雷赛智能
Leadshine
稳定可靠的运动控制专家

2024/9

交流伺服系统总型录

• 30W-22kW

EtherCAT
PROFINET
CANopen
RS485
脉冲指令

www.leisai.com

深圳雷赛智能总部
南山智谷

上海智能产业园

深圳电子软件生产基地

公司简介

雷赛智能(SZ.002979)是世界运动控制行业的领先企业和知名品牌

深圳市雷赛智能控制股份有限公司是智能装备运动控制领域的全球知名品牌和行业领军企业。自1997年成立以来，雷赛智能一直以“聚焦客户关注的挑战和压力，提供有竞争力的运动控制产品与解决方案，持续为客户创造最大价值”为企业使命、以“成就客户、共创共赢”为企业经营理念、聚焦于伺服电机驱动系统、步进电机驱动系统、运动控制卡、运动控制PLC等系列精品的研发、生产、销售和服务，并通过锲而不舍、点点滴滴的持续努力来成就客户梦想和实现共同成长。

经过二十多年如一日的产品创新、市场开拓和应用服务，雷赛已成为全球产销规模领先的运动控制产品和解决方案提供商。由于雷赛产品兼具稳定可靠和性能优越的双重优势，在电子、半导体、物流、新能源、机器人、机床、医疗等行业获得上万家优秀设备厂家的长期使用，且远销美国、德国、印度等60多个国家。

1 中国首批专业运动控制企业

20+ 年专注运动控制行业

200+ 全球经销伙伴

20000+ 家优秀设备客户

3000万+ 轴各行各业的成熟应用

实现「稳定可靠」的品牌承诺

20000+
优秀设备厂家

3000万+
轴伺服与步进系统

目 录

交流伺服驱动器	高端型 L8系列	产品系列	L8EC系列	L8P系列	L8EC-L系列	L8P-L系列
		外观	EtherCAT总线高端型	脉冲高端型	EtherCAT总线直驱高端型	脉冲直驱高端型
		页码	P27-P30	P31-P34	P35-P37	P38-P40
	通用型 L7系列		L7N系列	L7P系列	L7P/N大功率系列	L7PN系列
		外观	EtherCAT总线通用型	脉冲通用型	大功率通用型	PROFINET总线通用型
		页码	P43-P47	P48-P52	P53-P56	P57-P60
		产品系列	L7EC-L系列	L7-L系列		
		外观	EtherCAT总线直驱通用型	脉冲直驱通用型		
		页码	P61-P62	P63-P65		
	基本型 L6系列	产品系列	L6N系列	L6P系列	L6CAN系列	2L6N系列
		外观	EtherCAT总线基本型	脉冲基本型	CANopen总线基本型	双轴EtherCAT总线型
		页码	P68-P72	P73-P77	P78-P781	P82-P784
	经济型 L5系列	产品系列	L5N系列	L5P-S系列		
		外观	EtherCAT总线经济型	脉冲经济型		
		页码	P87-P89	P90-P92		
	简易型 L3系列	产品系列	L3C系列			
		外观	脉冲简易型			
		页码	P94-P96			
交流伺服电机		产品系列	ACM2系列	ACM1系列	ACM0系列	ACM2M系列
		外观	通用型	基本型	经济型	大功率
		页码	P150-P158	P159-P162	P163-P166	P167-P170

资质认证

CE

TÜVRheinland®
Precisely Right.

ISO 9001

TQM
全面品质管理

- 国家级高新技术企业
- 国家级专精特新“小巨人”企业
- 中国产学研合作创新奖
- 第二十三届中国专利优秀奖
- 博士后创新实践基地
- 国家知识产权优势企业
- 中国企业新记录
- 广东省制造业单项冠军产品
- 深圳市品牌百强企业
- 深圳市制造业单项冠军产品
- 国内步进驱动领域第一品牌
- 广东省智能装备运动控制系统工程技术研究中心
- TQM先进管理体系认证
- 深圳智能装备运动控制与应用技术工程实验室

典型客户

我们致力于及时为客户提供更智能、更精准、更可靠的整套产品解决方案

广泛应用于半导体、3C电子、新能源、特种机床、物流AGV、包装等行业

与国内外众多知名高校、科研机构等建立广泛合作，产、学、研联合发展

3C 电 子

HUAWEI　GREE格力　FOXCONN　美的 Midea　oppo　vivo

光 伏

捷佳伟创 SHENZHEN S.C　LEAD先导　XN Automation　MAXWELL　ATW　HAN'S PV 大族光伏装备

半 导 体

NAURA 北方华创　TECH　HOSON

锂 电

EVE 亿纬锂能　CATL 宁德时代　SUNWODA 欣旺达

特 种 机 床

HAN'S LASER　bodor laser　HSG

物 流

SF EXPRESS 顺丰速运　中国邮政 CHINA POST　CSSC 昆船智能技术股份有限公司

知 名 高 校、科 研 机 构

清华大学 Tsinghua University　华中科技大学　哈爾濱工業大學 HARBIN INSTITUTE OF TECHNOLOGY　中国科学院　中国科学技术大学

雷赛运动控制综合解决方案，与您共创

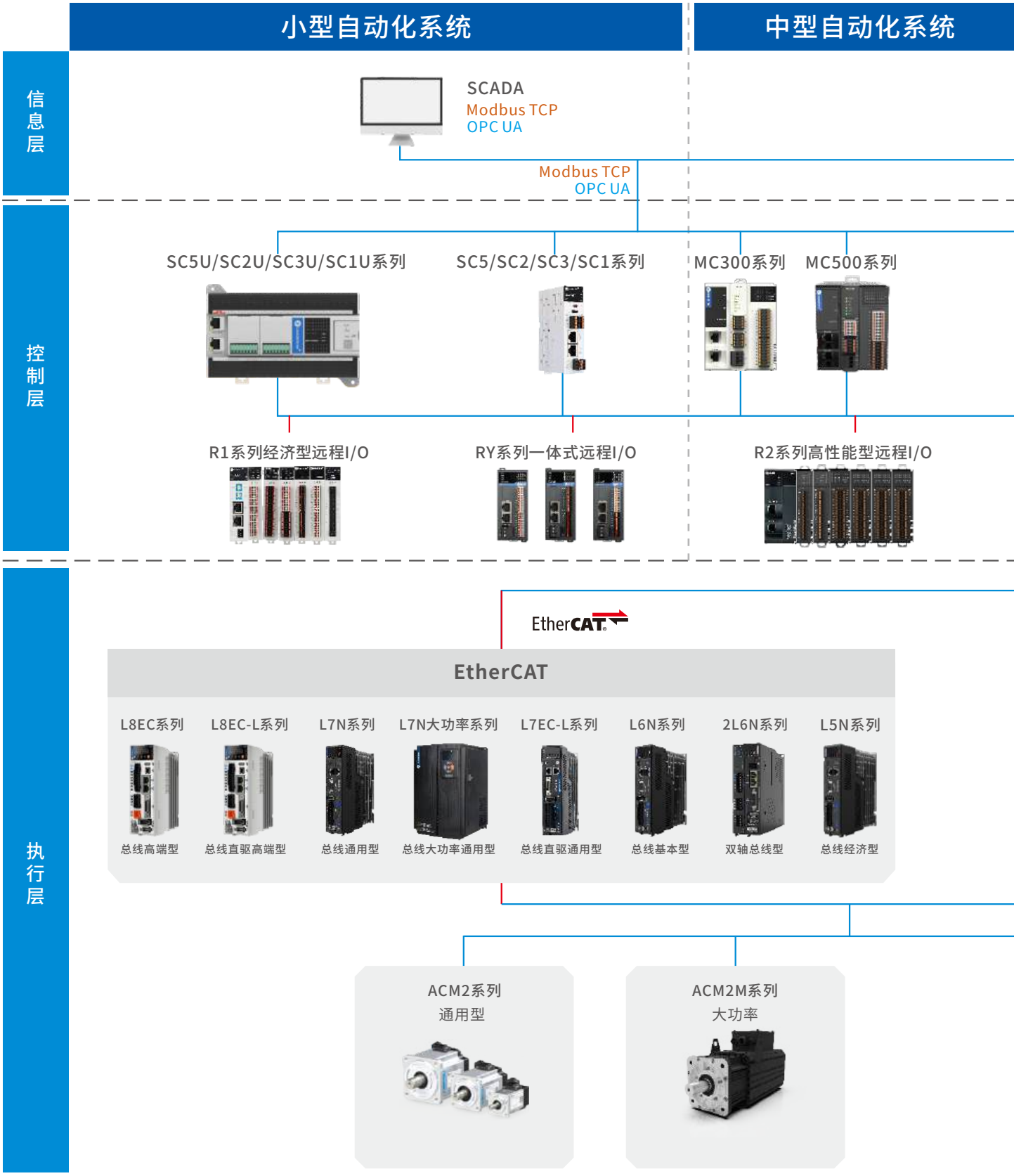

全新的价值！

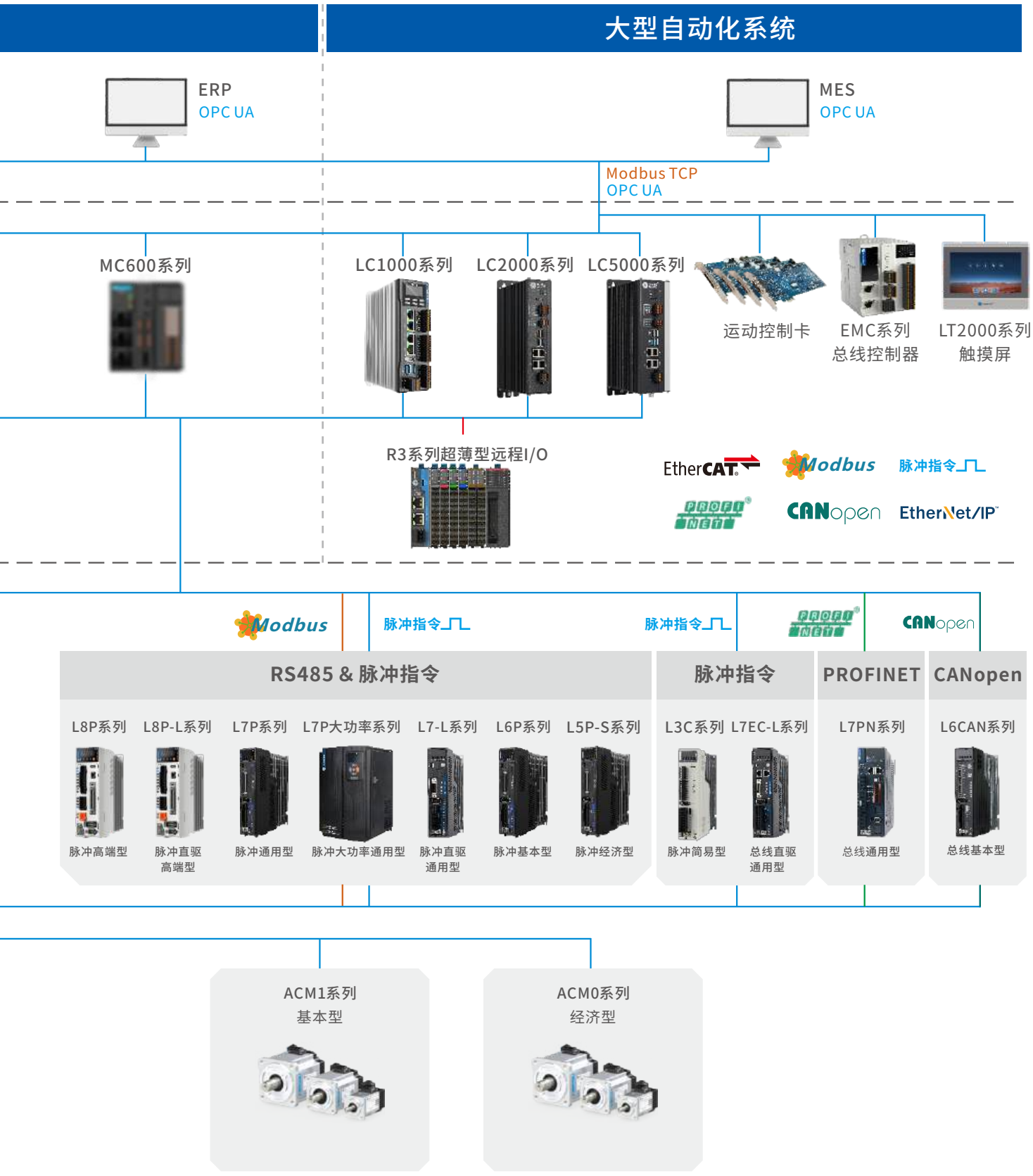
大型自动化系统
ERP
OPC UA
MES
OPC UA
Modbus TCP
OPC UA
MC600系列
LC1000系列
LC2000系列
LC5000系列
运动控制卡
EMC系列
总线控制器
LT2000系列
触摸屏
R3系列超薄型远程I/O
EtherCAT
Modbus
脉冲指令
PROFINET
CANopen
EtherNet/IP
Modbus
脉冲指令
脉冲指令
PROFINET
CANopen
RS485 & 脉冲指令
脉冲指令
PROFINET
CANopen
L8P系列
L8P-L系列
L7P系列
L7P大功率系列
L7-L系列
L6P系列
L5P-S系列
L3C系列
L7EC-L系列
L7PN系列
L6CAN系列
脉冲高端型
脉冲直驱
高端型
脉冲通用型
脉冲大功率通用型
脉冲直驱
通用型
脉冲基本型
脉冲经济型
脉冲简易型
总线直驱
通用型
总线通用型
总线基本型
ACM1系列
基本型
ACM0系列
经济型

雷赛伺服家族阵容

交流伺服驱动器产品定位与价值

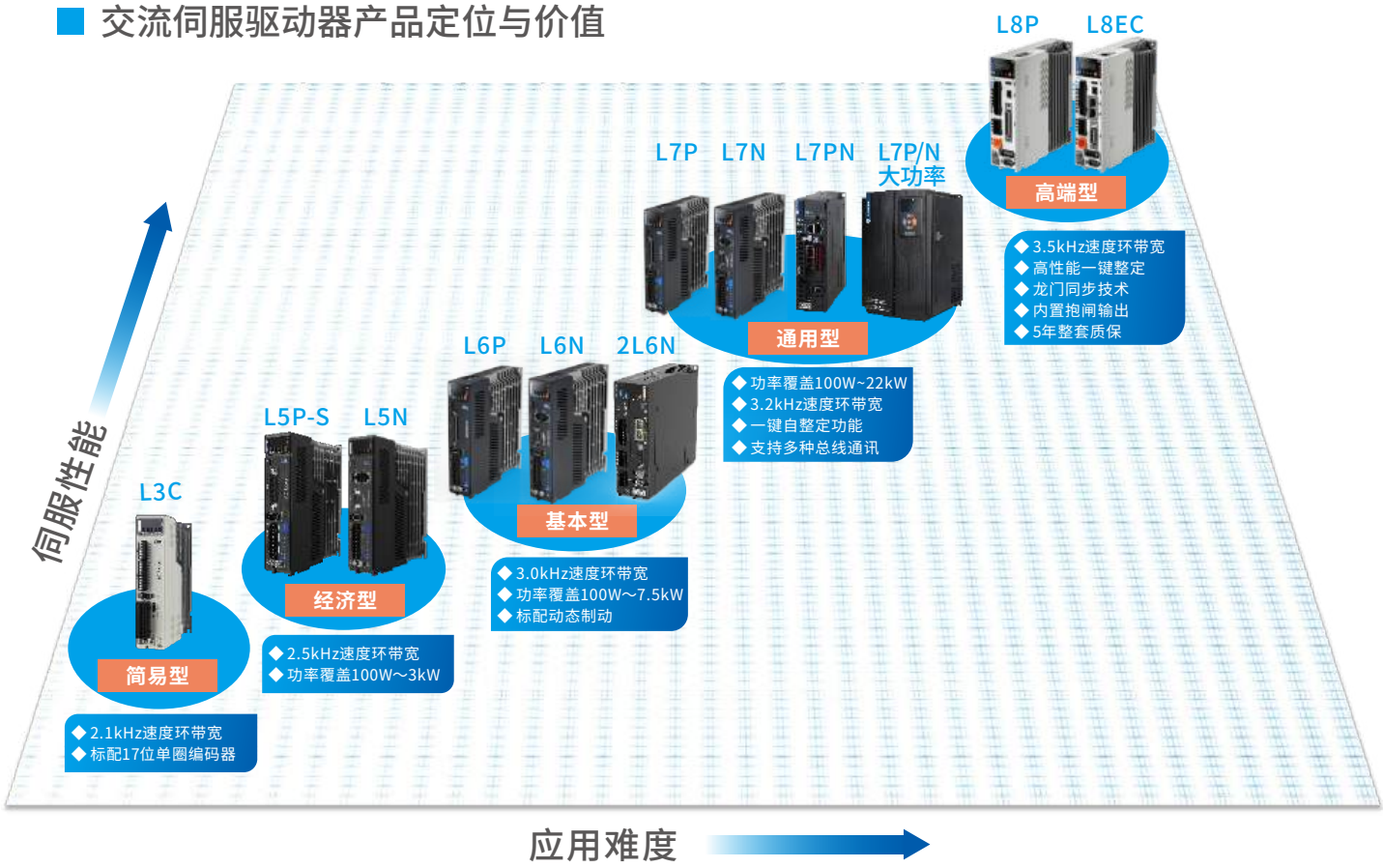

目标市场定位

交流伺服电机产品定位与价值

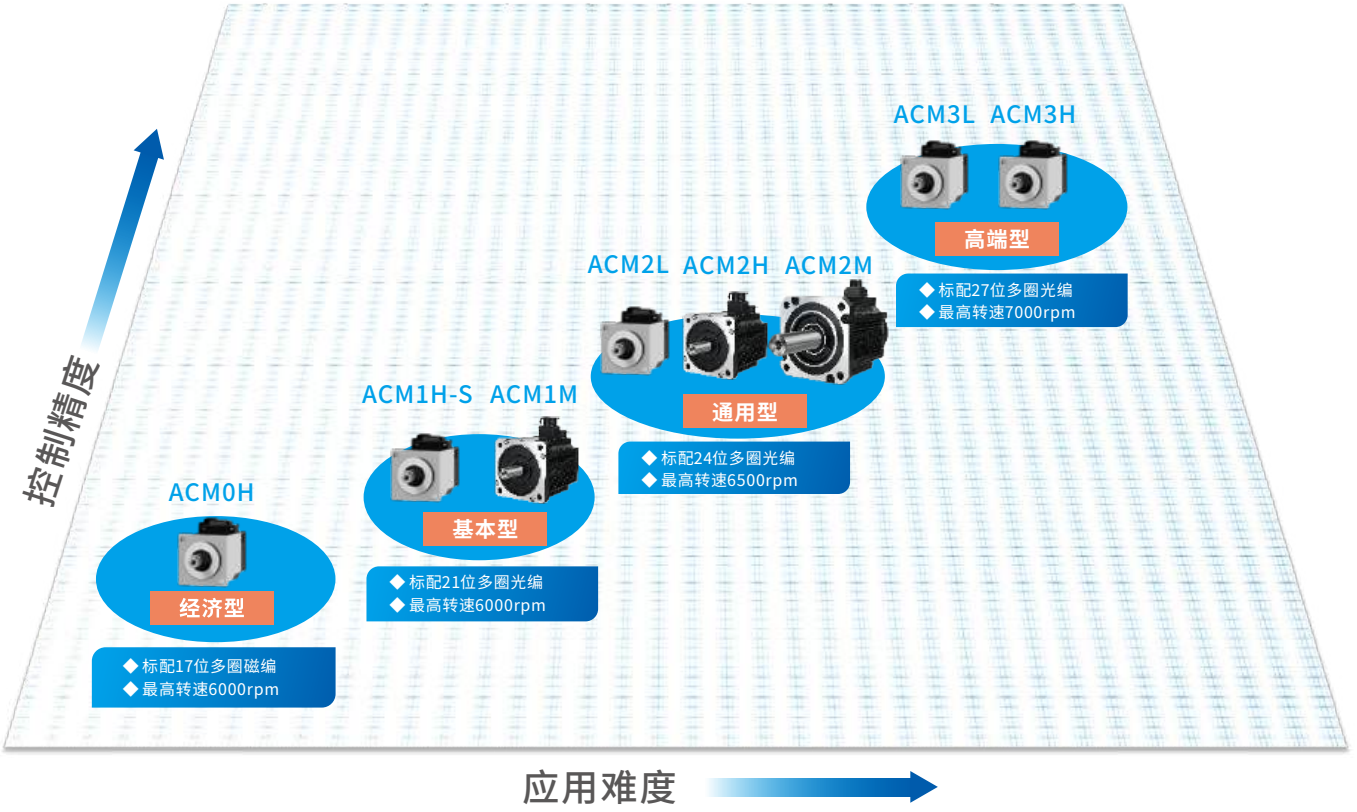

产品系列介绍

L3C系列

简易型：高性价比，功率覆盖100W~1kW

产品系列：

- L3C系列（脉冲）

L5系列

经济型：高质价比，接口通用，功率覆盖100W～3kW

产品系列：

- L5N系列(EtherCAT)
- L5P-S系列(脉冲+RS485)

L6系列

基本型：高价值比，功率覆盖100W～7.5kW

产品系列：

- L6N系列（EtherCAT）
- L6P系列（脉冲+RS485）
- L6CAN系列（CANopen）
- 双轴2L6N系列（EtherCAT）
- 双轴2L6P系列（脉冲+RS485，即将上市）

L7系列

通用型：型号丰富，功率覆盖100W～22kW，支持多种总线通讯协议

单轴产品系列：

- L7N系列（EtherCAT、DB15）
- L7P系列（脉冲+RS485+模拟量）
- L7N大功率系列（EtherCAT）
- L7P大功率系列（脉冲+RS485+模拟量）
- L7PN系列（PROFINET）
- L7L系列（直驱）

L8系列

高端型：全功能双板硬件平台，性能优秀（速度环带宽近日系标杆），更易用（V3.0一键整定算法、直驱抱闸等）

功率覆盖100W～3kW

产品系列：

- L8EC系（EtherCAT）
- L8P系列（脉冲+RS485+模拟量）
- L8L系列（直驱）

交流伺服驱动器功能配置关系表

系列	产品类型	驱动器型号	IO接口插头类型	通信方式	脉冲输入	数字量
高端型 L8系列	脉冲标准版	L8P-***	SCSI-50P	RS485	√	10路DI+6路DO
	脉冲全功能版	L8P-***F	SCSI-50P	RS485	√	10路DI+6路DO
	脉冲直驱	L8P-L***	SCSI-50P	RS485	√	10路DI+6路DO
	EC总线标准版	L8EC-***	SCSI-26P	EtherCAT	—	—
	EC总线全功能版	L8EC-***F	SCSI-26P	EtherCAT	—	8路DI+3路DO
	EC总线直驱	L8EC-L***	SCSI-26P	EtherCAT	—	8路DI+3路DO
通用型 L7系列	脉冲通用型	L7P-***	DB44	RS485	√	8路DI+5路DO
	脉冲直驱	L7-L***	SCSI-26P	RS485	√	6路DI+4路DO
	脉冲大功率	L7P-*K*T	DB44	RS485	√	8路DI+5路DO
	EC总线标准版	L7N-***	DB15	EtherCAT	—	6路DI+3路DO
	EC总线增强版	L7N-***S	DB15	EtherCAT	—	6路DI+3路DO
	EC总线大功率	L7N-*K*T	DB44	EtherCAT	—	8路DI+5路DO
	EC总线直驱	L7EC-L***	SCSI-26P	EtherCAT	√	6路DI+4路DO
	PN总线通用型	L7PN-***	双排压簧	PROFINET	—	6路DI+3路DO
基本型 L6系列	脉冲基本型	L6P-***	DB44	RS485	√	8路DI+5路DO
	EC总线基本型	L6N-***	DB15	EtherCAT	—	6路DI+3路DO
	CAN总线基本型	L6CAN-***	单排锁螺丝	CANopen	—	4路DI+3路DO
	双轴EC总线基本型	2L6N-***	DB26	EtherCAT	—	8路DI+4路DO
经济型 L5系列	脉冲经济型	L5P-***S	DB44	RS485	√	8路DI+5路DO
	EC总线经济型	L5N-***	DB15	EtherCAT	—	6路DI+3路DO
简易型 L3系列	脉冲简易型	L3C-***	单排锁螺丝	—	√	4路DI+3路DO

— ：不支持　　√ ：支持

	模拟量	STO	分频输出	直驱刹车	第二编码器	龙门同步	动态制动
	3路AI+2路AO	—	√	√	—	—	√
	3路AI+2路AO	√	√	√	√	√	√
	3路AI+2路AO	√	√	√	—	√	√
	—	—	√	√	—	—	√
	2路AI+2路AO	√	√	√	√	√	√
	2路AI+2路AO	√	√	√	—	√	√
	2路AI+1路AO	—	√	—	—	—	√
	—	—	√	—	—	—	√
	4路AI+2路AO	√	√	√	√	√	—
	—	—	—	—	—	—	√
	—	√	√	—	—	—	√
	4路AI+2路AO	√	√	√	√	√	—
	—	√	√	—	—	—	√
	—	—	—	—	—	—	√
	—	—	√	—	—	—	√
	—	—	—	—	—	—	√
	—	—	—	—	—	—	√
	—	—	—	—	—	—	√
	—	—	√	—	—	—	√
	—	—	—	—	—	—	√
	—	—	—	—	—	—	—

交流伺服电机一览

输出功率	ACM0系列					ACM1系列						
	经济型					基本型						
	■ 小容量 高惯量					■ 小容量 高惯量 ■ 中容量 中惯量						
	ACM0C	ACM0H	转子惯量	额定力矩	额定转速	ACM1H-S		ACM1M		转子惯量	额定力矩	额定转速
	220V	220V	kgm^2*10^{-4}	N·m	rpm	220V	380V	220V	380V	kgm^2*10^{-4}	N·m	rpm
33W												
50W		□40	0.036 (0.046)	0.16	3000 (6000)	□40				0.036 (0.046)	0.16	3000 (6000)
100W	□40	□40	0.062 (0.072)	0.32	3000 (6000)	□40				0.062 (0.072)	0.32	3000 (6000)
200W	□60	□60	0.28 (0.3)	0.64	3000 (6000)	□60				0.28 (0.3)	0.64	3000 (6000)
400W	□60	□60	0.56 (0.58)	1.27	3000 (6000)	□60				0.56 (0.58)	1.27	3000 (6000)
600W						□60				0.83 (0.85)	1.91	3000 (6000)
750W	□80	□80	1.5 (1.65)	2.39	3000 (6000)	□80	□80			1.5 (1.65)	2.39	3000 (6000)
850W								□130	□130	12.5 (14.8)	5.39	1500 (4500)
1kW	□80	□80	2 (2.15)	3.19	3000 (6000)	□80				2 (2.15)	3.19	3000 (6000)
1.3kW								□130	□130	18.7 (21)	8.34	1500 (4500)
1.5kW												
1.8kW								□130	□130	24.6 (26.9)	11.5	1500 (4500)
2kW												
2.5kW												
2.9kW												
3kW												
4kW												
4.4kW												
5kW												
5.5kW												
7.5kW												
11kW												
15kW												
18.5kW												
22kW												

（表的识别方法）

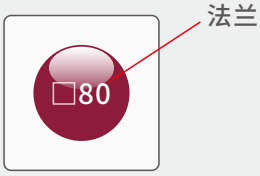

注:虚线部分为待开发机型

	ACM2系列										ACM3系列	
	通用型										高端型	
	■小容量 低惯量 ■小容量 高惯量 ■中容量 低惯量 ■中容量 中惯量										■中容量 中惯量	
	ACM2H		ACM2M		ACM2L		转子惯量(kgm^2*10^{-4})		额定力矩	额定转速	ACM3L	ACM3H
	220V	380V	220V	380V	220V	380V	ACM2H/M	ACM2L	N·m	rpm	220V	220V
					□25			0.006 (0.007)	0.105	3000 (7000)	□25	
	□40						0.036 (0.046)		0.16	3000 (6500)	□40	□40
	□40				□40		0.062 (0.072)	0.032 (0.042)	0.32	3000 (6500)	□40	□40
	□60				□60		0.28 (0.3)	0.14 (0.15)	0.64	3000 (6500)	□60	□60
	□60				□60		0.56 (0.58)	0.25 (0.26)	1.27	3000 (6500)	□60	□60
	□60						0.83 (0.85)		1.91	3000 (6500)		
	□80	□80			□80		1.5 (1.65)	0.77 (0.79)	2.39	3000 (6500)	□80	□80
			□130	□130			12.5 (14.8)		5.39	1500 (4500)		
	□80				□80		2 (2.15)	1 (1.02)	3.19	3000 (6500)		□80
					□100	□100		1.92 (2.24)	3.2	3000 (6000)		
			□130	□130			18.7 (21)		8.34	1500 (4500)		
					□100	□100		2.7 (3.02)	4.9	3000 (5000)		
			□130	□130			24.6 (26.9)		11.5	1500 (4500)		
						□100		3.49 (3.81)	6.36	3000 (5000)		
						□100		4.27 (4.59)	7.96	3000 (5000)		
				□180			39.78 (40.27)		18.6	1500 (3000)		
						□130		9.6 (11.3)	9.8	3000 (5000)		
						□130		11.4 (13.1)	12.1	3000 (5000)		
				□180			59.67 (60.41)		28.4	1500 (3000)		
						□130		13.9 (15.6)	15.8	3000 (5000)		
				□180			72.93 (73.84)		35	1500 (3000)		
				□180			99.45 (100.7)		48	1500 (3000)		
				□200			75		70	1500 (1800)		
				□200			114		96	1500 (1800)		
				□200			131		118	1500 (1800)		
				□200			145		140	1500 (1800)		

交流伺服驱动器及电机产品特点

L8系列特点

业界领先算法

响应频率3.5kHz，达到国际主流产品水平，设备响应速度更快、更精准。

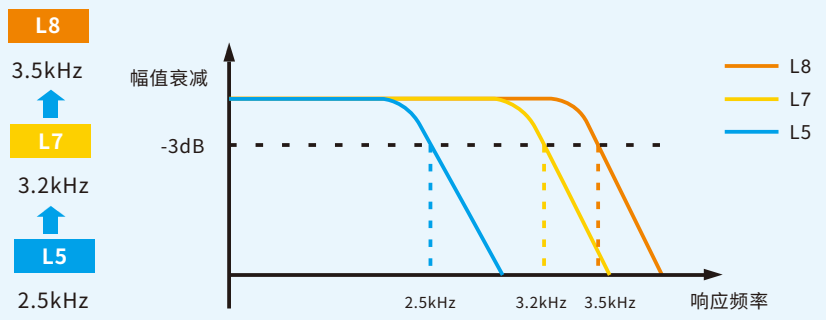

高速高精电机

编码器分辨率提升至27位，设备的定位精度更高,最高转速可达7000rpm，在相同路径下动作时间更短，提升设备产能。

超级跟踪算法

内置超级跟踪算法，跟踪误差基本为零，提高设备轨迹加工精度，缩短整定时间。

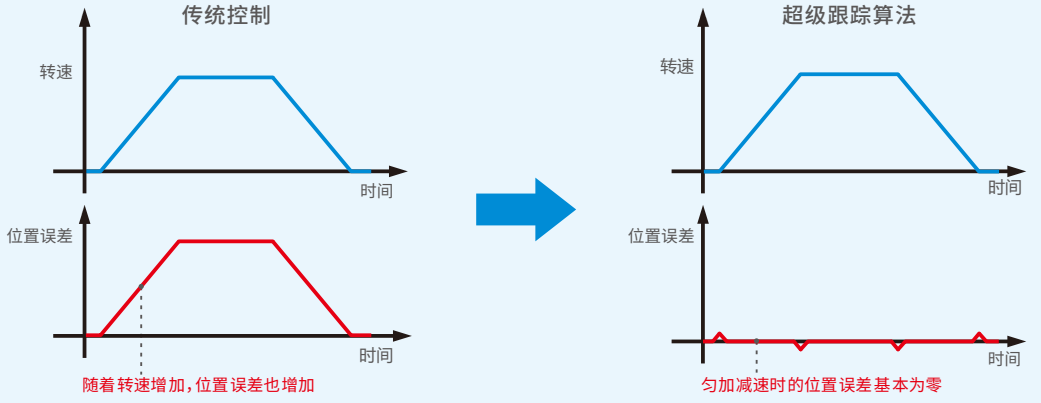

龙门同步

- 龙门同步MIMO技术，突破国外技术壁垒，打造“龙门伺服倡导者”。
- 实现设备的两轴对齐及两轴同步跟随功能，L8系列驱动器将自行同步控制，无需复杂的上位机控制。
- 当位置偏差超过设定的允许值时，则会发出警告，停止系统运行，设备安全性更高。

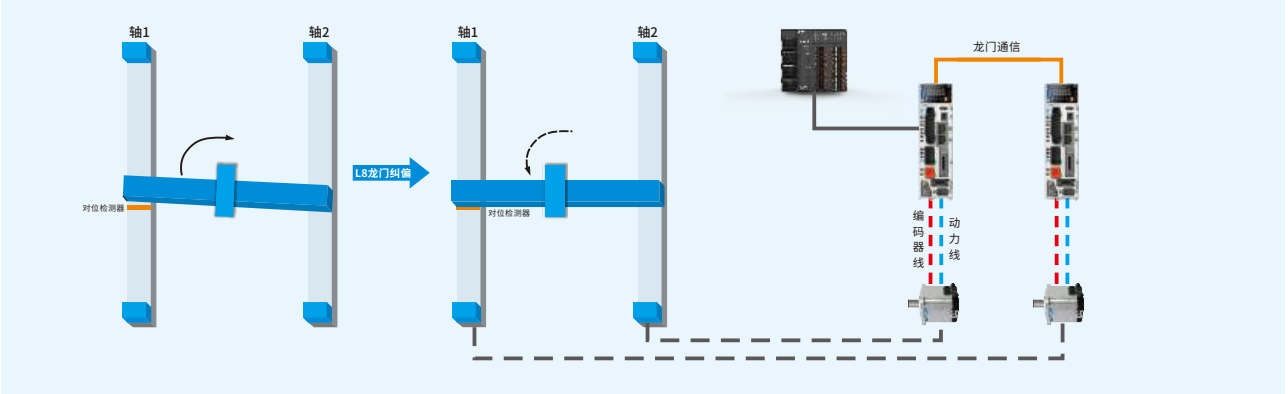

高性能一键整定

- 一键自整定升级，只需几个简单的步骤即可完成伺服调试。规划好行程后自动进行参数增益调整，缩短整定时间。

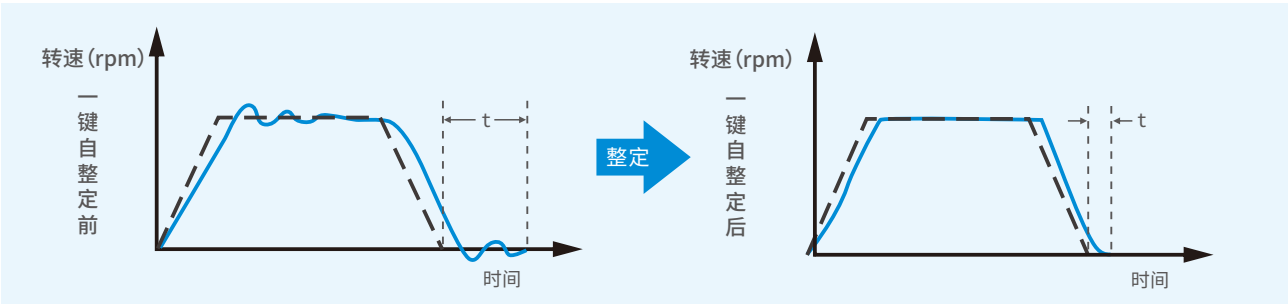

全闭环大幅提升精度

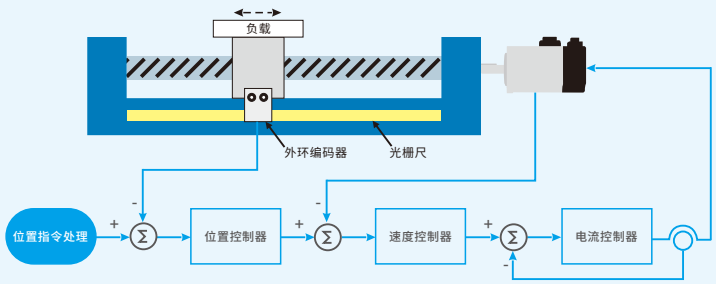

- L8全系列支持全闭环功能，使用全闭环功能可以消除机械间隙等因素所引起的位置误差，精度有显著提升，系统运行更精准。

支持旋转、直线电机

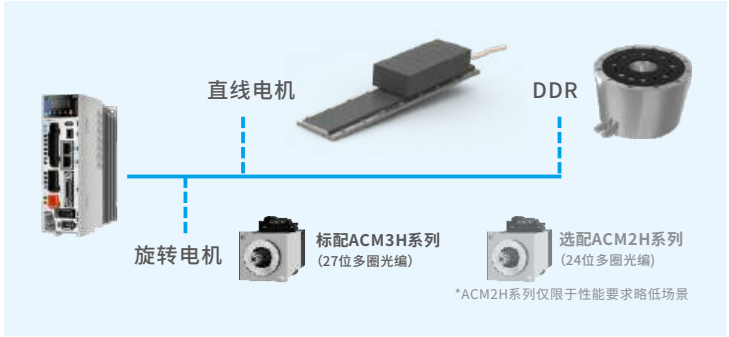

丰富的输入输出

- 具备**42点**高速位置比较输出，使用更灵活。

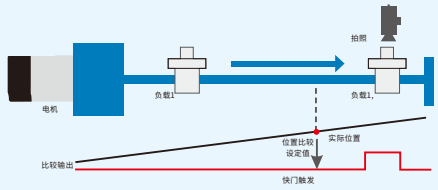

- EC总线亦具备丰富的模拟量输入输出接口，支持**16bit**高精度输入采样，满足更多定制方案需求。

具备安全转矩关断(SIL3级别)

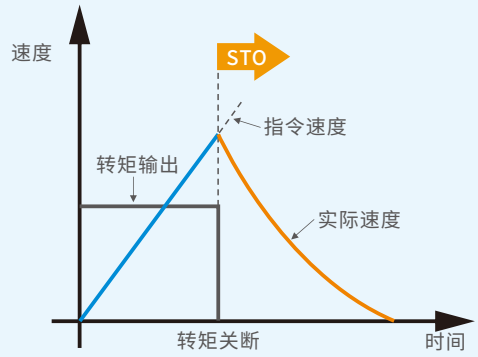

支持STO,当安全转矩功能开启,驱动器内部硬件电路会触发,强制关断驱动器功率管,使电机停止运转,保护人身及设备安全。

多机管理

应用MotionStudio将一台设备的所有L8EC伺服进行多机参数管理,利用EtherCAT 通信,一次即可完成电控柜中所有L8参数的上传与下载,操作读写更智能。

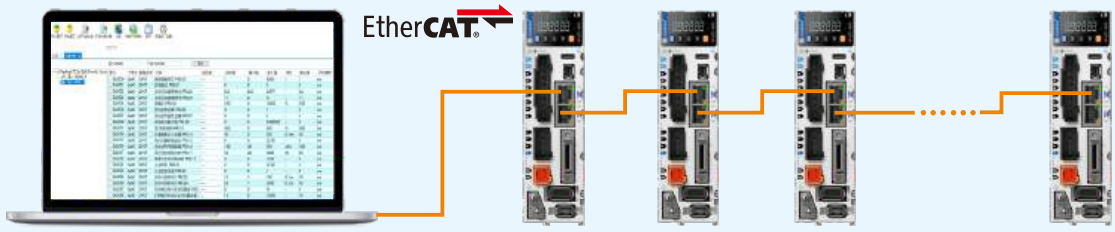

黑匣子

记录故障发生时的运行信息(最高支持22个通道),快速定位故障原因。

Type-C调试更智能

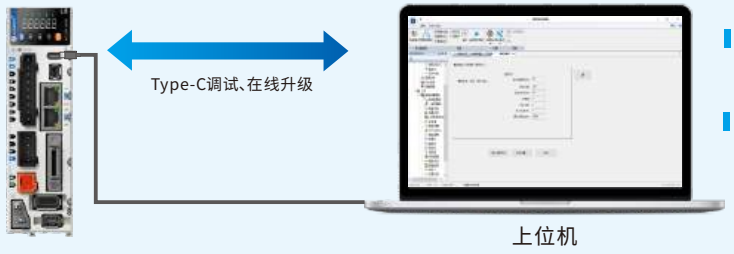

支持仅Type-C供电面板调试参数,满足智能化调试趋势。

支持仅USB供电上传和下载参数,无需上主电。

L7系列特点

先进的伺服控制算法

- 高性能“一键自整定”功能，可简化增益调试过程，规划好行程后自动进行参数增益调整，缩短整定时间。
- 停止时摆振抑制，抑制200Hz以下低频振动，实现柔性系统高节拍运行。
- 自适应陷波滤波器，提供3组Notch Filter，手动/自动滤波，消除共振。

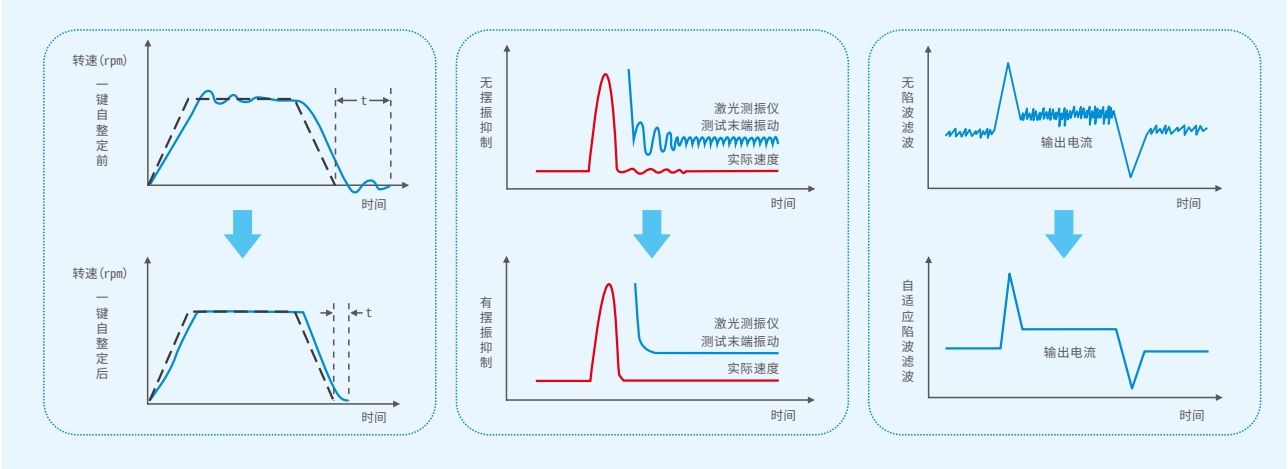

优异的响应性能

- 速度环带宽3.2kHz，设备响应速度更快，位置跟踪误差更小。
- 最小125μs总线同步周期，位置控制更精准顺滑。

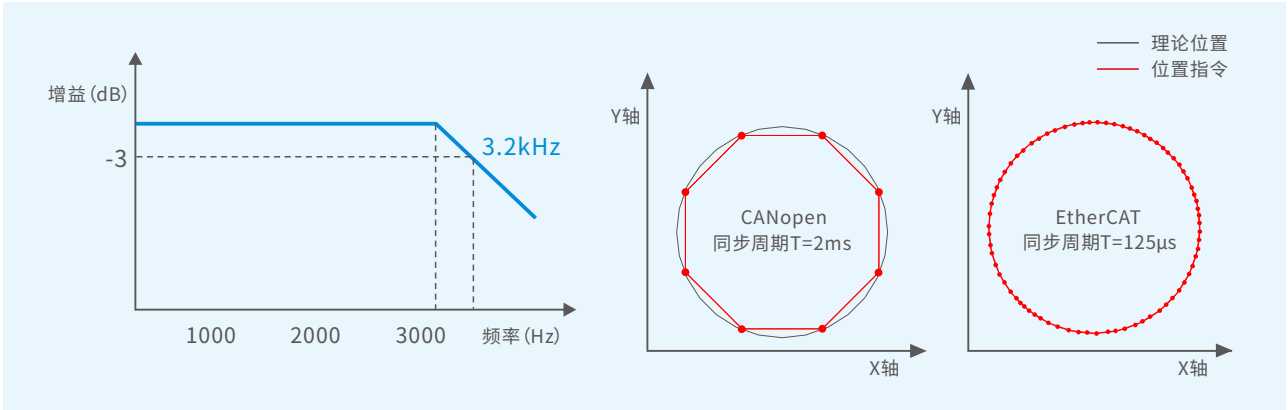

超级跟踪算法

- 内置超级跟踪算法，跟踪误差基本为零，提高设备轨迹加工精度，缩短整定时间。

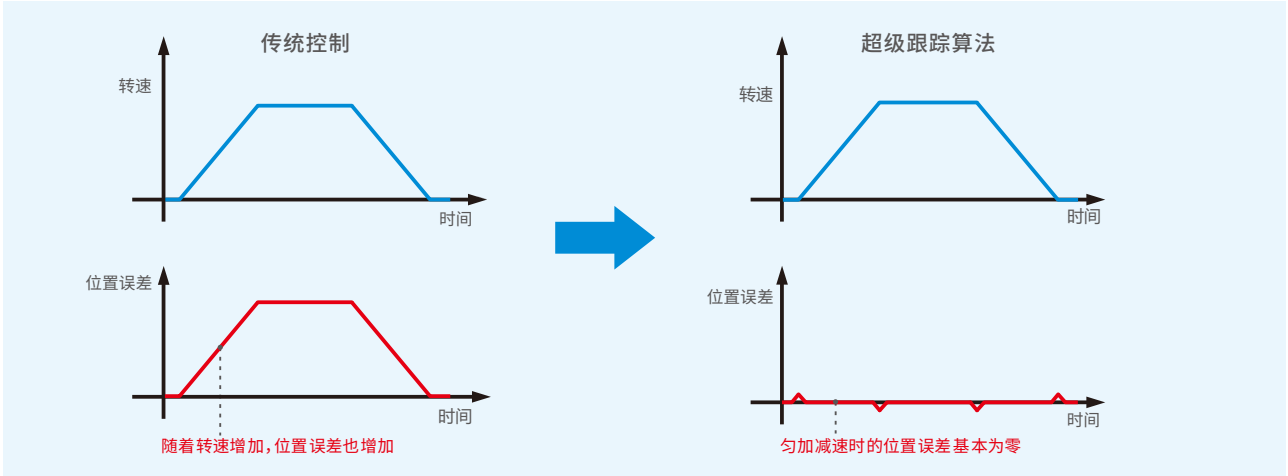

标配24位多圈绝对值编码器

标配24位多圈绝对值光编，大幅提升定位精度。

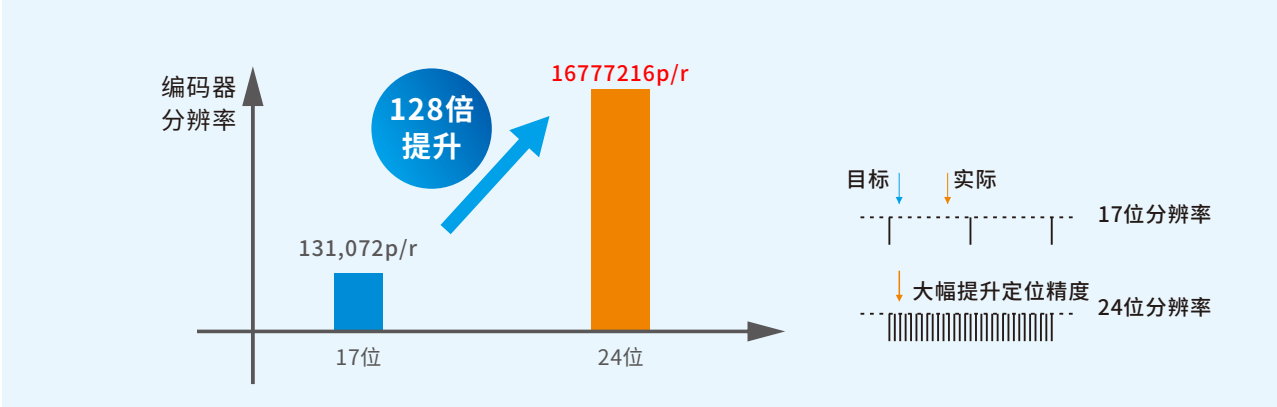

具备安全转矩关断（SIL3级别）

选配STO功能，当STO工作时，驱动器内部硬件电路会触发，强制关断驱动器功率管，使电机停止运转，满足国际化的安全需求。

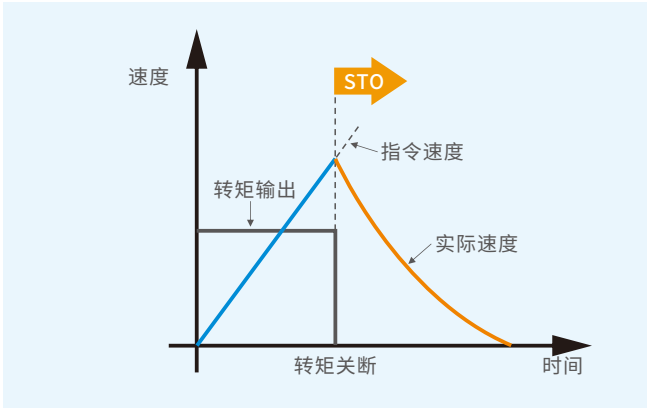

实时位置捕获

通过具有探针功能的高速输入信号，可瞬间获取并记录电机的瞬时位置信息。

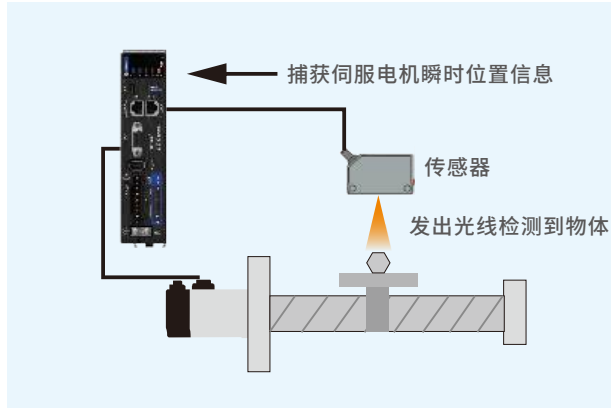

压力闭环控制

可定制压力控制专机，方案成本更优，亦可实现更快速、更高精度压力闭环控制。

- 传感器模拟量信号直接输出到伺服驱动器，可实现压力快速闭环控制且无超调。
- 传感器模拟量数据可通过EtherCAT通讯获取，并生成压力控制曲线，便于监测。
- 驱动器层做闭环，简化系统控制程序；无需模拟量采集板卡，成本降低。

最高支持两倍过载

雷赛L7大功率交流伺服系统，支持最高2倍过载，处于行业领先水平，给过载能力要求高的设备提供更有竞争力的方案。

优化过载算法，
满足金属折弯设备低速大力矩的保持时间要求。

支持PTC温度检测

L7大功率伺服驱动器支持PTC温度检测，能够检测电机运行时的内部温度，更好保护电机稳定运行。

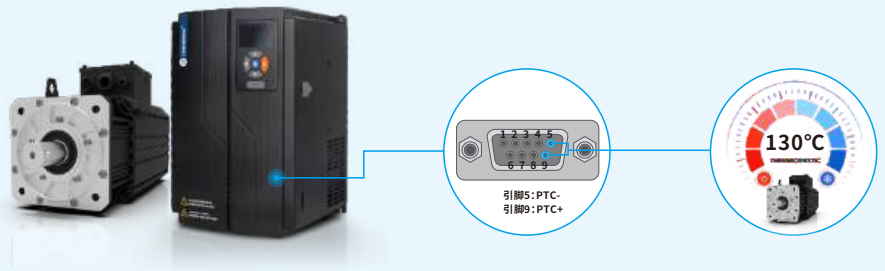

注：电机内置PT1000温度传感器

支持PROFINET

L7PN伺服驱动器支持PROFINET总线通讯，可与西门子支持PROFINET通讯的PLC完美适配，支持1/3/111/102/105号报文以及西门子750辅助报文和雷赛901辅助报文，支持RT实时通讯和IRT等实时通讯。

多机参数管理

通过motion sdudio内嵌的操作平台，可对一台机械设备电控柜中所有支持EtherCAT通讯的驱动器进行多机管理，一次即可完成L7N全部参数的上传与下载，操作读写更智能。

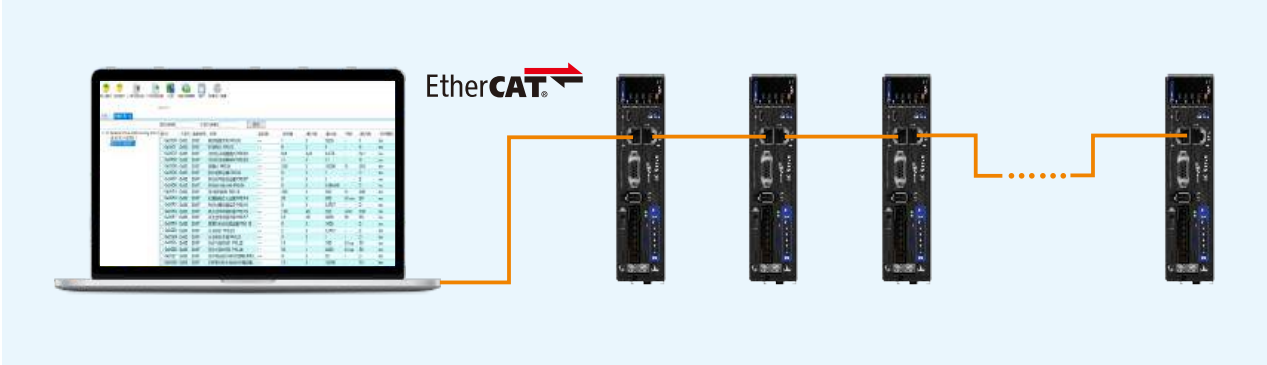

黑匣子

可一次性采集全部模拟通道和数字通道的信息，无需再选择特定的几个通道，且可根据指定条件设置是否覆盖目标故障信息，有效诊断发生故障时的状态。

Type-C调试更智能

支持仅Type-C供电面板调试参数，满足智能化调试趋势。支持仅USB供电上传和下载参数，无需上主电。

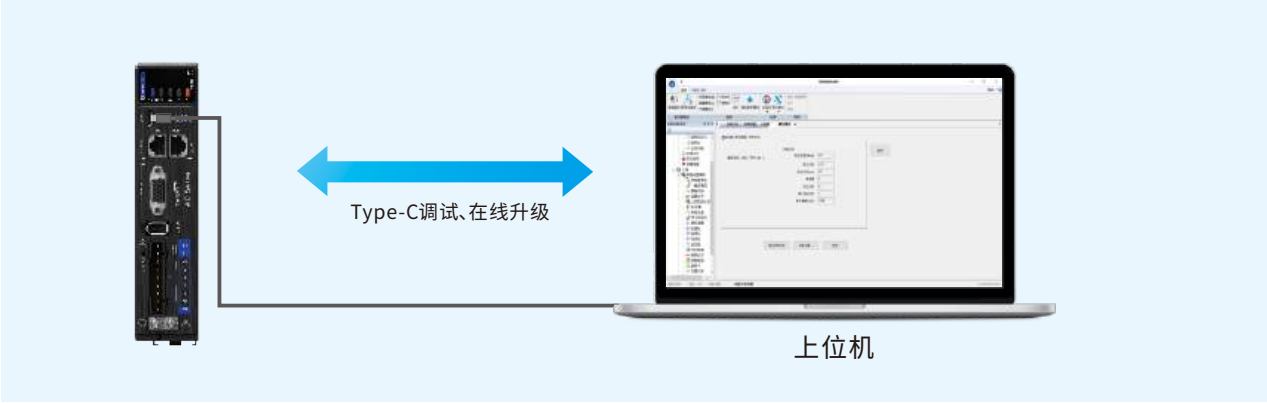

更强劲、更高速的伺服电机

雷赛研制的新一代ACM2H系列伺服电机，最高速度可达6500rpm，支持350%过载，体积小巧，通过持续优化电机结构，温升较上一代最高降低16℃，搭配雷赛L7系列伺服为高精密、小型化的设备提供强劲的动力。

更小尺寸，助力设备小型化

电机长度相对以往型号缩短了23%，具有350%过载能力，实现更高的功率密度，适合对安装空间要求较高的场合，助力设备轻量化及小型化。

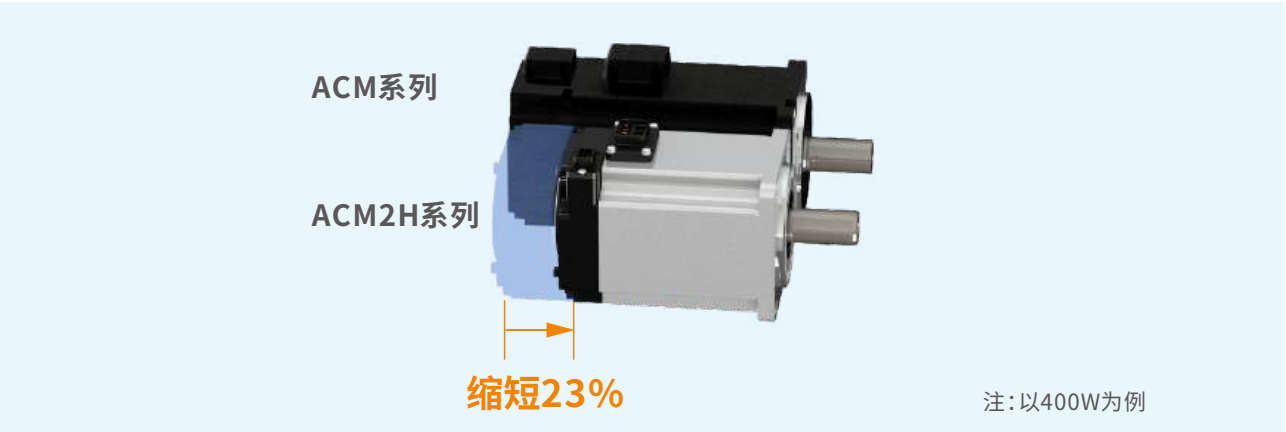

更高防护等级IP67（轴端除外）

历经层层可靠性测试验证，适用于各种苛刻工况下的现场应用。

液体冲击

水雾环境

浸水环境

2L6N系列特点

省空间，最高达56%

2L6N系列支持紧贴安装，相对以往产品最高省达56%（安装面积），实现设备小型化。

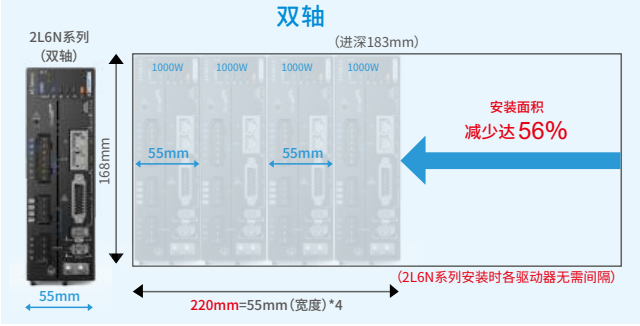

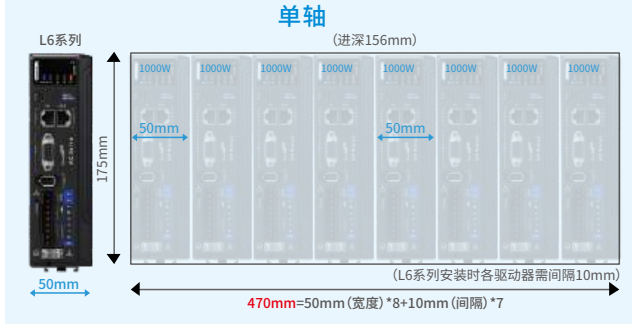

省人工及线缆，多达30%

2L6N系列的电源线、通讯线共用，部分IO信号共用，省接线、省人工、提高设备稳定性。

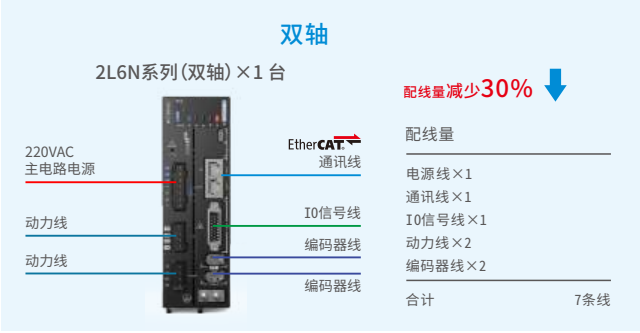

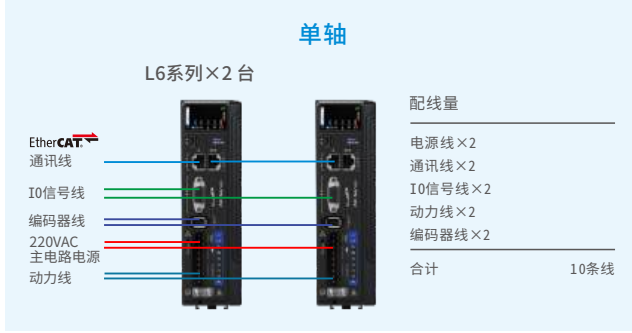

节能，最高30%

双轴共用整流模块，共用再生泄放电阻，实现转换效率提升同时提高能效回收率，部分应用可以实现节能最高30%。

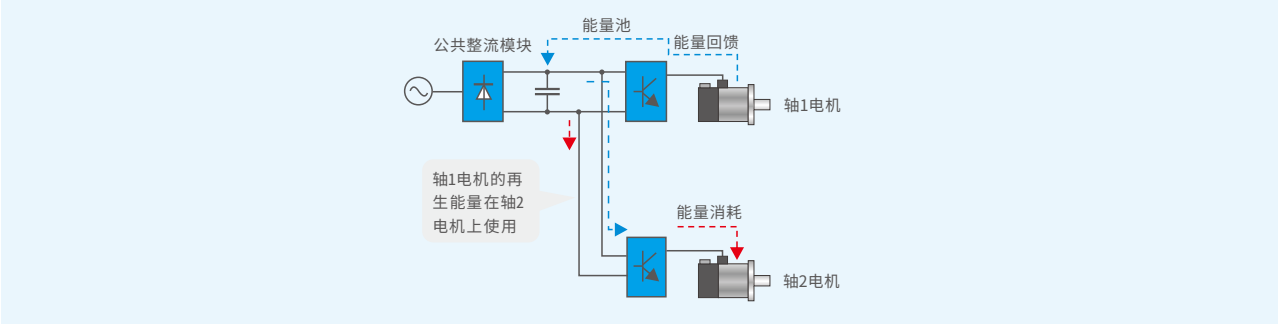

全功能操作面板

保留了E总线少有的按键操作面板，长按M键可进行专用轴切换，无需改变使用习惯。

指令镜像功能

双轴完全同步动作时，通过参数设置，双轴可以当作一个轴控制，实现控制指令简化，给控制器减负。

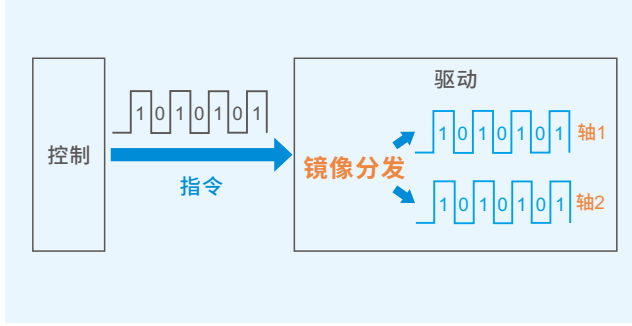

伺服调试软件MS（Motion Studio 2）

MS 2（Motion Studio 2）是雷赛自主研发的新一代PC调试软件，功能强大、使用简单、界面友善。采用左侧树状导航条，功能目录清晰，并使用伺服系统结构图，可直观的设定所需功能和参数，向导式的指引和参数设置，可轻松调试所有雷赛伺服和步进系统。

参数管理

伺服参数总表，可对伺服参数进行读取、另存、下发保存、参数比较、恢复出厂等处理。

IO设置

IO信号界面简易配置，监控IO状态。

试运行

电机运行设置，可设置速度、运行区间、运行次数，运行更智能、更安全。

示波器

运行曲线监控，单帧高精度模式支持最小采样间隔0.125ms，连续高精度采样最低支持1ms采样周期，监控动作更精准，支持游标和独立数字信号通道，方便分析。

状态监控

运行实时状态监控，可配置快速监控，监控更迅速。

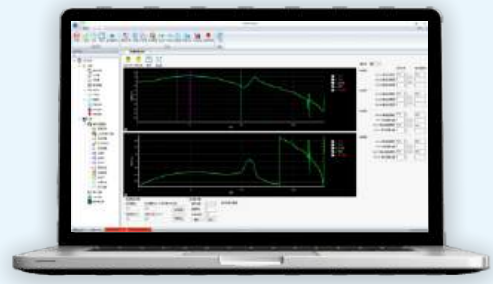

机械分析

可对机械系统的共振频率和特性进行分析，并根据波形添加陷波频率抑制共振。

一键自整定

步骤式一键整定，设置好运行距离，整定出满足大多数场合的增益参数。

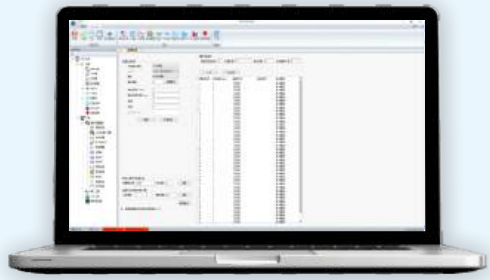

位置比较

42个位置比较点快速设置界面，支持批量修改比较点属性和位置比较监控，降低位置比较使用门槛。

故障报警

MS软件可对系统在报警时刻的运行参数进行实时保存记录，并在历史报警页面中可查看，以便用户通过运行数据分析排查系统故障。

直线电机配置

步骤式配置电机参数，降低直驱电机配置难度。

对象字典编辑器

EtherCAT总线402参数编辑，节省主站操作。

402观测器

对402关键参数进行实时监控，BIT位显示更便于客户查看。

交流伺服驱动器命名规则

L7 N - □ 400 S □ - □

① ② ③ ④ ⑤ ⑥ ⑦

① 产品系列

L8：高端型交流伺服驱动器
L7：通用型交流伺服驱动器
L6：基本型交流伺服驱动器
L5：经济型交流伺服驱动器
L3：简易型交流伺服驱动器

② 产品类型

P：RS485总线+脉冲
C：脉冲指令
N：EtherCAT总线
EC：EtherCAT总线
PN：PROFINET总线
CAN：CANopen总线

③ 子系列

缺省:标准品
L:直线电机
XX:行业专机
（1~2位字母）

④ 额定功率

100:100W	4400:4.4kW
400:400W	5500:5.5kW
750:750W	7500:7.5kW
1000:1kW	11K0:11kW
1500:1.5kW	15K0:15kW
2000:2kW	18K5:18.5kW
3000:3kW	22K0:22kW

电流（直线型）

003:3.0A
4D5:4.5A
006:6.0A
008:8.0A
013:13.0A

⑤ 设计版本

缺省:标准版
S:增强版
F:多功能版

⑥ 电压规格

缺省：220V
T/T3：380V

⑦ 特殊定制

缺省:标准品
XX:客户定制
（1~2位字母）

L8系列

高端型交流伺服系统

EtherCAT
RS485
脉冲指令
PROFINET

L8系列交流伺服驱动器是深圳市雷赛智能控制股份有限公司自主研制的高端型交流伺服驱动器，有性能卓越、功能强大、安全可靠、调试方便、5年整机质保以及体积小巧等特点，领跑于行业产品标准，定位精度与响应性升级。主要应用于半导体、3C电子、精密机床、激光、光伏、锂电等智能制造场景。

性能卓越

- 3.5kHz速度环带宽
- 27Bit多圈绝对值编码器
- 7000rpm最高转速
- 超级跟踪算法

功能强大

- 高性能一键整定
- 龙门双轴同步技术
- 支持旋转、直线电机
- 全闭环大幅提升精度

安全可靠

- 5年整套质保
- 内置抱闸输出
- 具备STO(符合SIL3等级)
- 标配动态制动

系统架构

运动控制PLC&运动控制卡

SC系列

小型PLC

MC系列

中型PLC

LC系列

大型PLC

DMC系列

运动控制卡

CANopen

PROFINET

EtherCAT

RS485

脉冲指令

驱动器

EtherCAT

L8EC

EtherCAT总线高端型

220V，100W~2kW；380V，2kW~3kW

380V，750W~1.5kW、4.4kW~7.5kW

RS485

L8P

脉冲高端型（含RS485）

220V，100W~2kW;380V,2kW~3kW

380V，750W~1.5kW、4.4kW~7.5kW

EtherCAT

L8EC-L

EtherCAT总线直驱高端型

220V,3A~13A

RS485

L8P-L

脉冲直驱高端型

220V，3A~13A

*虚线框内为即将推出产品

电机

标配ACM3H系列
（27位多圈光编）

选配ACM2H系列
（24位多圈光编）

*ACM2H系列仅限于性能要求略低场景

L8EC系列 EtherCAT总线高端型

L8EC 系列交流伺服系统是深圳市雷赛智能控制股份有限公司自主研制的全数字总线式交流伺服系统，基于ETGCOE+CANopenDSP402 协议，可与支持此标准协议的控制器/驱动器无缝连接。

L8EC 系列采用最新数字信号处理器 DSP 和智能化功率模块（IPM），集成度高、体积小、保护完善、可靠性好。采用最优 PID 算法完成PWM 控制，性能已达到国外同类产品的水平。

- 3.5kHz速度环带宽
- 125μs总线同步周期
- 标配直驱刹车
- 具备STO（符合SIL3等级）
- 支持全闭环、龙门同步、超级跟随

接口说明

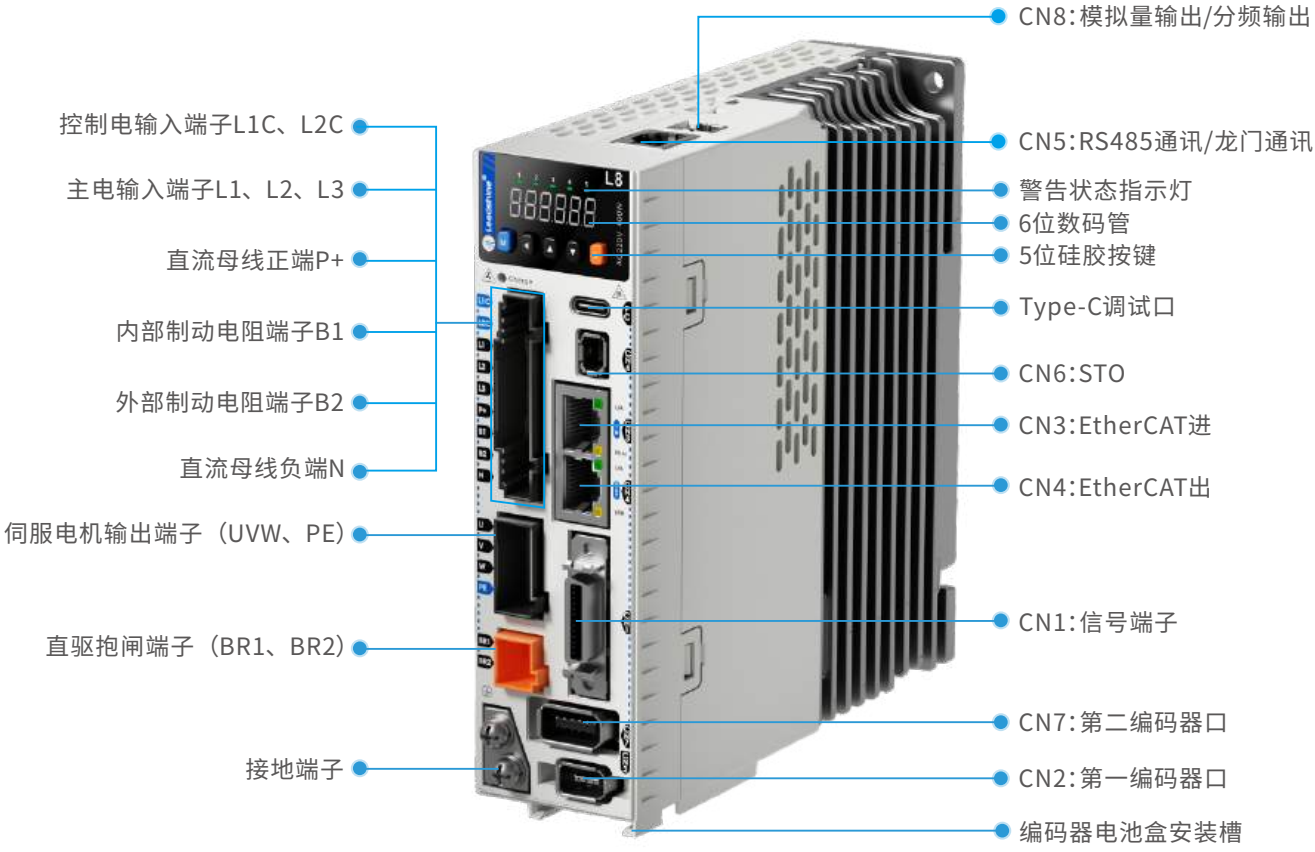

驱动器与外围设备连接图

L8EC-100~2000外围设备连接图

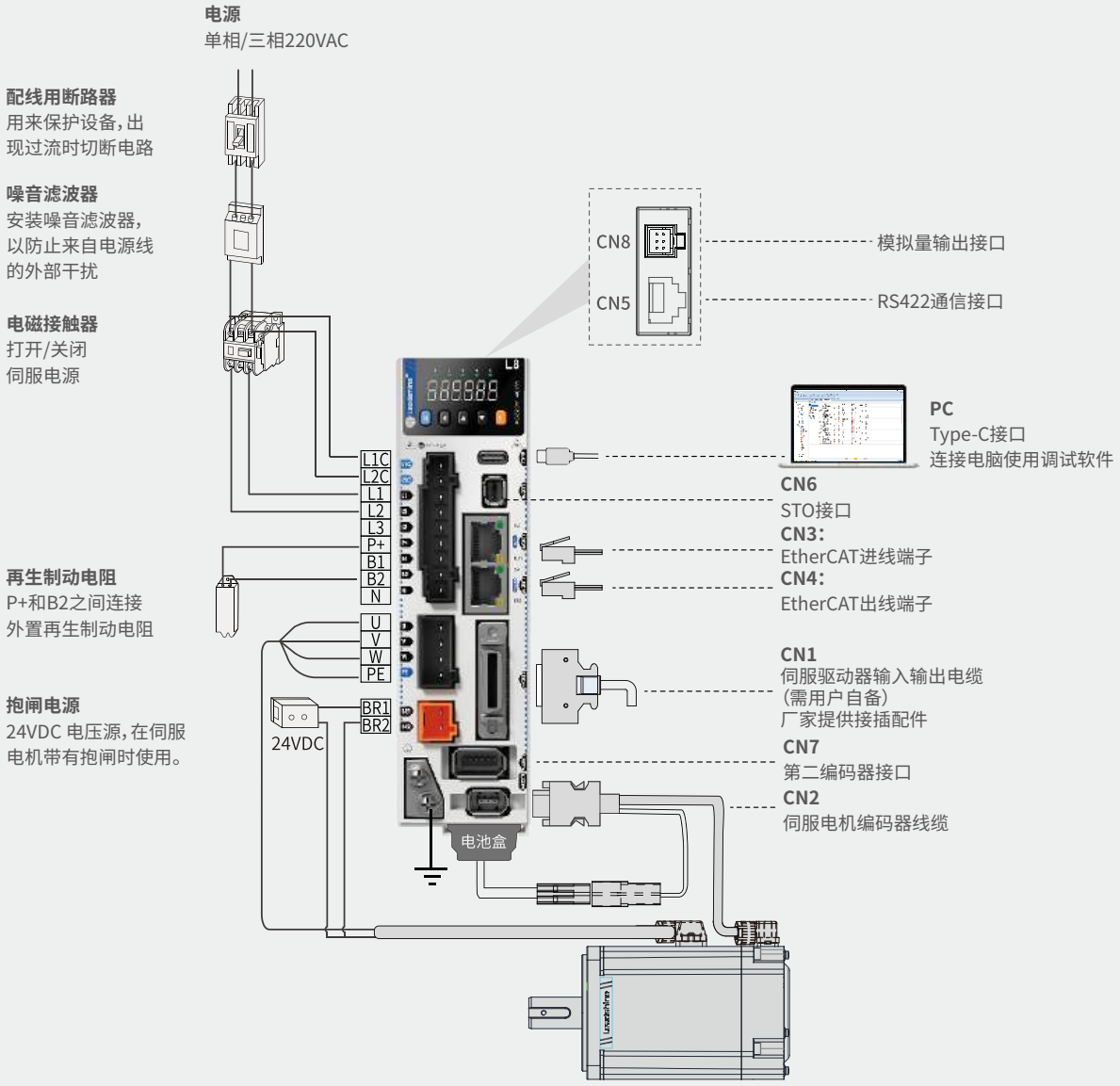

注1：仅举例单相220V电源接法
注2：外接制动电阻时，请拆下伺服驱动器B1、B2端子间短接线后再进行连接。

驱动器与外围设备连接图

L8EC-2000T~3000T外围设备连接图

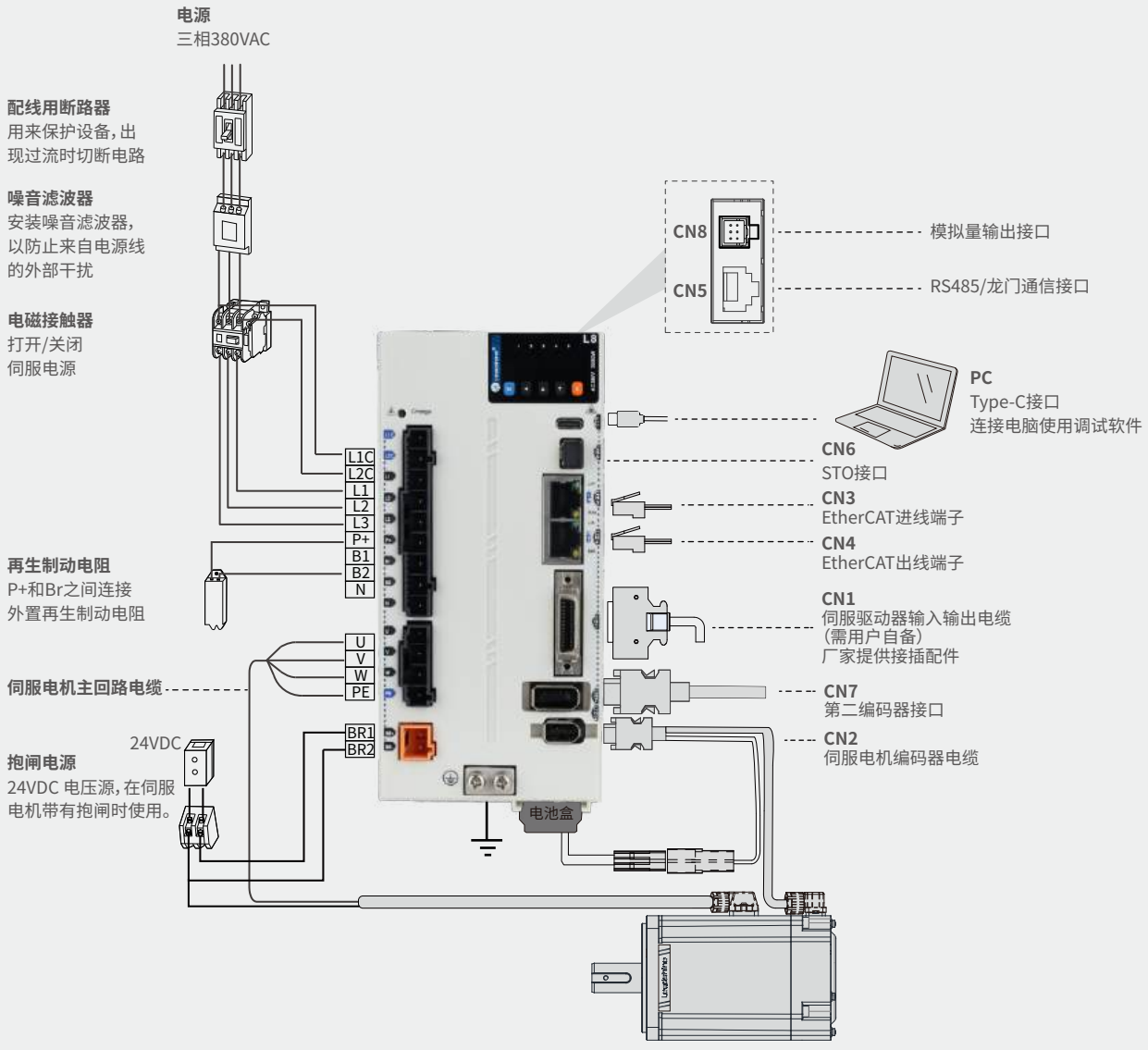

驱动器接线图

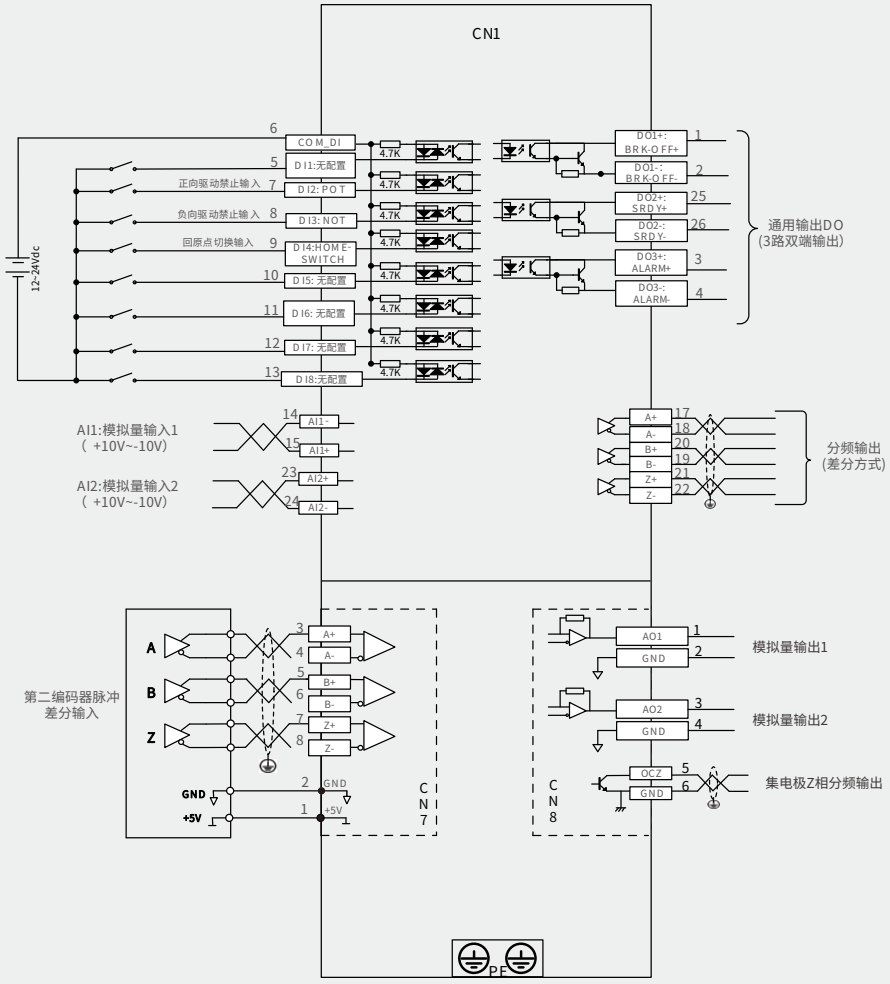

注1:网络接口请选用超五类双屏蔽线缆,直连和交叉的以太网线缆均可。
注2:DO 输出电源用户自备,电源范围12V~24V。DO 端口最大允许电压30VDC,最大允许电流50mA。

L8P系列 脉冲高端型

L8P系列交流伺服驱动器是深圳市雷赛智能控制股份有限公司自主研制的高端交流伺服驱动器，有功能齐全、性能优越、安全可靠以及体积小等特点，满足一流产品标准，适用于高端应用场景。

- 3.5kHz速度环带宽
- 标配直驱刹车
- 具备STO（符合SIL3等级）
- 支持全闭环、龙门同步、超级跟随

接口说明

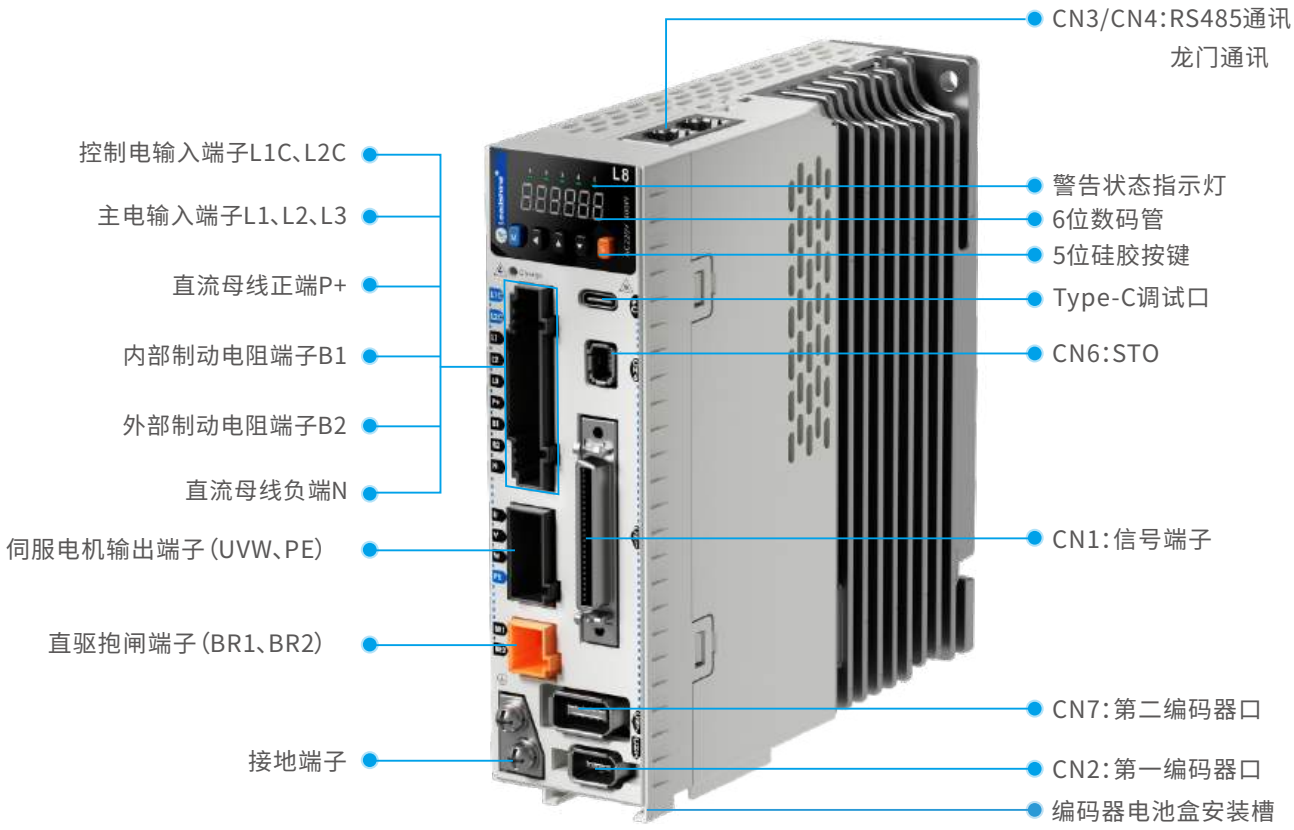

驱动器与外围设备连接图

L8P-100~2000外围设备连接图

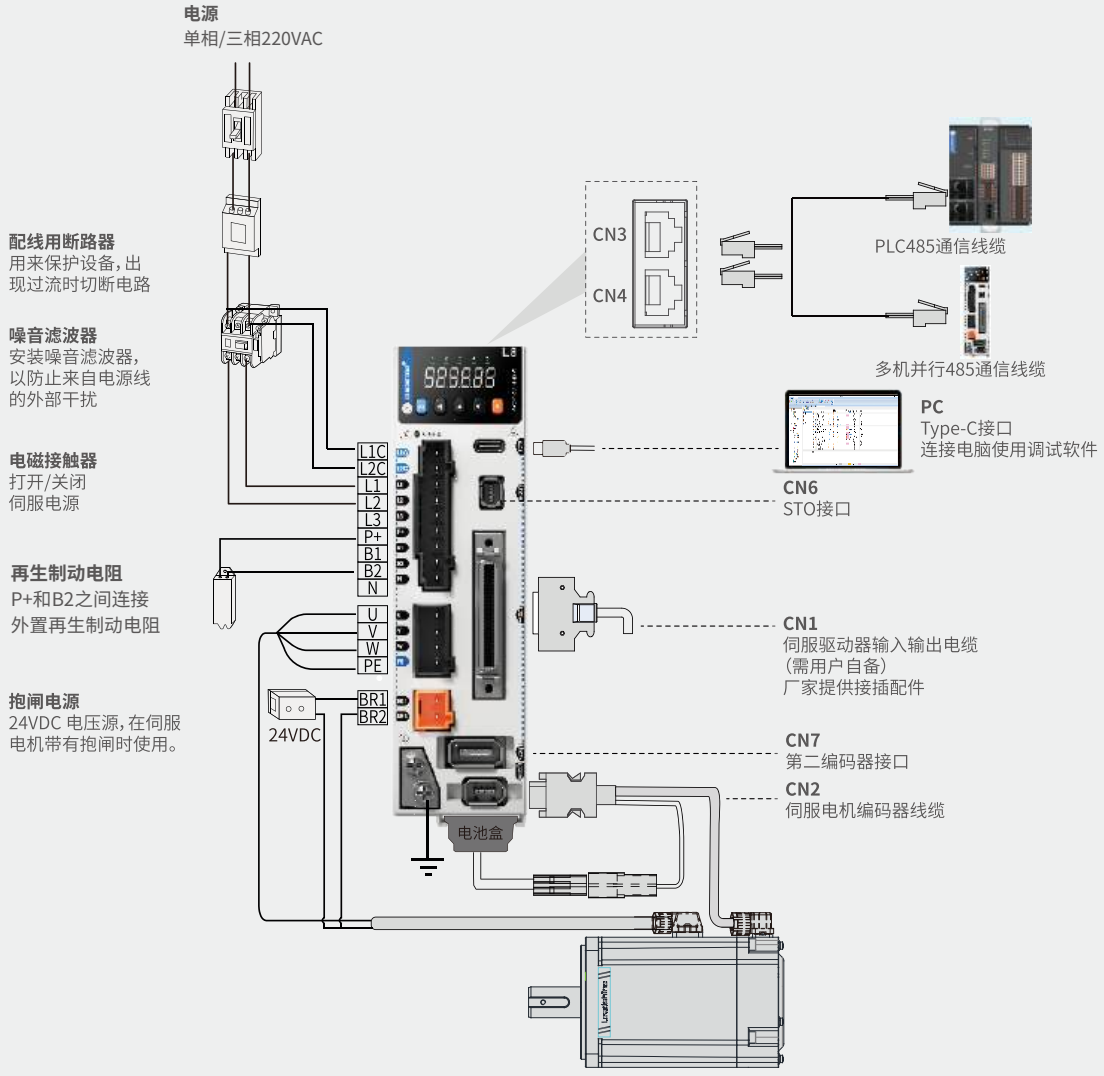

注1：仅举例单相220V电源接法
注2：外接制动电阻时，请拆下伺服驱动器B1、B2端子间短接线后再进行连接。

驱动器与外围设备连接图

L8P-2000T~3000T外围设备连接图

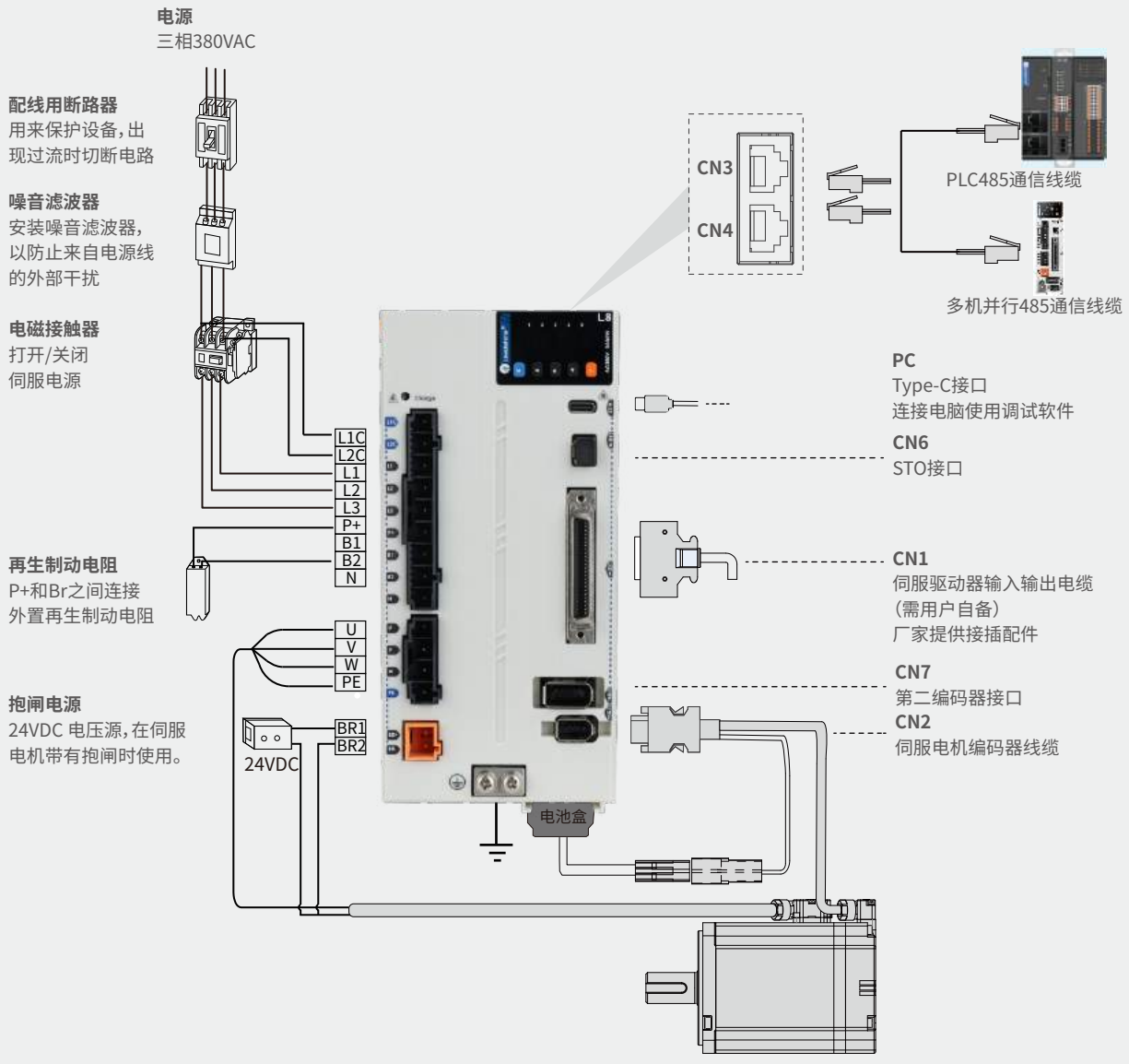

驱动器接线图

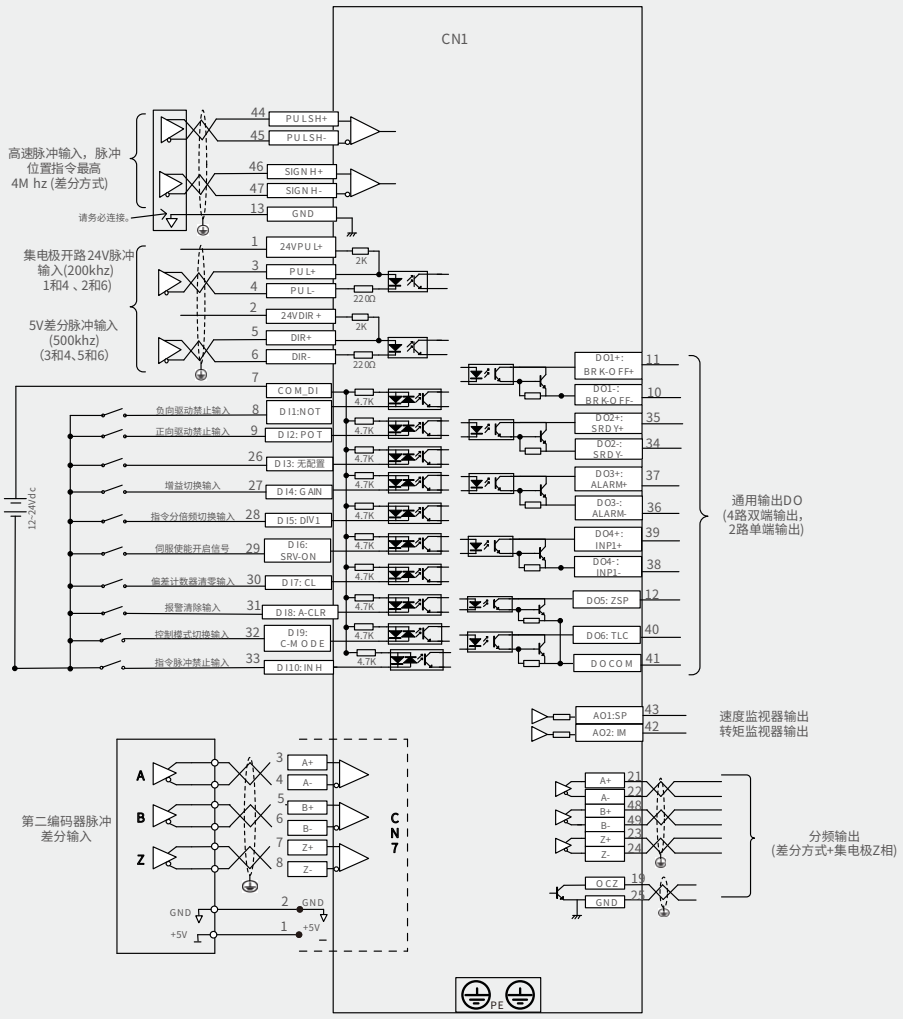

注1：脉冲口接线请选用双绞屏蔽线，屏蔽层必须两端接 PE，GND 与上位机信号地可靠连接。
注2：DO 输出电源用户自备，电源范围 12V~24V。DO 端口最大允许电压 30VDC，最大允许电流50mA。
注3：编码器分频输出线缆请选用双绞屏蔽线，屏蔽层必须两端接 PE，GND 与上位机信号地可靠连接。

L8EC-L系列 EtherCAT总线直驱高端型

L8EC-L系列高端型直驱伺服驱动器是深圳市雷赛智能控制股份有限公司自主研制的全数字总线式直驱伺服，基于ETG COE+CANopen DSP402协议，可与支持此标准协议的控制器/驱动器无缝连接。
L8EC-L系列采用最新数字信号处理器DSP和智能化功率模块（IPM），集成度高、体积小、保护完善、可靠性好。采用最优PID算法完成PWM控制，性能已达到国外同类产品的水平。

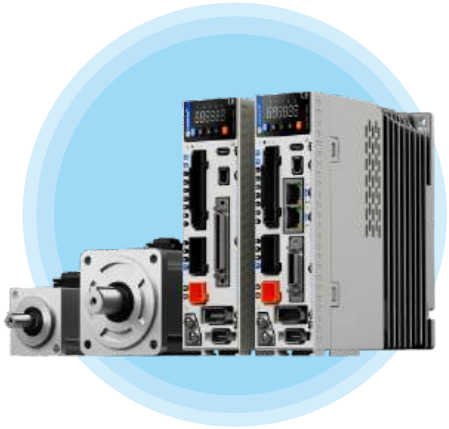

- 3.5kHz速度环带宽
- 125μs总线通讯周期
- 标配直驱刹车
- 具备STO（符合SIL3等级
- 支持全闭环、龙门同步、超级跟随

接口说明

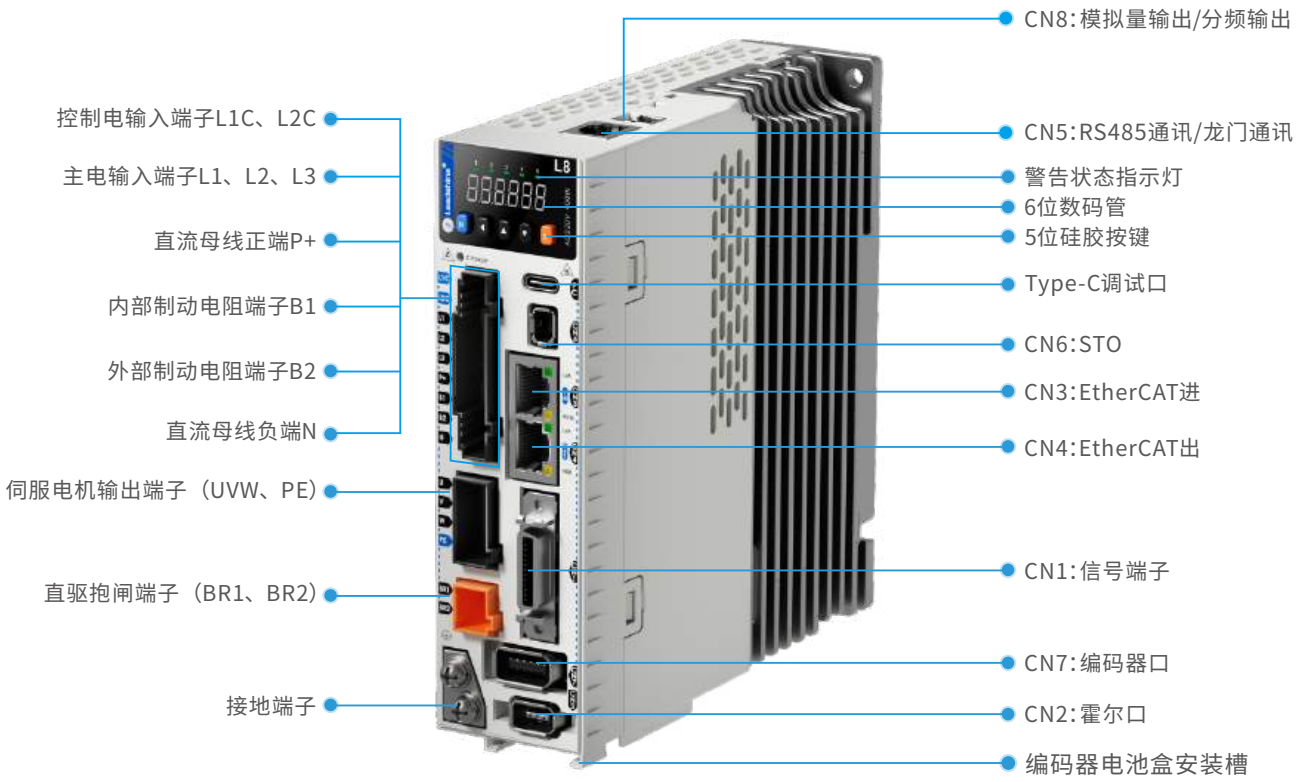

驱动器与外围设备连接图

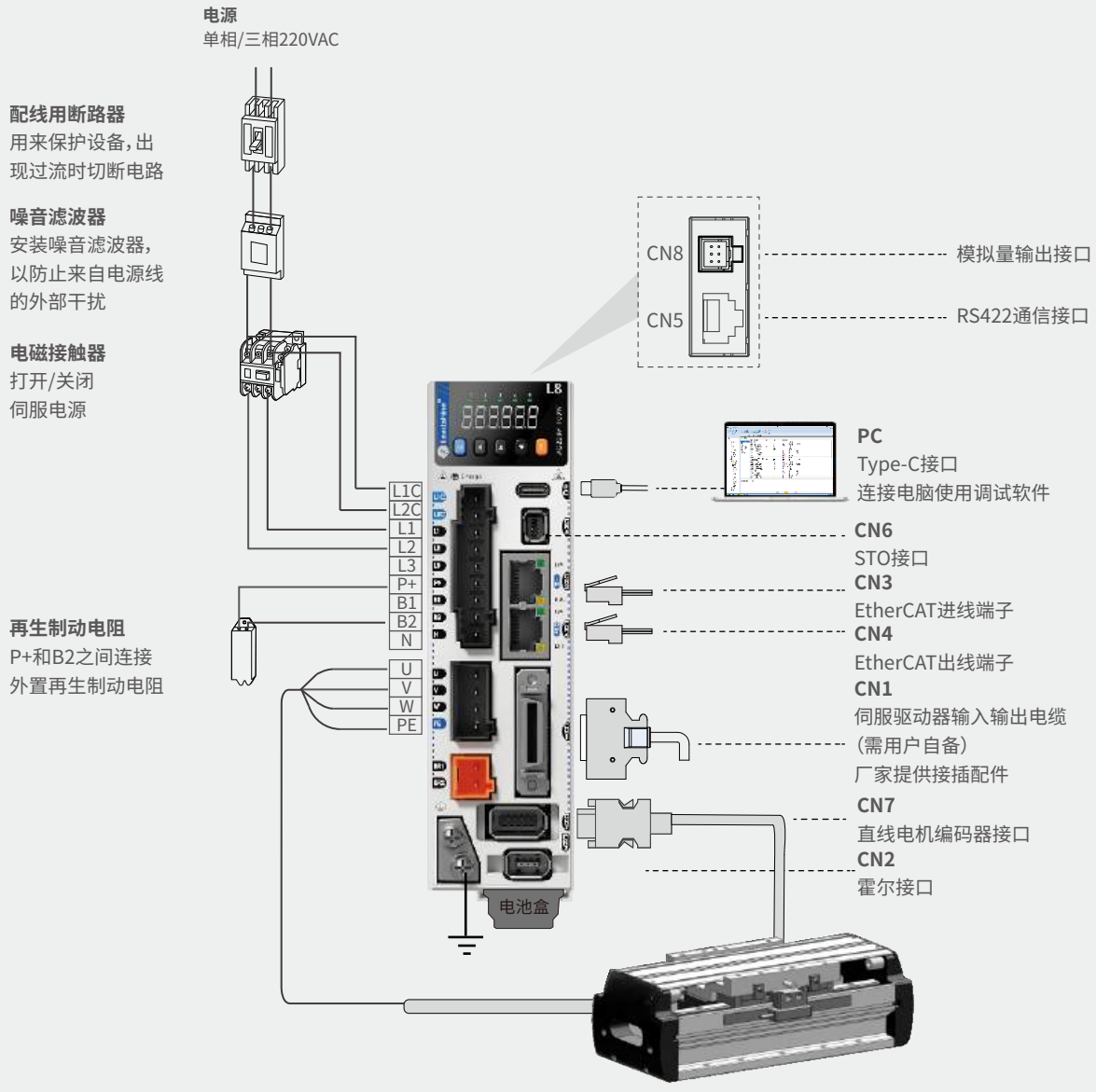

注1：仅举例单相220V电源接法
注2：外接制动电阻时，请拆下伺服驱动器B1、B2端子间短接线后再进行连接。

驱动器接线图

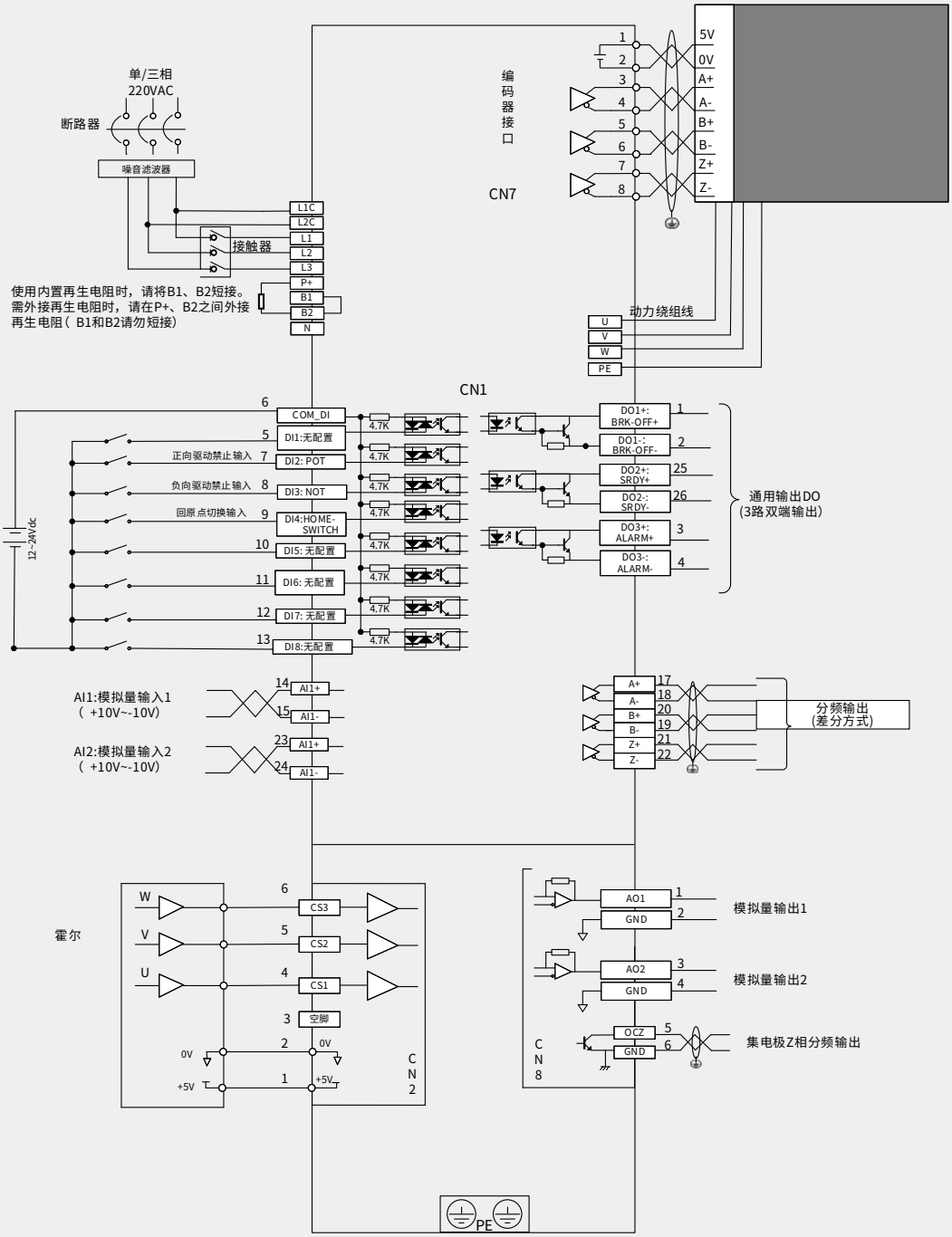

注1：网络接口请选用超五类双屏蔽线缆，直连和交叉的以太网线缆均可。
注2：DO 输出电源用户自备，电源范围12V~24V。DO 端口最大允许电压30VDC，最大允许电流50mA。

L8P-L系列

脉冲直驱高端型

L8P-L系列高端型直驱伺服驱动器是深圳市雷赛智能控制股份有限公司自主研制的支持脉冲指令和RS485总线通讯的直驱伺服，功能齐全、性能优越、安全可靠、体积小巧，满足一流产品标准，适用于高端应用场景。

- 3.5kHz速度环带宽
- 标配直驱刹车
- 具备STO（符合SIL3等级）
- 支持全闭环、龙门同步、超级跟随

接口说明

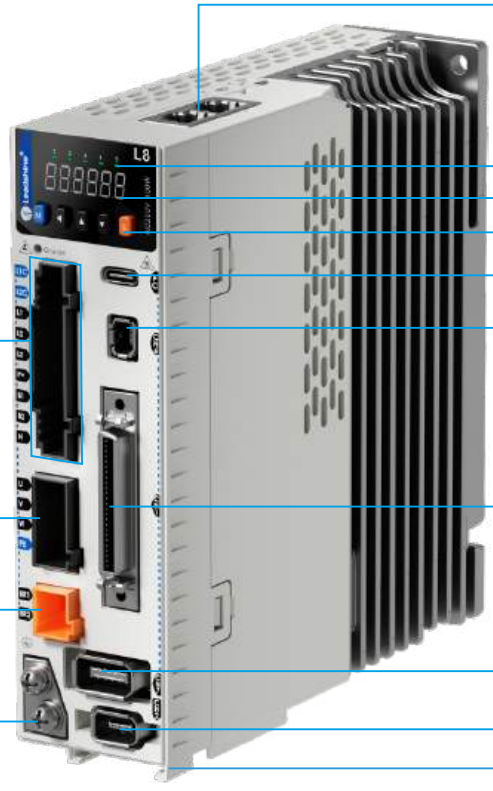

驱动器与外围设备连接图

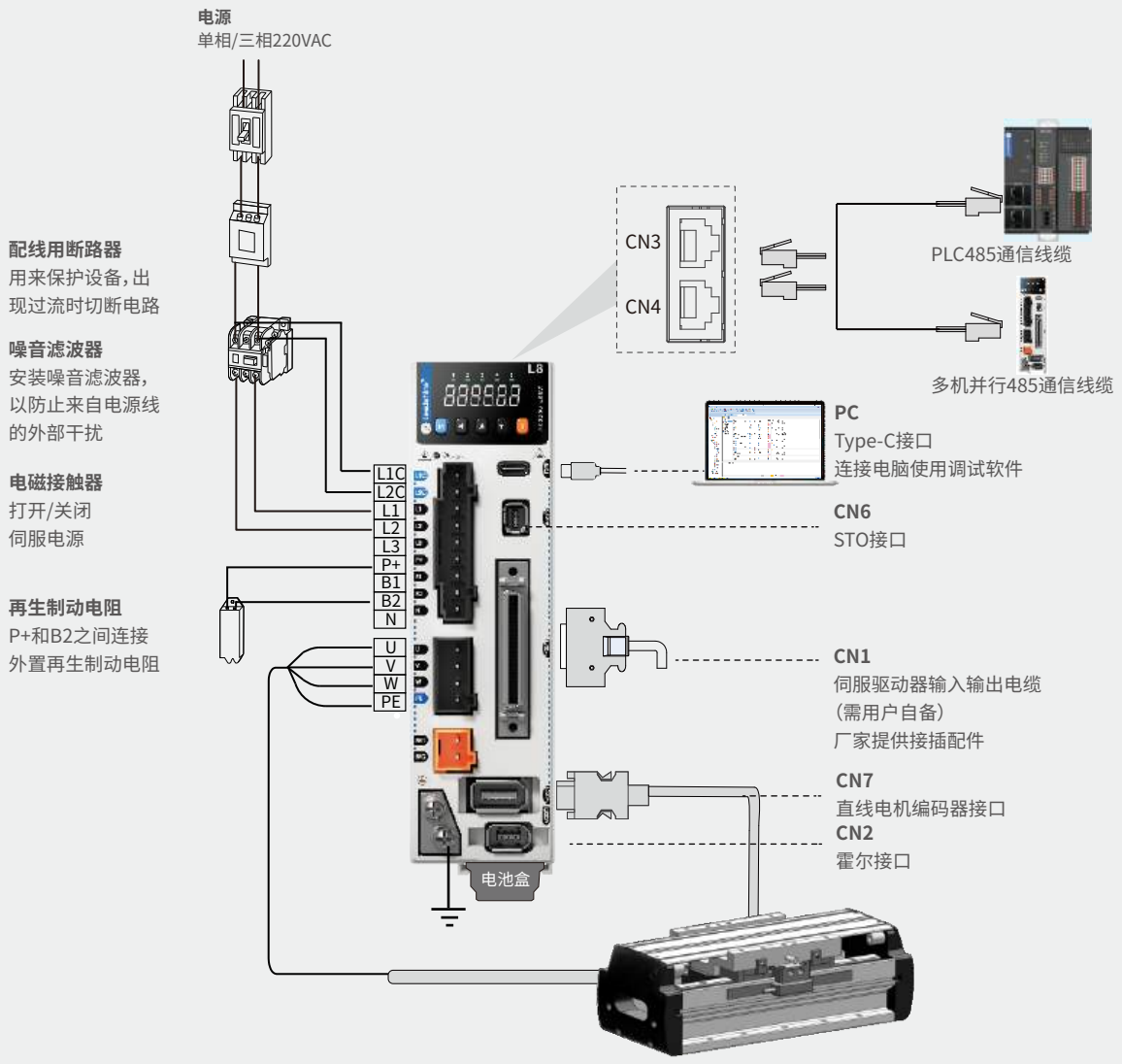

注1：仅举例单相220V电源接法
注2：外接制动电阻时，请拆下伺服驱动器B1、B2端子间短接线后再进行连接。

驱动器接线图

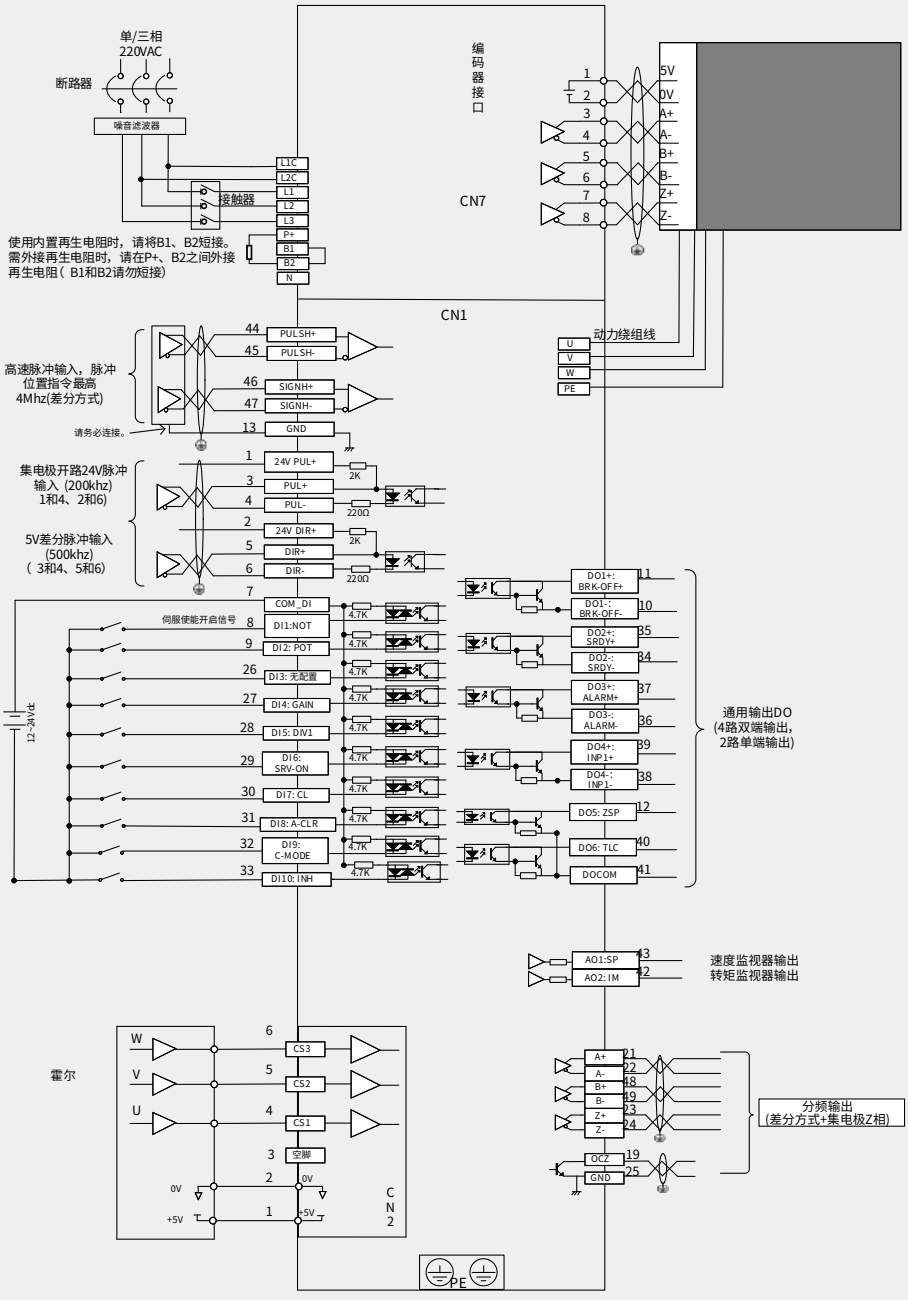

注1：脉冲口接线请选用双绞屏蔽线，屏蔽层必须两端接 PE，GND 与上位机信号地可靠连接。
注2：DO 输出电源用户自备，电源范围 12V~24V。DO 端口最大允许电压 30VDC，最大允许电流50mA。
注3：编码器分频输出线缆请选用双绞屏蔽线，屏蔽层必须两端接 PE，GND 与上位机信号地可靠连接。

L7系列

通用型交流伺服系统

EtherCAT

RS485

脉冲指令

PROFINET

功率覆盖
100W~22kW

L7系列交流伺服驱动器产品是深圳市雷赛智能控制股份有限公司自主研制的通用型交流伺服驱动器,支持EtherCAT、Modbus 和Profinet等通讯协议;有性能优越,性价比高、安全可靠以及调试方便等特点。L7系列产品提供了刚性表设置、惯量识别和振动抑制功能,使伺服驱动器的调试操作变得简单易用,配合24位多圈光编的ACM2高响应伺服电机,运行可靠平稳,控制更加精准。主要应用于电子制造、机械手、激光、机床等行业的自动化设备。

性能优异

- 3.2kHz速度环带宽
- 24 Bit多圈绝对值编码器
- 6500rpm最高转速

系列齐全

- 一键整定省人工
- 功率覆盖100W~22kW
- 支持多种总线通讯协议

稳定可靠

- 电机防护等级IP67
- 具备STO(SIL3等级)
- 标配动态制动

系统架构

运动控制PLC&运动控制卡

SC系列

小型PLC

MC系列

中型PLC

LC系列

大型PLC

DMC系列

运动控制卡

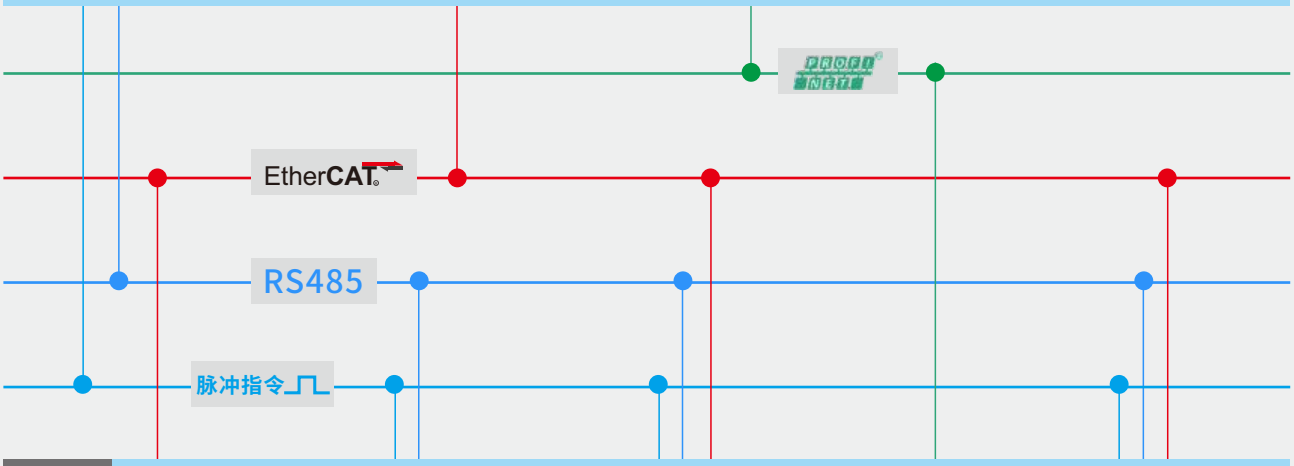

驱动器

EtherCAT

L7N

EtherCAT总线通用型

220V，100W~2kW

380V,750W~7.5kW

RS485

L7P

脉冲通用型（含RS485）

220V，100W~2kW

380V，750W~7.5kW

EtherCAT

RS485

L7P/N

大功率伺服

380V，11kW~22kW

PROFINET

L7PN

PROFINET总线通用型

220V,100W~2kW

380V,750W~7.5kW

EtherCAT

RS485

L7L

直驱通用型

220V，3.0A~8.0A

电机

标配ACM2H系列

（24位多圈光编）

标配ACM2M大功率系列

（24位多圈光编）

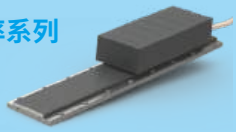

直线电机

L7N系列 EtherCAT总线通用型

L7N系列伺服是EtheCAT高速总线型交流伺服驱动器，功率范围100W~7.5kW，接口功能有两种版本可选，其中增强版接口功能可支持分频输出和STO。主要用于光伏、锂电、半导体、机器人、电子、激光、精密机床、物流等。

- 3.2kHz速度环带宽
- 24Bit多圈绝对值编码器
- 标配动态制动
- 具备STO(SIL3等级)
- 支持仅USB供电导入、导出参数

接口说明

引脚号	功能定义	引脚号	功能定义
10	数字输入1	13	DI输入公共端
9	数字输入2	1	数字输出1正端
8	数字输入3	6	数字输出1负端
7	探针2	3	数字输出2正端
11	探针1	2	数字输出2负端
12	数字输入6	5	数字输出3正端
15	内置24V电源	4	数字输出3负端
14	内置24V电源GND		

驱动器与外围设备连接图

L7N-100~1000外围设备连接图

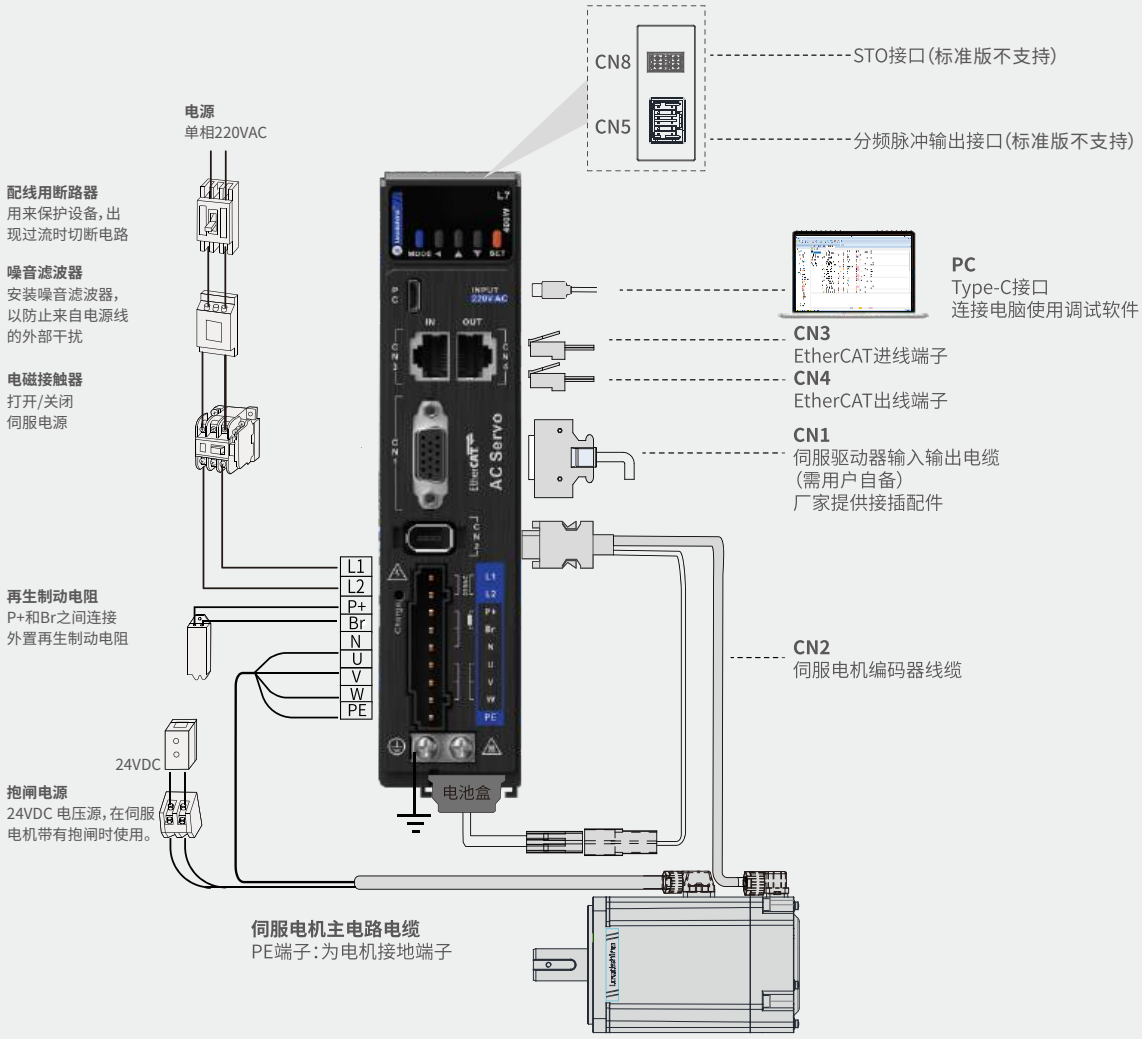

驱动器与外围设备连接图

L7N-1500~2000/L7N-750T~3000T外围设备连接图

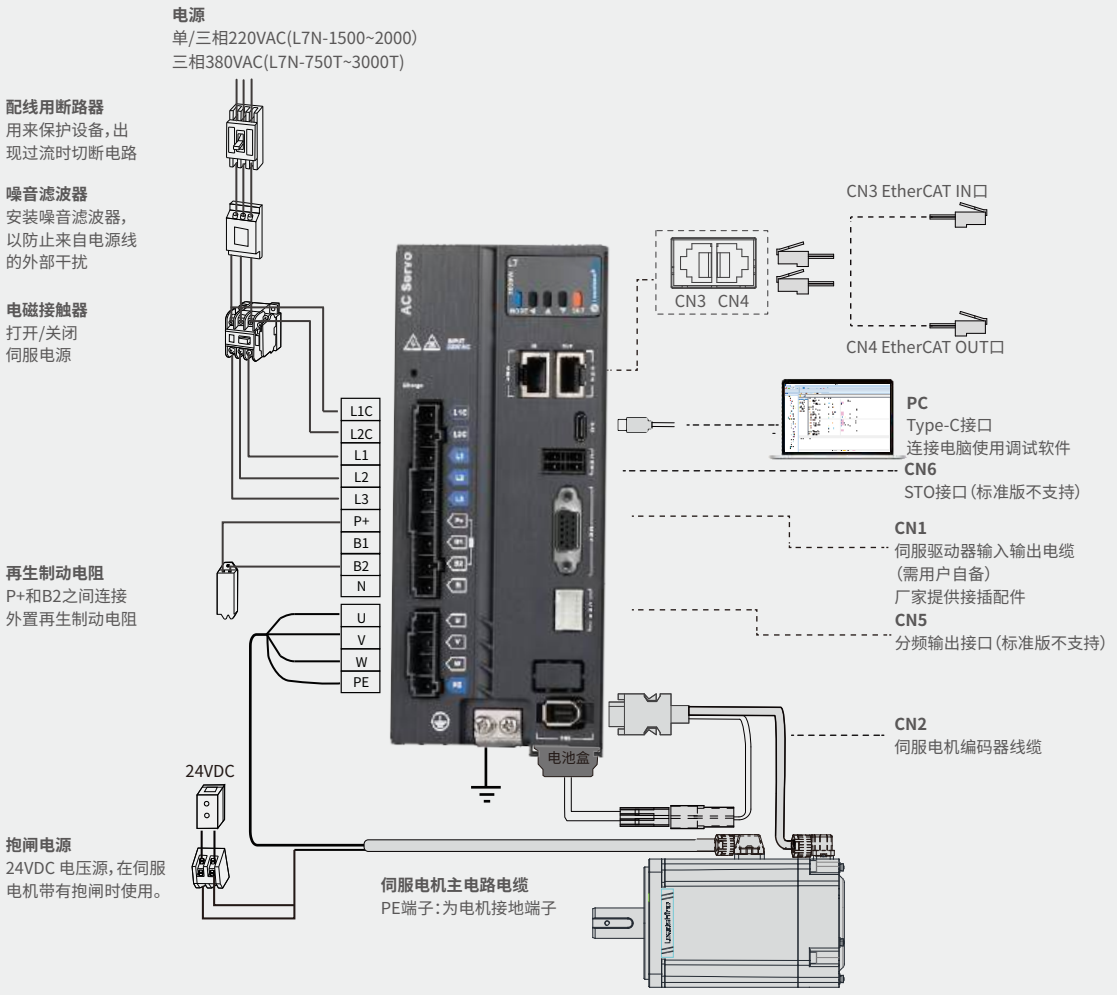

注1：仅举例三相220V电源接法
注2：外接制动电阻时，请拆下伺服驱动器B1、B2端子间短接线后再进行连接。

驱动器与外围设备连接图

L7N-4400T~7500T外围设备连接图

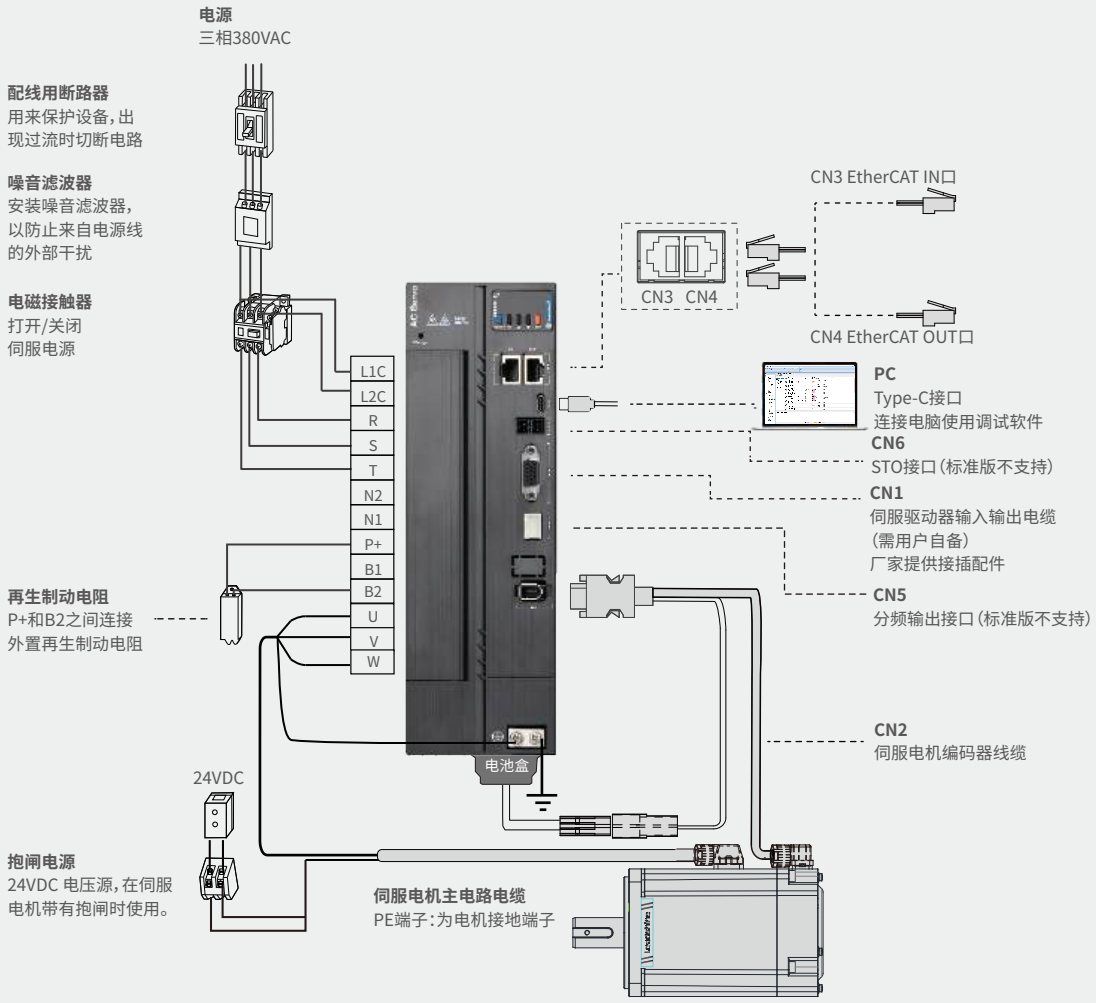

注1：外接制动电阻时，请拆下伺服驱动器B1、B2端子间短接线后再进行连接。
注2: 如需外接直流电抗器，请在N1 N2之间接入 (默认N1，N2短接)

驱动器接线图

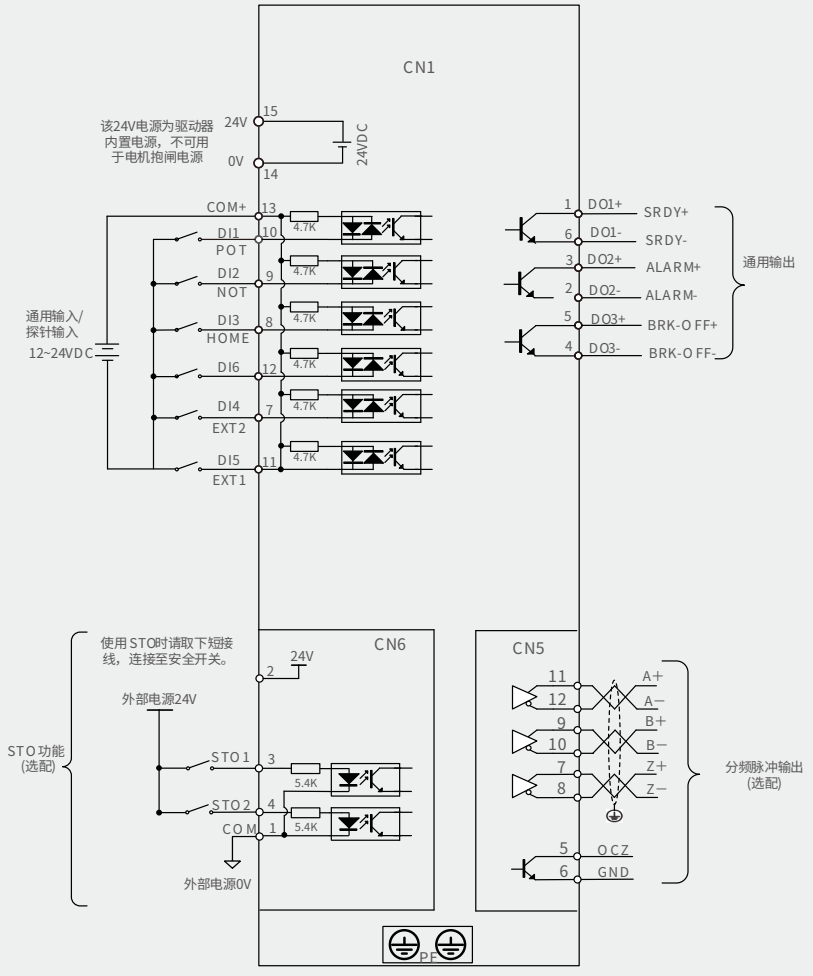

注1：网络接口请选用超五类双屏蔽线缆，直连和交叉的以太网线缆均可。
注2：DO 输出电源用户自备，电源范围12V~24V。DO 端口最大允许电压30VDC，最大允许电流50mA。
注3：编码器分频输出线缆请选用双绞屏蔽线，屏蔽层必须两端接 PE，GND 与上位机信号地可靠连接。

L7P系列

脉冲通用型(含RS485)

L7P脉冲系列伺服是雷赛智能开发的脉冲型交流伺服，功率从100W到7.5kW。支持脉冲控制、速度控制、转矩控制、RS485通讯，内置单轴控制器，可配置16段内部指令位置。主要应用于电子制造、激光、雕刻、机床、注塑机械手、物流、纺织、机器人、新能源等各种行业自动化设备。

- 3.2kHz速度环带宽
- 24Bit多圈绝对值编码器
- 标配动态制动功能
- 支持仅USB供电导入、导出参数
- I/O接口丰富，支持8路输入、5路输出
- 支持最高4MHz脉冲指令输入

接口说明

- RS485通讯口
- CN1通用IO接口
- 数码管显示面板
- Type-C调试口
- CN1通用IO接口
- 编码器接口
- 主电/再生电阻/电机动力线接口
- 接地端子
- 编码器电池盒安装槽

引脚号	功能定义	引脚号	功能定义
41	低速脉冲指令方式： ①差分驱动输入 ②集电极开路 输入脉冲形态： ①脉冲+方向 ②A、B相正交脉冲 ③CW/CCW脉冲	9	数字输入1
43		10	数字输入2
37		34	数字输入3
39		8	数字输入4
35	低速脉冲集电极开路 24V电源输入公共端	33	数字输入5
		32	数字输入6
38	高速输入脉冲指令	30	数字输入8
36		12	数字输入9
42	高速位置指令符号	20	模拟量输入1
40		18	模拟量输入2
17	内置24V电源	19	模拟量地
14	内置24V电源GND	11	DI输入公共端

引脚号	功能定义
7	数字输出1正端
6	数字输出1负端
5	数字输出2正端
4	数字输出2负端
3	数字输出3正端
2	数字输出3负端
1	数字输出4正端
26	数字输出4负端
28	数字输出5正端
27	数字输出5负端
21	A相分频输出
22	
25	B相分频输出
23	
13	Z相分频输出
14	
44	Z相分频输出(OCZ)
29	集电极开路输出信号地
31	模拟量输出
15	内置5V电源
16	内置5V电源GND

驱动器与外围设备连接图

L7P-100~1000外围设备连接图

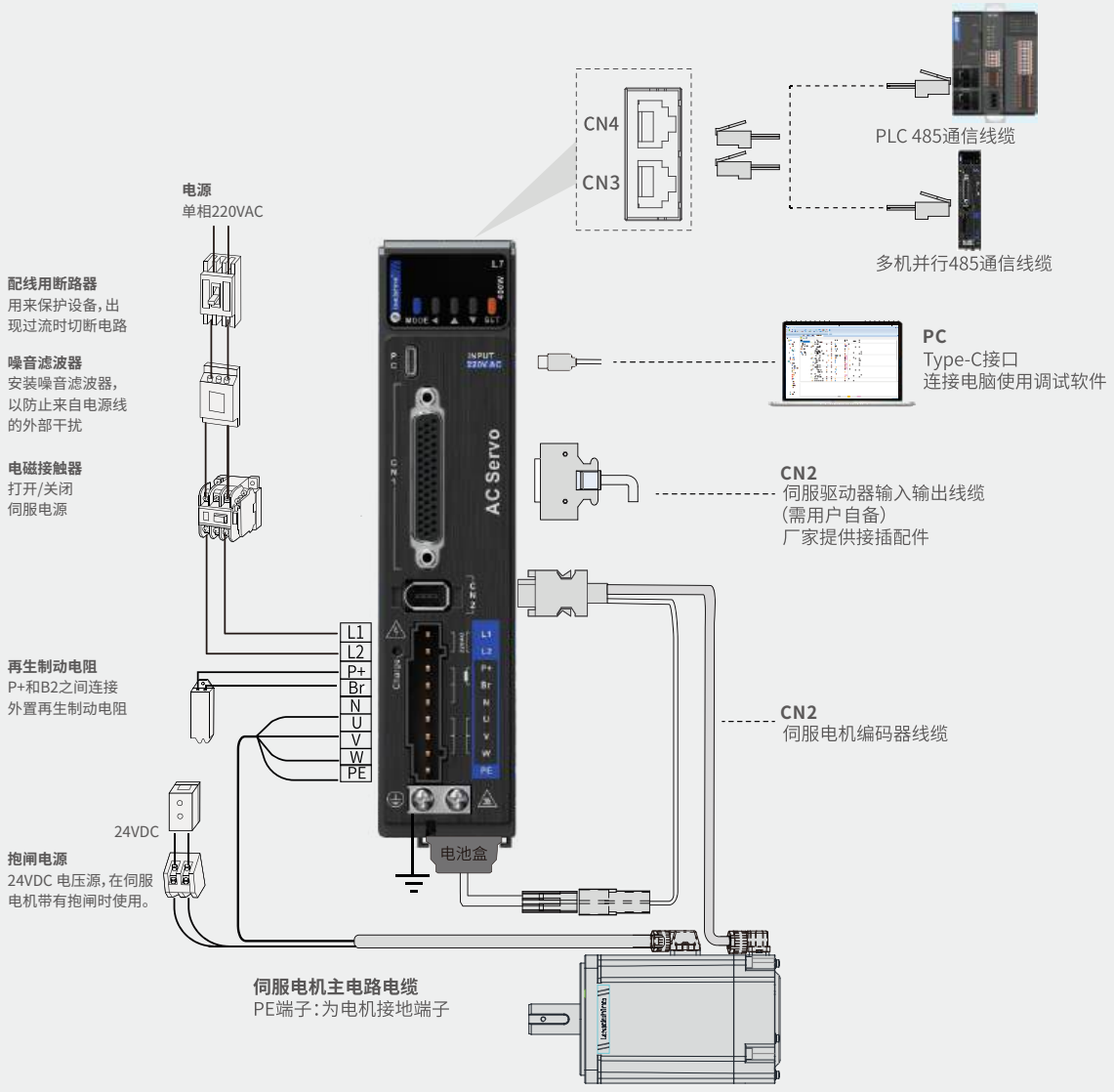

驱动器与外围设备连接图

L7P-1500~2000/L7P-750T~3000T外围设备连接图

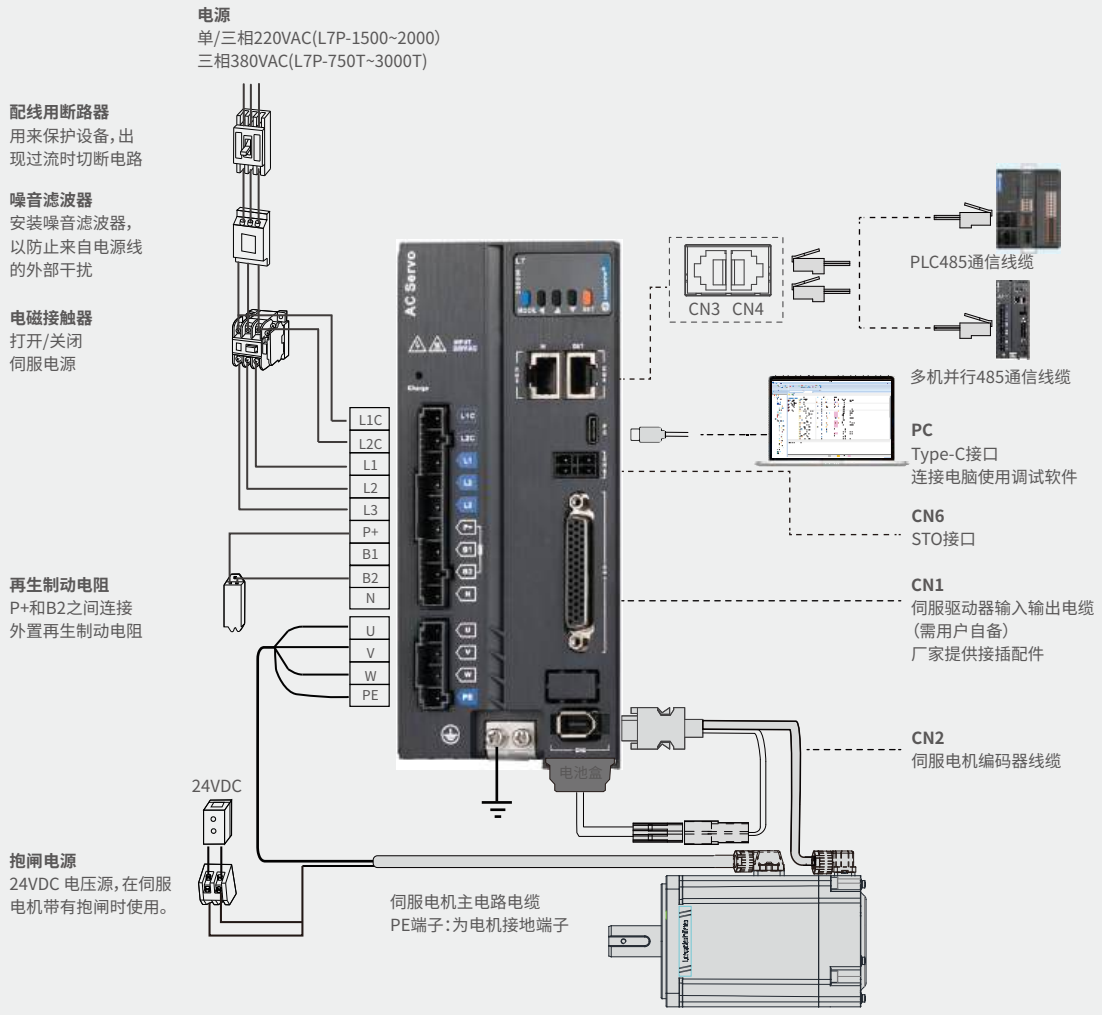

注1：仅举例三相220V电源接法
注2：外接制动电阻时，请拆下伺服驱动器B1、B2端子间短接线后再进行连接。

驱动器与外围设备连接图

L7P-4400T~7500T外围设备连接图

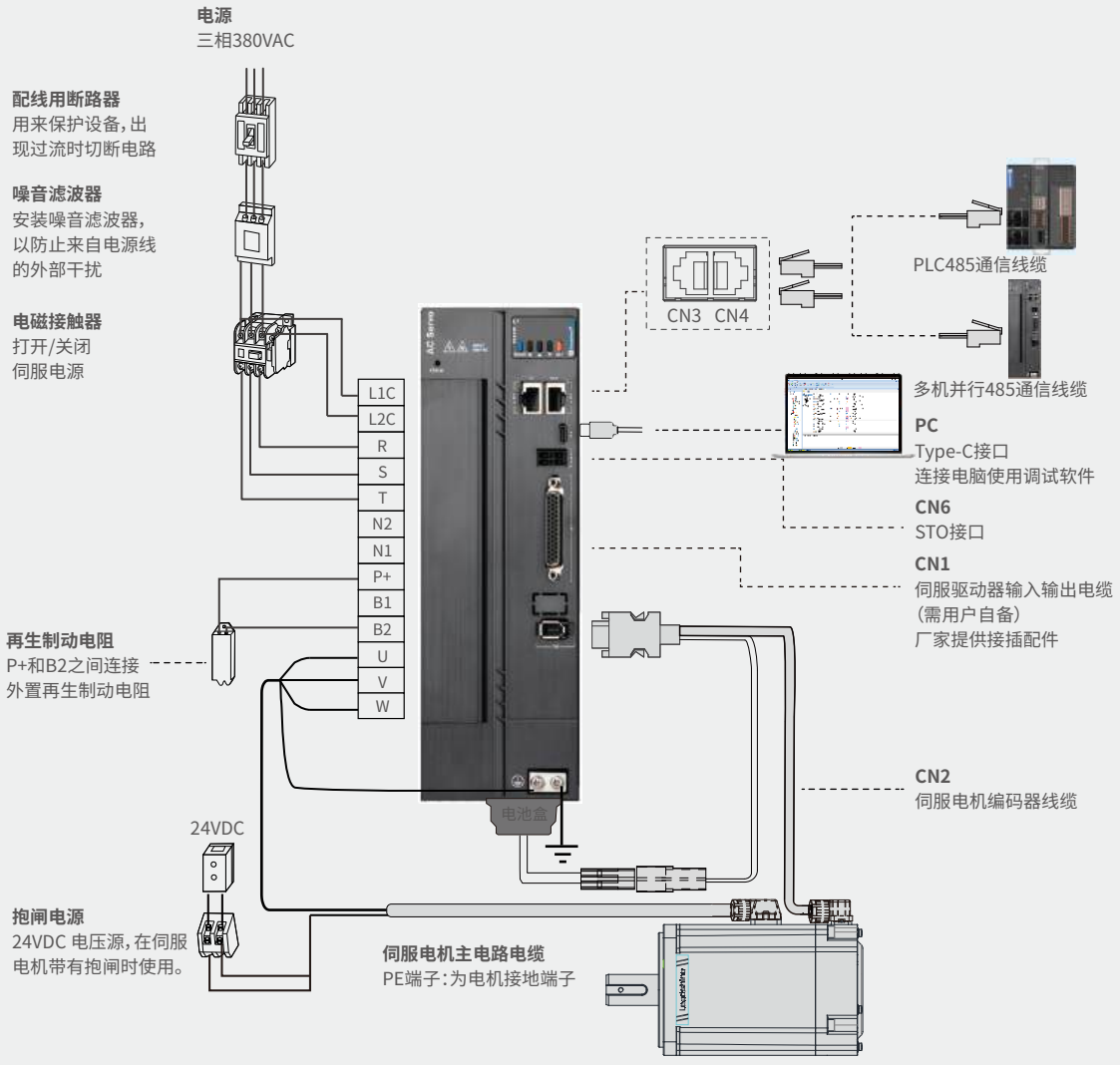

注1：外接制动电阻时，请拆下伺服驱动器B1、B2端子间短接线后再进行连接。
注2: 如需外接直流电抗器，请在N1 N2之间接入 (默认N1，N2短接)

驱动器接线图

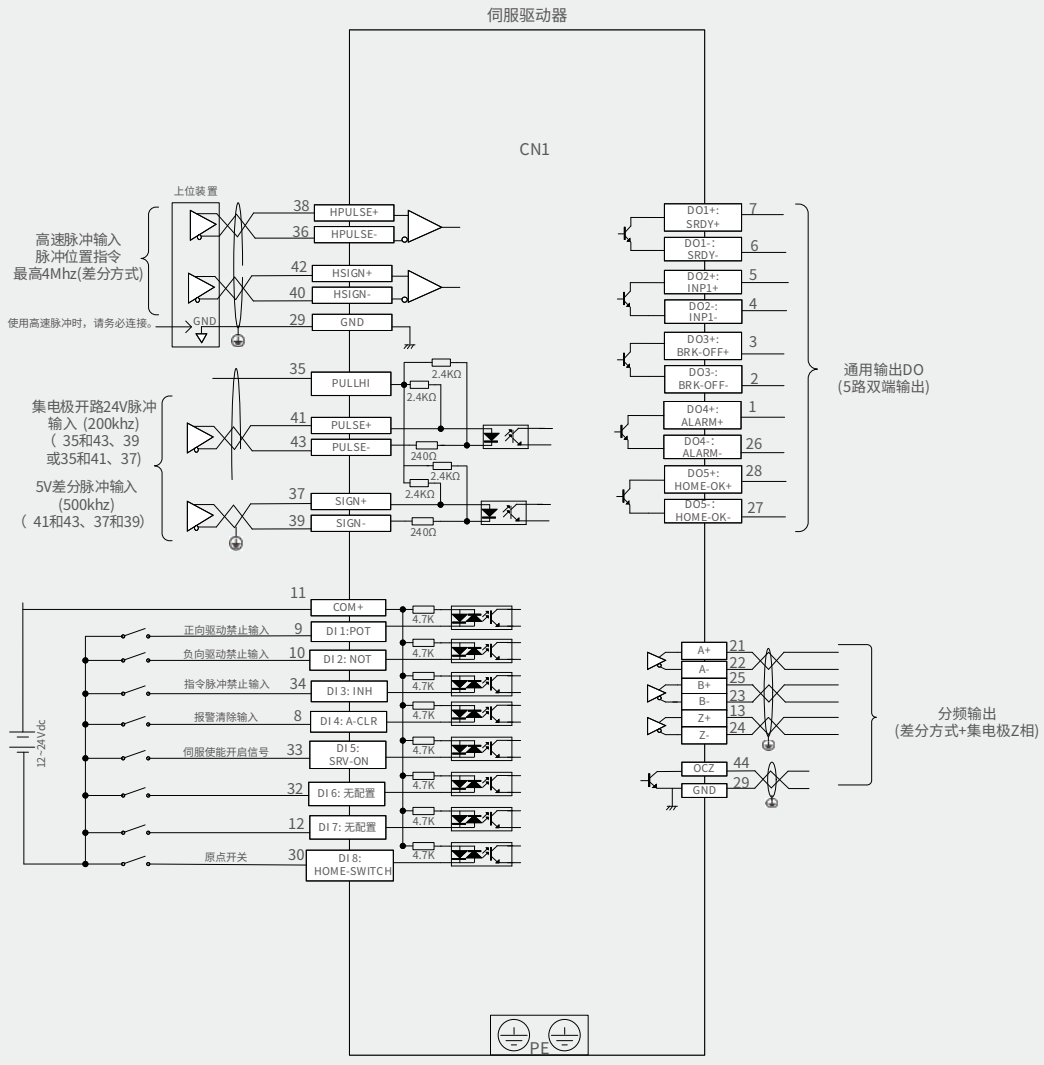

注1：脉冲口接线请选用双绞屏蔽线，屏蔽层必须两端接 PE，GND 与上位机信号地可靠连接。
注2：DO 输出电源用户自备，电源范围 12V~24V。DO 端口最大允许电压 30VDC，最大允许电流50mA。
注3：编码器分频输出线缆请选用双绞屏蔽线，屏蔽层必须两端接 PE，GND 与上位机信号地可靠连接。

L7P/N大功率系列

大功率通用型

L7P/N大功率系列产品功率范围为 11kW~22kW，分别支持Modbus / EtherCAT 通讯协议，采用对应的通讯接口，配合上位机（包含控制器、PLC）可实现多台伺服驱动器组网运行。另外 L7N中大功率系列产品搭载了最新的一键自整定功能，提供了刚性表设置、惯量识别和振动抑制功能，支持 Type-C 连接调试，使伺服驱动器的操作调试变得简单易用。配合 ACM2 系列高响应伺服电机（电机搭配 24 位多圈绝对值编码器），支持 PT1000 电机温度检测保证电机稳定可靠运行。同时还支持龙门同步、全闭环、超级跟踪功能。

- 2.0kHz速度环带宽
- 24Bit多圈绝对值编码器
- 支持仅USB供电导入、导出参数
- 支持PTC温度检测
- 最高2倍过载

接口说明

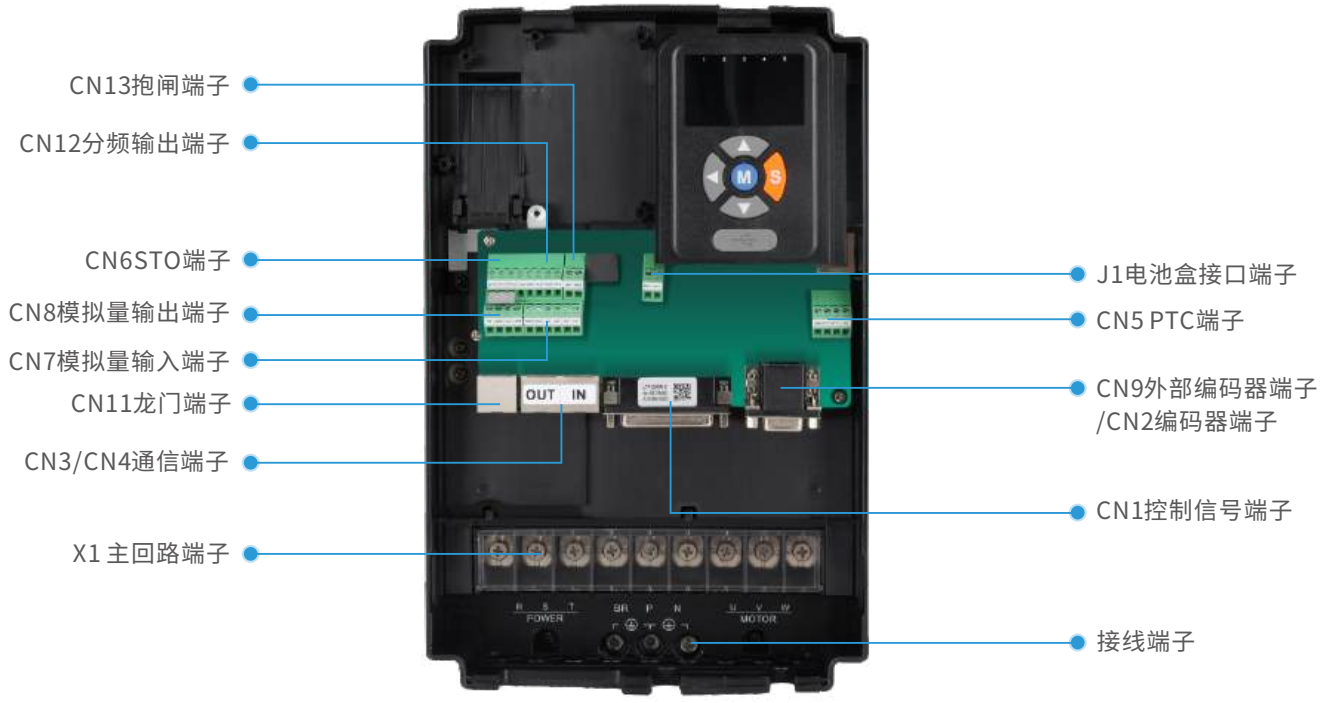

驱动器与外围设备连接图

L7P-11K0T~22K0T/L7N-11K0T~22K0T外围设备连接图

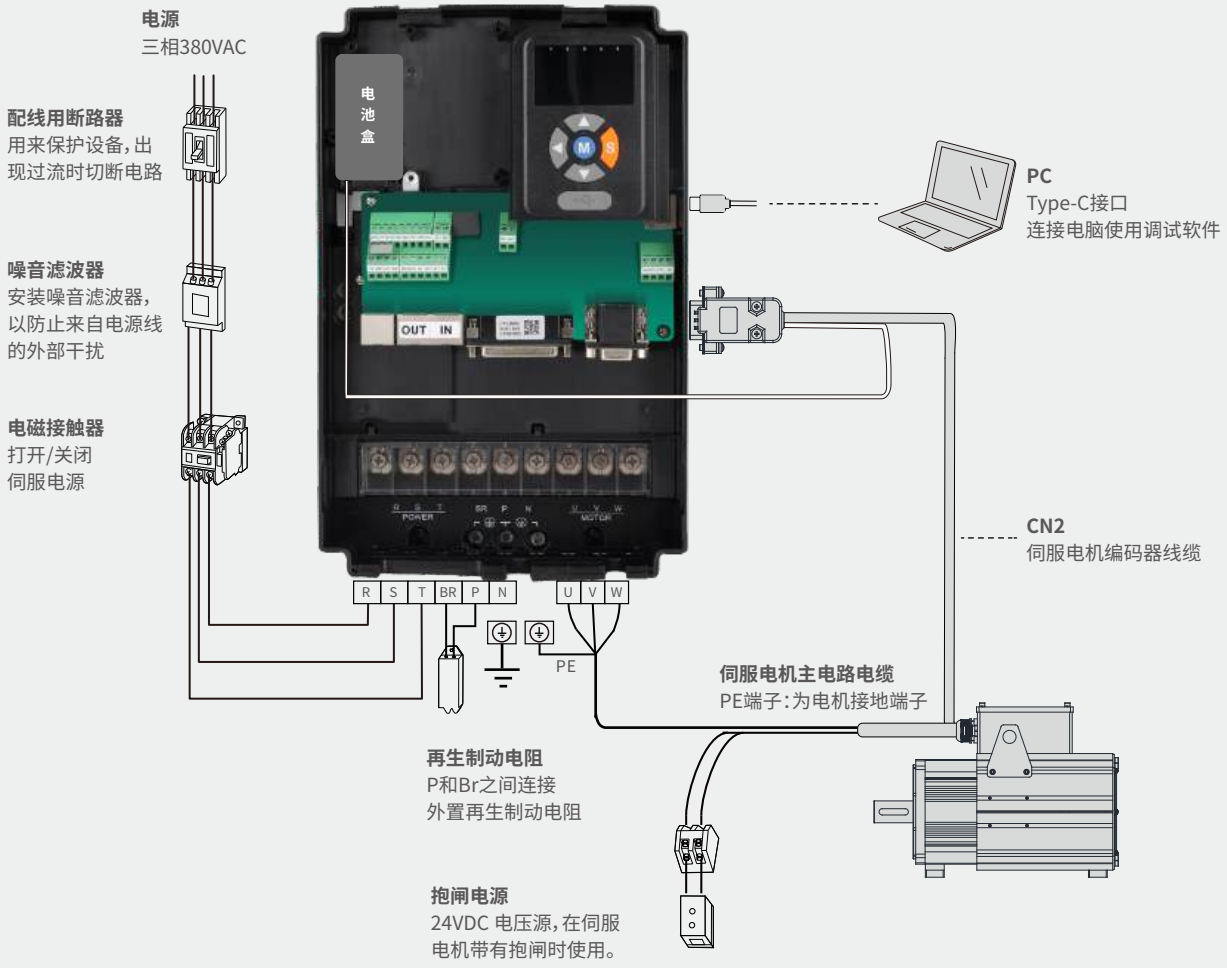

驱动器接线图

L7P-11K0T~22K0T驱动器接线图

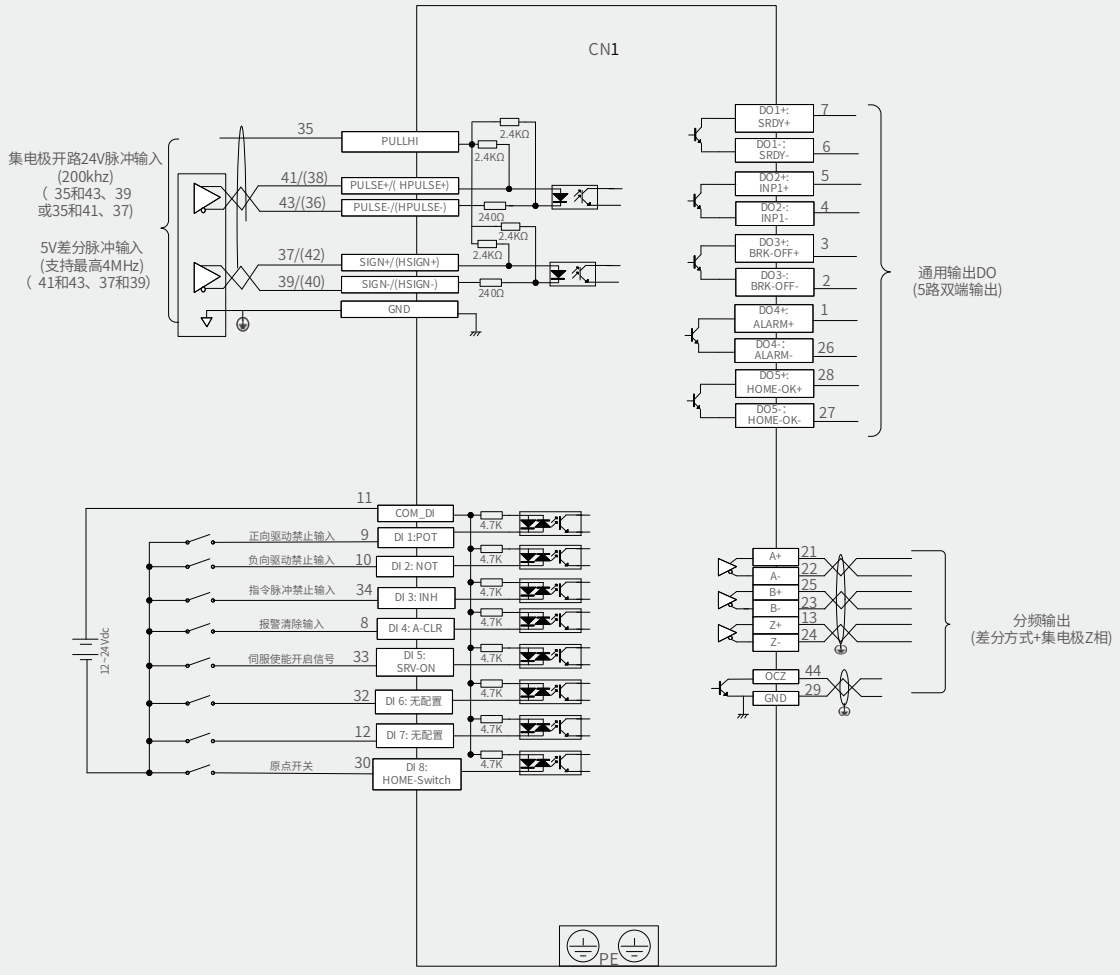

备注：

注1：脉冲口接线请选用双绞屏蔽线，屏蔽层必须两端接PE，GND与上位机信号地可靠连接。

注2：DO输出电源用户自备，电源范围12V~24V。DO端口最大允许电压30VDC，最大允许电流50mA。

注3：编码器分频输出线缆请选用双绞屏蔽线，屏蔽层必须两端接PE，GND与上位机信号地可靠连接。

驱动器接线图

L7N-11K0T~22K0T驱动器接线图

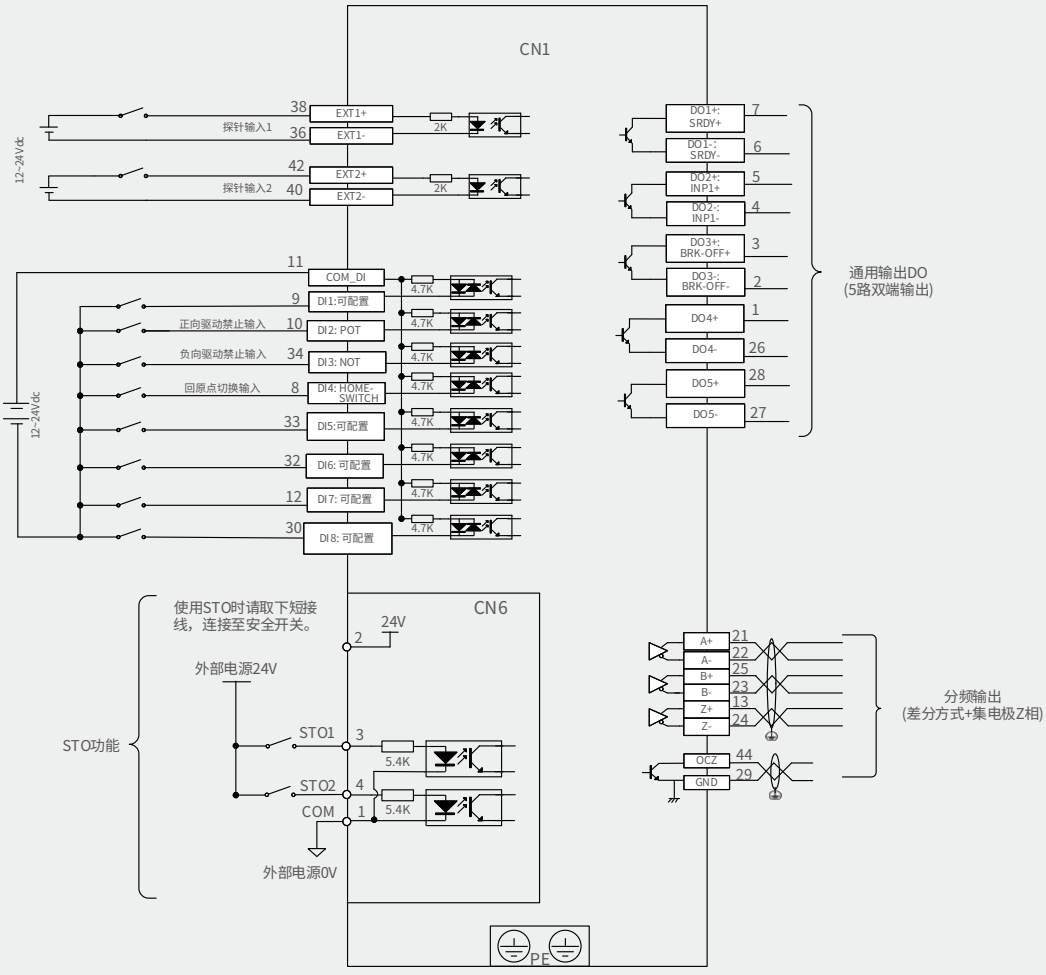

备注：

注1：网络接口请选用超五类双屏蔽线缆，直连和交叉的以太网线缆均可。

注2：DO输出电源用户自备，电源范围12V~24V。DO端口最大允许电压30VDC，最大允许电流50mA。

注3：编码器分频输出线缆请选用双绞屏蔽线，屏蔽层必须两端接PE，GND与上位机信号地可靠连接。

L7PN系列 PROFINET总线通用型

L7PN系列伺服是雷赛智能研制的支持 PROFINET 通讯协议的高性能交流伺服驱动器。支持 1、3、111、102、105 号报文及附加报文 750和雷赛附加报文901，可以与 S7-200 SMART 、S7-1200、S7-1500/1500T 等多款 PN 总线上位机配合实现各种运动控制功能，广泛应用于包装、物流、光伏、锂电等行业。L7PN伺服，配套功率范围为 400W~7.5KW,匹配ACM2系列电机，实现高精度的运动控制。

- PN总线通讯，支持多种主流报文
- 3.2kHz速度环带宽
- 最小同步周期达500μs
- 支持一键自整定功能

接口说明

显示操作面板

CN3:PROFINET接口 P1

CN4:PROFINET接口 P2

USB调试口

CN1:通用IO

控制电/主电/外置电阻接口

电机动力线接口

CN2:编码器接口

功能定义	引脚号	引脚号	功能定义
数字输入信号1	DI1	DO1+	双端数字输出信号1
数字输入信号2	DI2	DO1-	
数字输入信号3	DI3	DO2+	双端数字输出信号2
数字输入信号4	DI4	DO2-	
数字输入信号5	DI5	DO3+	双端数字输出信号3
数字输入信号6	DI6	DO3-	
数字输入公共端	DI COM	NC	保留
抱闸信号输出正端	BRK+	NC	
抱闸信号输出负端	BRK-	NC	
屏蔽接地	PE	NC	

驱动器与外围设备连接图

L7PN-400~2000/L7PN-750T~3000T外围设备连接图

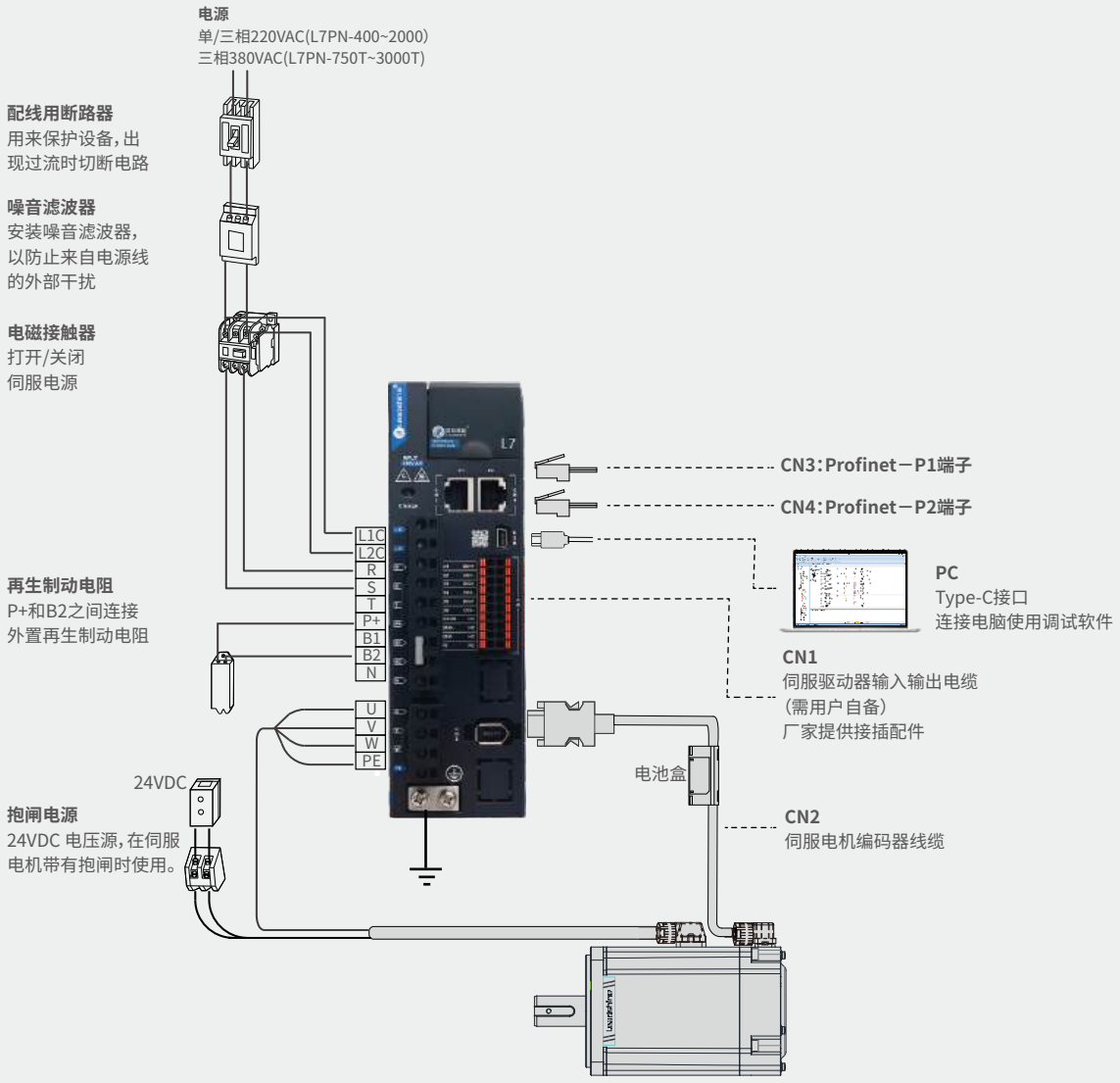

注1：仅举例三相380V电源接法；L7PN-400~2000支持单/三相220V电源输入，L7PN-750T3~7500T3仅支持三相380V电源输入，请勿接错电源，否则会导致驱动器损坏！

注2：外接制动电阻时，请拆下伺服驱动器B1、B2端子间短接线后再进行连接。

驱动器与外围设备连接图

L7PN-4400T~7500T外围设备连接图

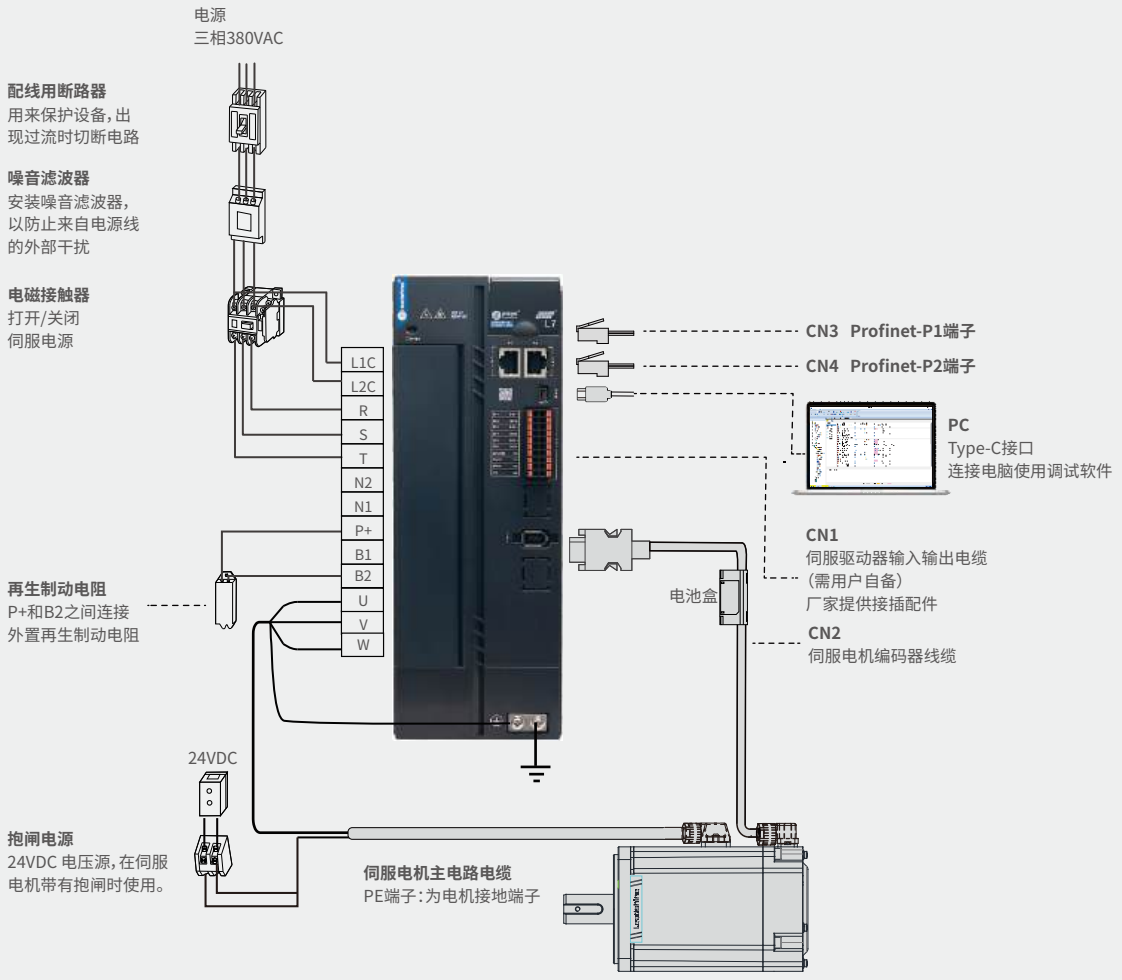

注1：外接制动电阻时，请拆下伺服驱动器B1、B2端子间短接线后再进行连接。
注2: 如需外接直流电抗器，请在N1 N2之间接入 (默认N1，N2短接)

驱动器接线图

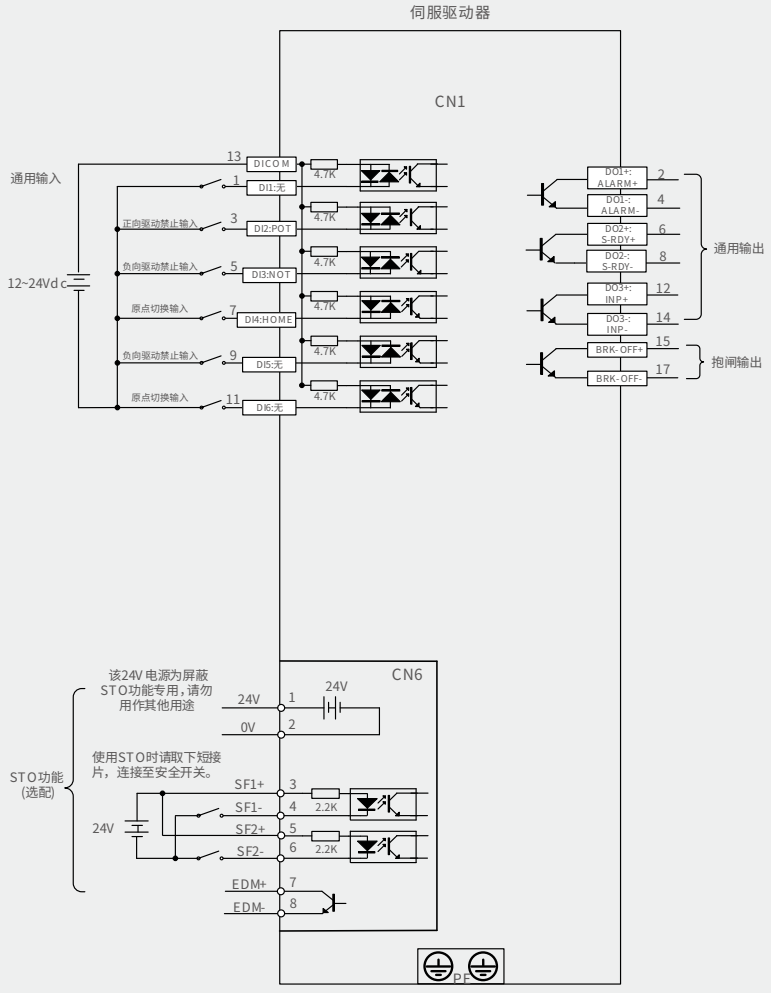

注1：网络接口请选用超五类双屏蔽线缆，直连和交叉的以太网线缆均可。
注2：DO 输出电源用户自备，电源范围12V~24V。DO 端口最大允许电压30VDC，最大允许电流50mA。

L7EC-L系列

EtherCAT总线直驱通用型

- 3.2kHz速度环带宽
- 8MHz最高指令脉冲输入
- 16MHz位置反馈脉冲
- 支持EtherCAT总线控制
- 支持STO

接口说明

（正面接口）

- 显示操作面板
- USB调试口
- CN3/CN4:EtherCAT接口 IN/OUT
- CN1:通用IO

功能定义	引脚号	引脚号	功能定义
高速输入24V公共端	26	13	NC
高速数字输入6	25	12	高速数字输入5
差分脉冲输入-	24	11	差分脉冲输入+
差分方向输入-	23	10	差分方向输入+
Z相分频差分输出-	22	9	Z相分频差分输出+
B相分频差分输出-	21	8	B相分频差分输出+
A相分频差分输出-	20	7	A相分频差分输出+
Z相分频集电极开路输出	19	6	数字输出4
数字输出3	18	5	数字输出2
数字输出1	17	4	数字输出公共端
信号地（驱动器0V）	16	3	数字输入信4
数字输入3	15	2	数字输入2
数字输入1	14	1	数字输入公共端

- CN2:编码器接口

功能定义	引脚号	引脚号	功能定义
5V电源+	1	2	电源地
A相+	3	4	A相-
B相+	5	6	B相-
Z相+	7	8	Z相-
RS485+	9	10	RS485-

- 电源及电机动力线接口

（顶部接口）

- STO

驱动器与外围设备连接图

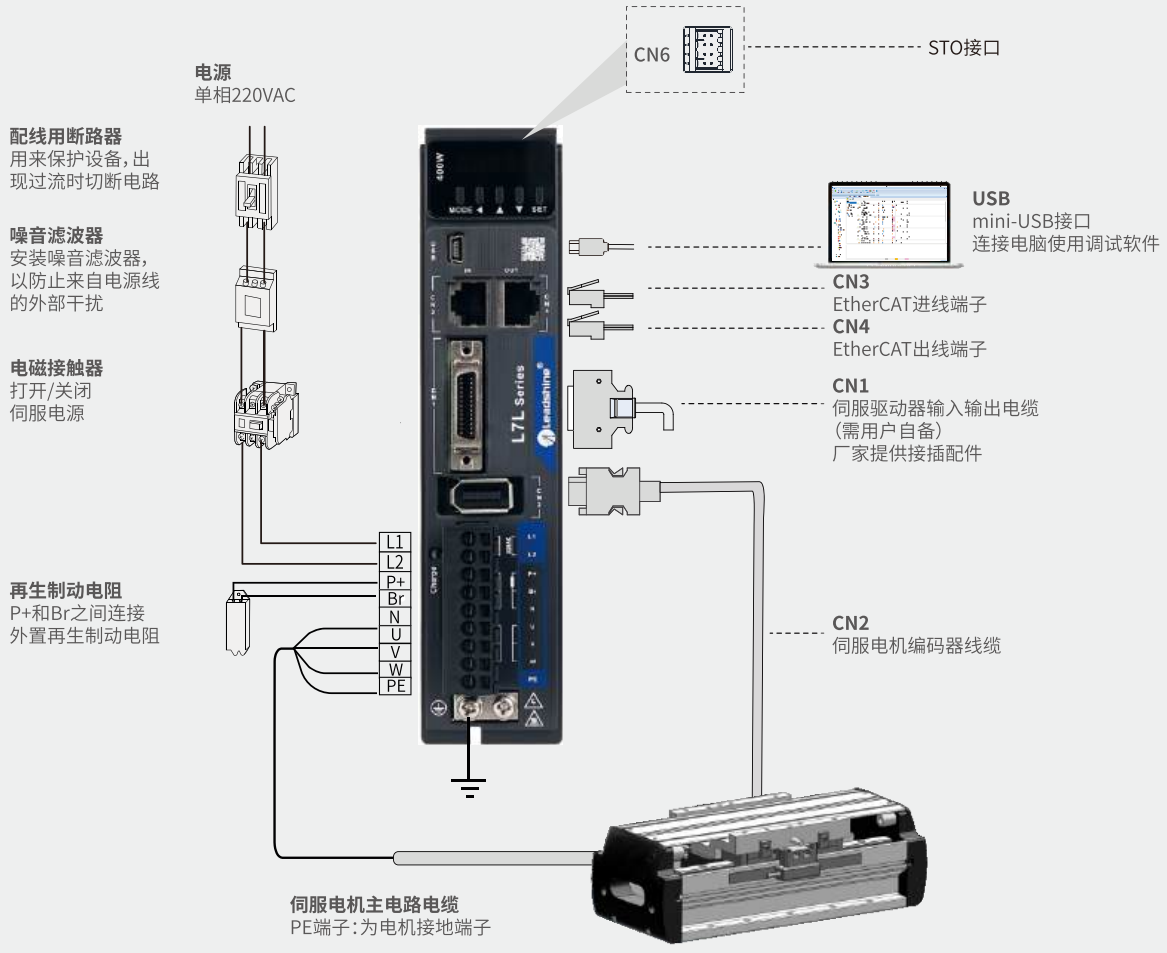

L7-L系列

脉冲直驱通用型

- 3.2kHz速度环带宽
- 8MHz最高指令脉冲输入
- 16MHz位置反馈脉冲

接口说明

（正面接口）

显示操作面板

USB调试口

CN1:通用IO

功能定义	引脚号	引脚号	功能定义
高速输入24V公共端	26	13	NC
高速数字输入6	25	12	高速数字输入5
差分脉冲输入-	24	11	差分脉冲输入+
差分方向输入-	23	10	差分方向输入+
Z相分频差分输出-	22	9	Z相分频差分输出+
B相分频差分输出-	21	8	B相分频差分输出+
A相分频差分输出-	20	7	A相分频差分输出+
Z相分频集电极开路输出	19	6	数字输出4
数字输出3	18	5	数字输出2
数字输出1	17	4	数字输出公共端
信号地（驱动器0V）	16	3	数字输入信4
数字输入3	15	2	数字输入2
数字输入1	14	1	数字输入公共端

CN2:编码器接口

功能定义	引脚号	引脚号	功能定义
5V电源+	1	2	电源地
A相+	3	4	A相-
B相+	5	6	B相-
Z相+	7	8	Z相-
RS485+	9	10	RS485-

电源及电机动力线接口

（顶部接口）

驱动器与外围设备连接图

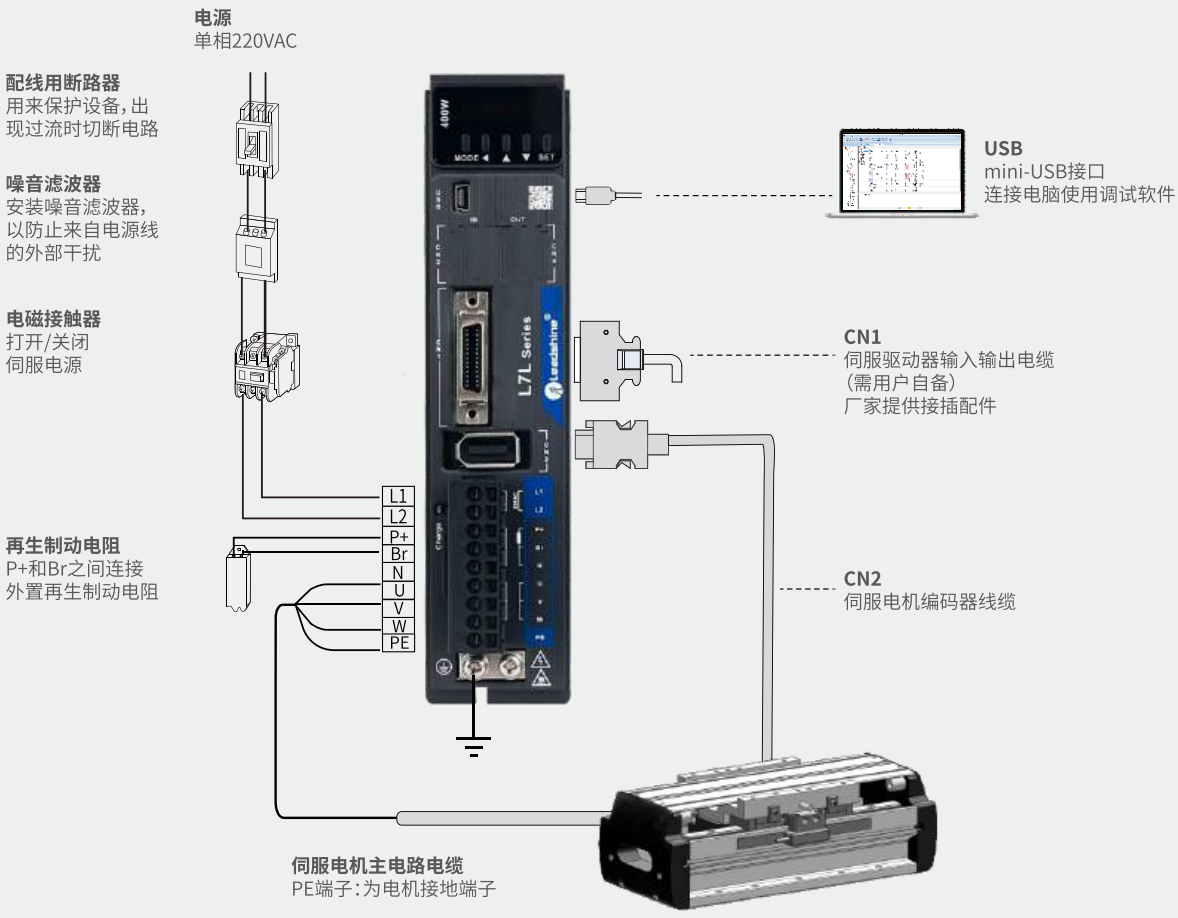

驱动器接线图

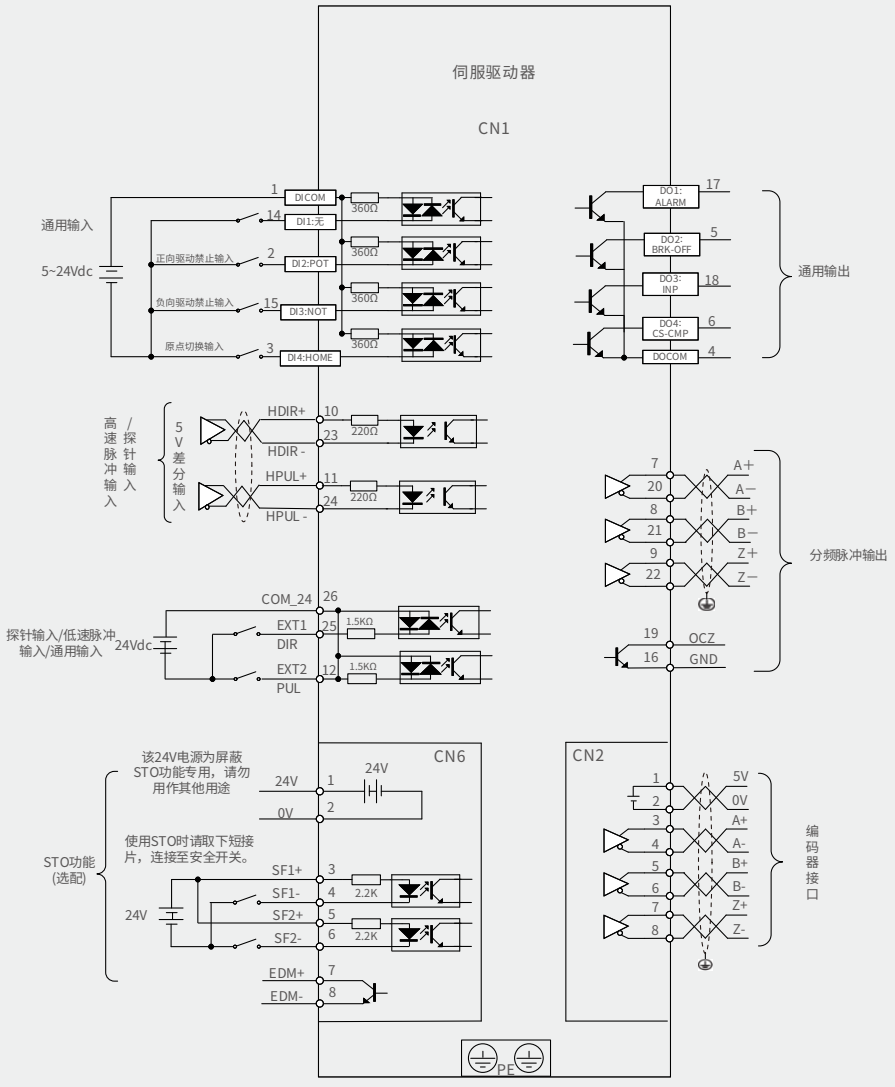

注1：网络接口请选用超五类双屏蔽线缆，直连和交叉的以太网线缆均可。

注2：DO 输出电源用户自备，电源范围 12V~24V。

L6系列

基本型交流伺服系统

EtherCAT
CANopen
RS485
脉冲指令

功率覆盖
100W~7.5kW

雷赛智能的第六代精品伺服系统L6系列，通过整合日本先进伺服技术，历经十六年研发和六代升级而精心打造。L6系列具有的低成本、高性能、高品质、高稳定性、易用性等特点都是为了帮助用户制造出更有竞争优势和盈利能力的新一代设备。主要应用于电子制造、激光、雕刻、注塑机械手、机床、物流、纺织、机器人、医疗、新能源等各种行业自动化设备。

高价值比

- 3.0kHz速度环带宽
- 21 Bit多圈光编
- 6000rpm最高转速

方便易用

- 一键整定省人工
- Type-C调试更便捷
- 支持多种总线通讯协议

稳定可靠

- 电机防护等级IP67
- 最高三倍过载
- 标配动态制动

系统架构

运动控制PLC&运动控制卡

SC系列

小型PLC

MC系列

中型PLC

LC系列

大型PLC

DMC系列

运动控制卡

CANopen

EtherCAT

RS485

脉冲指令

驱动器

EtherCAT

L6N

EtherCAT总线基本型

220V，100W~2kW

380V，750W~7.5kW

RS485

L6P

脉冲基本型（含RS485）

220V，100W~2kW

380V，750W~7.5kW

CANopen

L6CAN

CANopen总线基本型

220V，100W~2kW

EtherCAT

2L6N

双轴EtherCAT总线型

220V，1kW~1.5kW

电机

标配ACM1H-S系列

（21位多圈光编）

L6N系列 EtherCAT总线基本型(DB15接口)

L6N系列EtheCAT高速总线型交流伺服驱动器，最小125μs总线同步周期，功率覆盖100W~7.5kW，主要应用于光伏、锂电、半导体、机器人、电子、激光、精密机床、物流等各种行业自动化设备。

- 3.0kHz速度环带宽
- 21Bit多圈绝对值编码器
- 标配动态制动功能
- 一键整定省人工
- 6000rpm最高转速

接口说明

数码管显示面板

Type-C调试口

CN1通用IO接口

引脚号	功能定义	引脚号	功能定义
10	数字输入1	13	DI输入公共端
9	数字输入2	1	数字输出1正端
8	数字输入3	6	数字输出1负端
7	探针2	3	数字输出2正端
11	探针1	2	数字输出2负端
12	数字输入6	5	数字输出3正端
15	内置24V电源	4	数字输出3负端
14	内置24V电源GND		

主电/再生电阻/电机动力线接口

接地端子

EtherCAT通讯口

编码器接口

编码器电池盒安装槽

驱动器与外围设备连接图

L6N-100~1000外围设备连接图

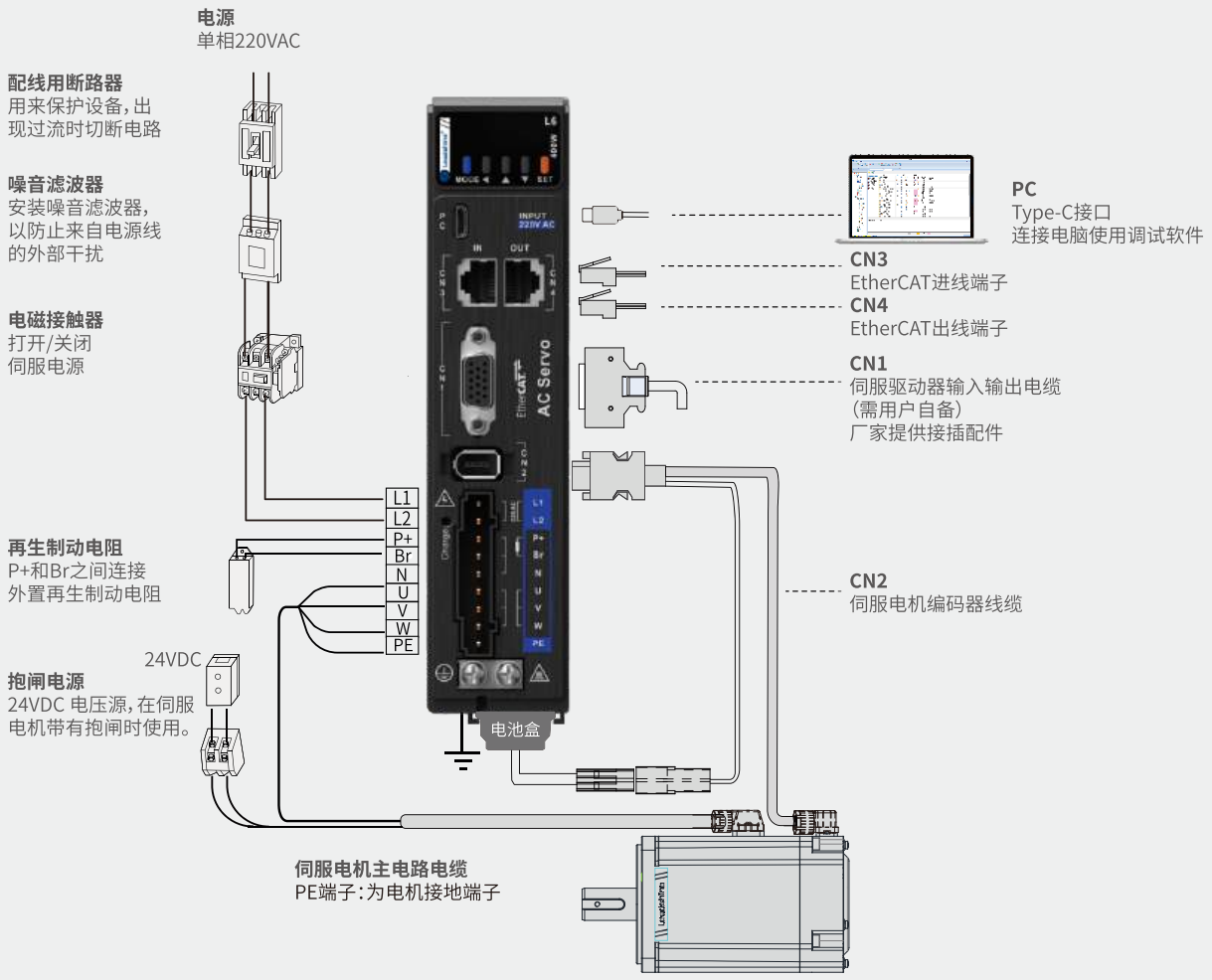

驱动器与外围设备连接图

L6N-1500~2000/L6N-750T~3000T外围设备连接图

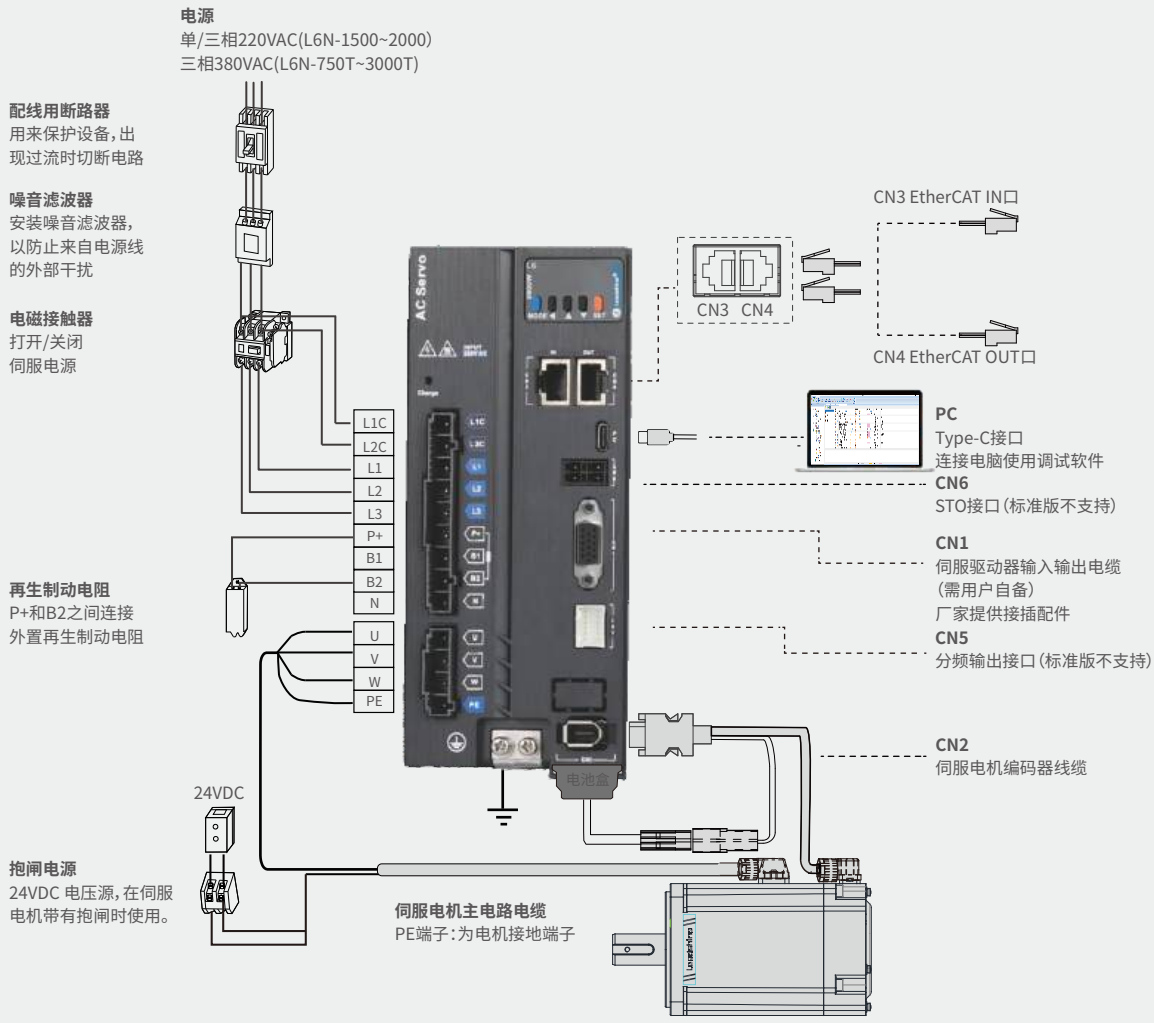

注1：仅举例三相220V电源接法
注2：外接制动电阻时，请拆下伺服驱动器B1、B2端子间短接线后再进行连接。

驱动器与外围设备连接图

L6N-4400T~7500T外围设备连接图

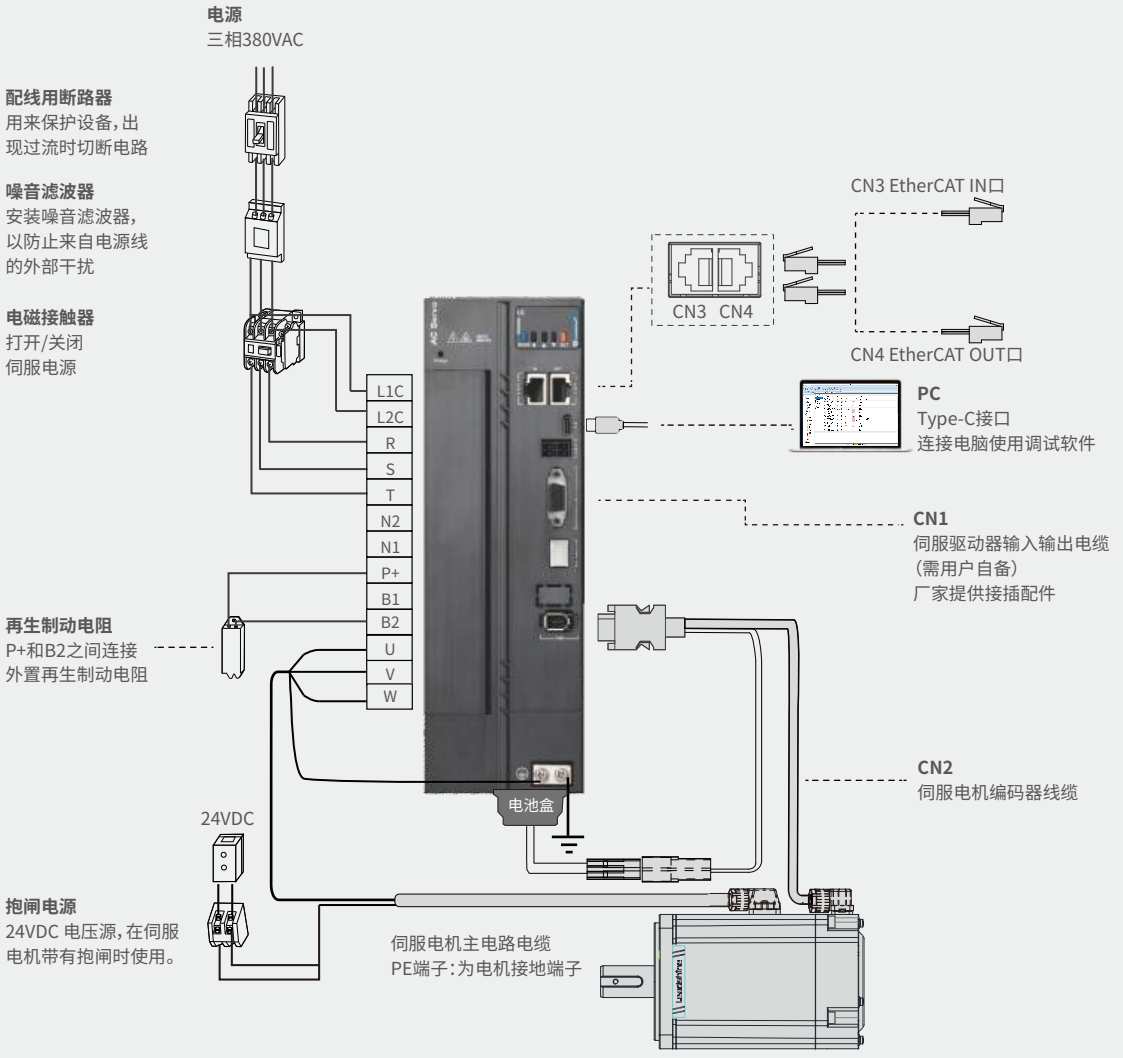

注1：外接制动电阻时，请拆下伺服驱动器B1、B2端子间短接线后再进行连接。
注2: 如需外接直流电抗器，请在N1 N2之间接入 (默认N1，N2短接)

驱动器接线图

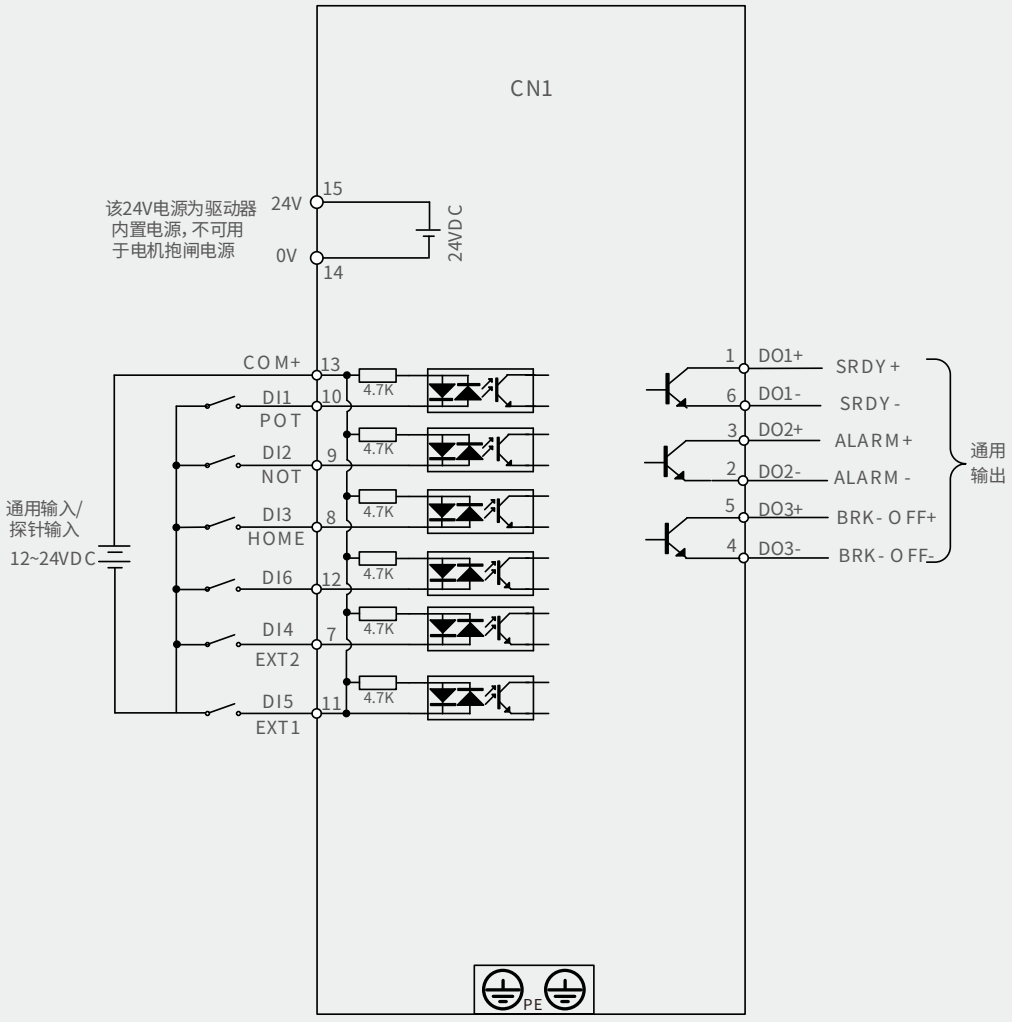

注1：网络接口请选用超五类双屏蔽线缆，直连和交叉的以太网线缆均可。
注2：DO 输出电源用户自备，电源范围12V~24V。DO 端口最大允许电压30VDC，最大允许电流50mA。

L6P系列 脉冲基本型(DB44接口)

L6P系列功率覆盖100W-7.5kW,支持Modbus通讯协议，配合RS485总线可实现多台伺服驱动器组网运行。另外L6P系列产品搭载了最新的一键自整定功能，提供了刚性表设置、惯量识别和振动抑制功能，支持Type-C连接调试，使伺服驱动器的操作调试变得简单易用。适配ACM1H-S系列高响应伺服电机（电机搭配21位多圈绝对值编码器），运行可靠平稳，系统速度环带宽最大可达3.0kHz。同时还支持内部单轴控制功能（PR），超级跟踪功能以及虚拟IO，功能更加丰富齐全。

- 3.0kHz速度环带宽
- 21Bit多圈绝对值编码器
- 标配动态制动功能
- 支持仅USB供电导入、导出参数
- 支I/O接口丰富，支持8路输入、5路输出
- 支持最高4MHz脉冲指令输入

接口说明

引脚号	功能定义	引脚号	功能定义
41	低速脉冲指令方式： ①差分驱动输入 ②集电极开路 输入脉冲形态： ①脉冲+方向 ②A、B相正交脉冲 ③CW/CCW脉冲	9	数字输入1
43		10	数字输入2
37		34	数字输入3
39		8	数字输入4
35	低速脉冲集电极开路 24V电源输入公共端	33	数字输入5
		32	数字输入6
38	高速输入脉冲指令	30	数字输入8
36		12	数字输入9
42	高速位置指令符号	17	内部24V电源
40		11	DI输入公共端
14	内置24V电源GND		

引脚号	功能定义
7	数字输出1正端
6	数字输出1负端
5	数字输出2正端
4	数字输出2负端
3	数字输出3正端
2	数字输出3负端
1	数字输出4正端
26	数字输出4负端
28	数字输出5正端
27	数字输出5负端
21	A相分频输出
22	
25	B相分频输出
23	
13	Z相分频输出
14	
44	Z相分频输出(OCZ)
29	集电极开路输出信号地
15	内置5V电源
16	内置5V电源GND

驱动器与外围设备连接图

L6P-100~1000外围设备连接图

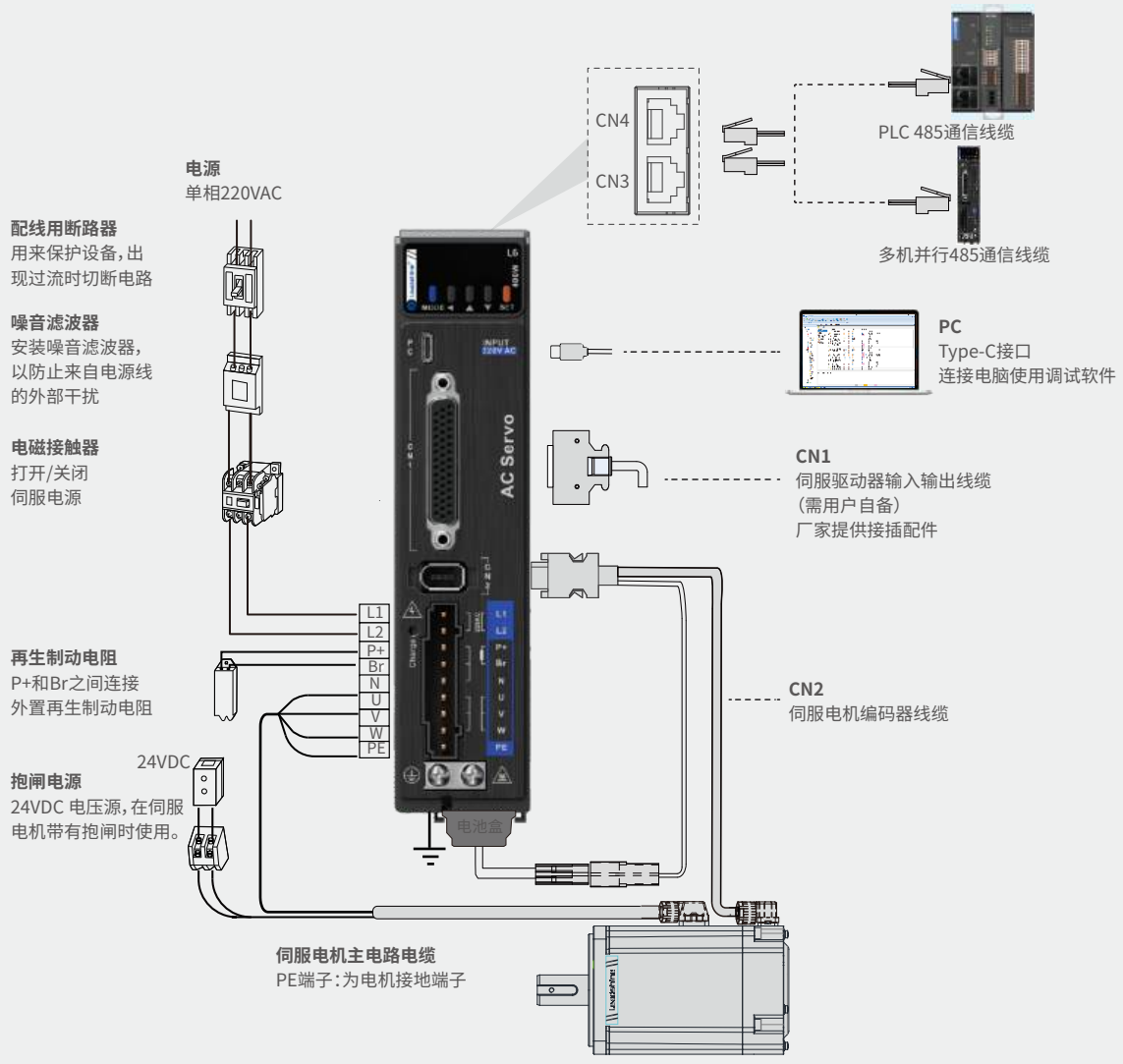

驱动器与外围设备连接图

L6P-1500~2000/L6P-750T~3000T外围设备连接图

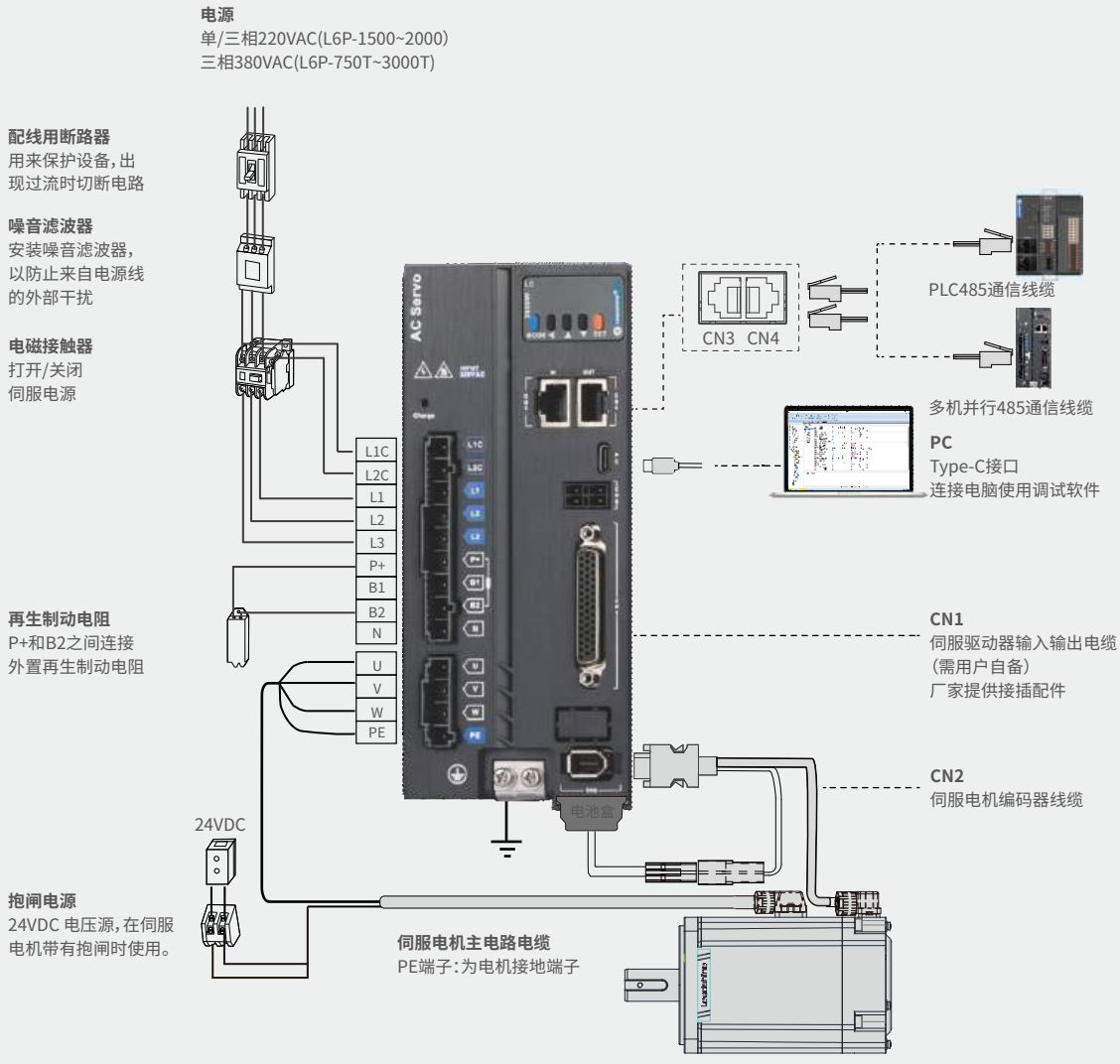

注1：仅举例三相220V电源接法
注2：外接制动电阻时，请拆下伺服驱动器B1、B2端子间短接线后再进行连接。

驱动器与外围设备连接图

L6P-4400T~7500T外围设备连接图

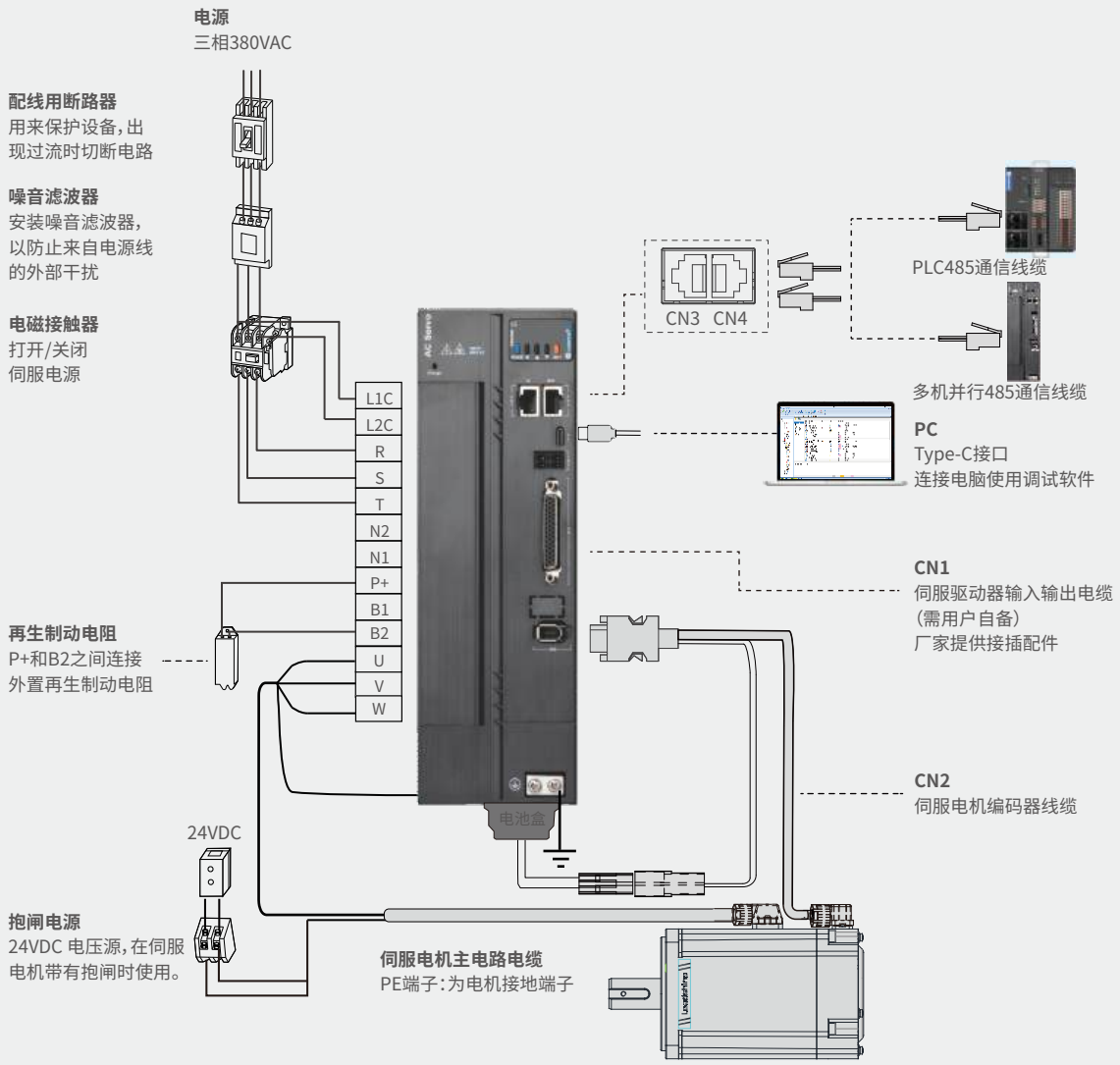

注1：外接制动电阻时，请拆下伺服驱动器B1、B2端子间短接线后再进行连接。
注2: 如需外接直流电抗器，请在N1 N2之间接入 (默认N1，N2短接)

驱动器接线图

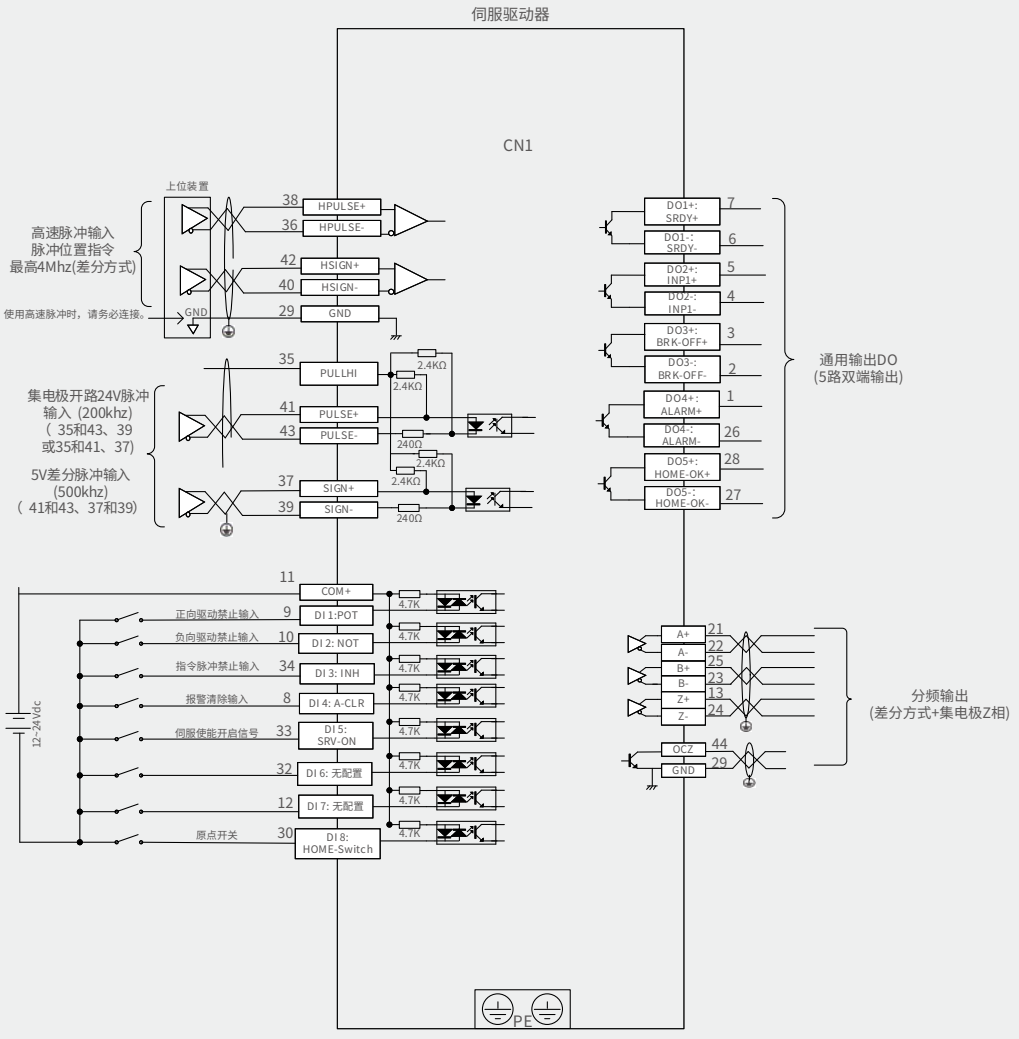

注1：脉冲口接线请选用双绞屏蔽线，屏蔽层必须两端接 PE，GND 与上位机信号地可靠连接
注2：分频输出线缆请选用双绞屏蔽线，屏蔽层必须两端接 PE，GND 与上位机信号地可靠连接。
注3：DO 输出电源用户自备，电源范围 12V~24V。DO 端口最大允许电压 30VDC，最大允许电 50mA。

L6CAN系列

CANopen总线基本型

L6CAN系列伺服是雷赛智能开发的CANopen总线型交流伺服系统，功率从100W到2000W。支持CANopen总线通讯，主要应用于电子制造、激光、注塑机械手、物流、纺织、机器人等各种行业自动化设备。

- 2.5kHz速度环带宽
- IO接线端子可插拔，方便快捷
- 在线惯量识别/自动陷波
- 持共直流母线，减少能量消耗
- 支持CANopen通讯

接口说明

调试口（RS232通讯）与CANopen通讯接口

显示屏

散热座

CAN通讯端子（CAN1）

引脚号	功能定义
CAN-H	高位数据
CAN-L	低位数据
C-GND	CAN电源地
CR1	连接终端电阻
CR2	连接终端电阻
PE	屏蔽接地

IO信号端子（CN2）

引脚号	功能定义
COM+	数字输入公共端
SI1	数字信号输入1
SI2	数字信号输入2
SI3	数字信号输入3
SI4	数字信号输入4
COM-	数字输出信号共阴公共地
SO1	数字输出信号1
SO2	数字输出信号2
SO3+	双端差分数字输出信号3
SO3-	双端差分数字输出信号3

编码器反馈输入端子（CN3）

电源指示灯

主电源输入（L1、L2）

制动电阻接口（P+、Br）

伺服电机输出（UVW、PE）

接地保护端子

驱动器与外围设备连接图

L6CAN-100~1000外围设备连接图

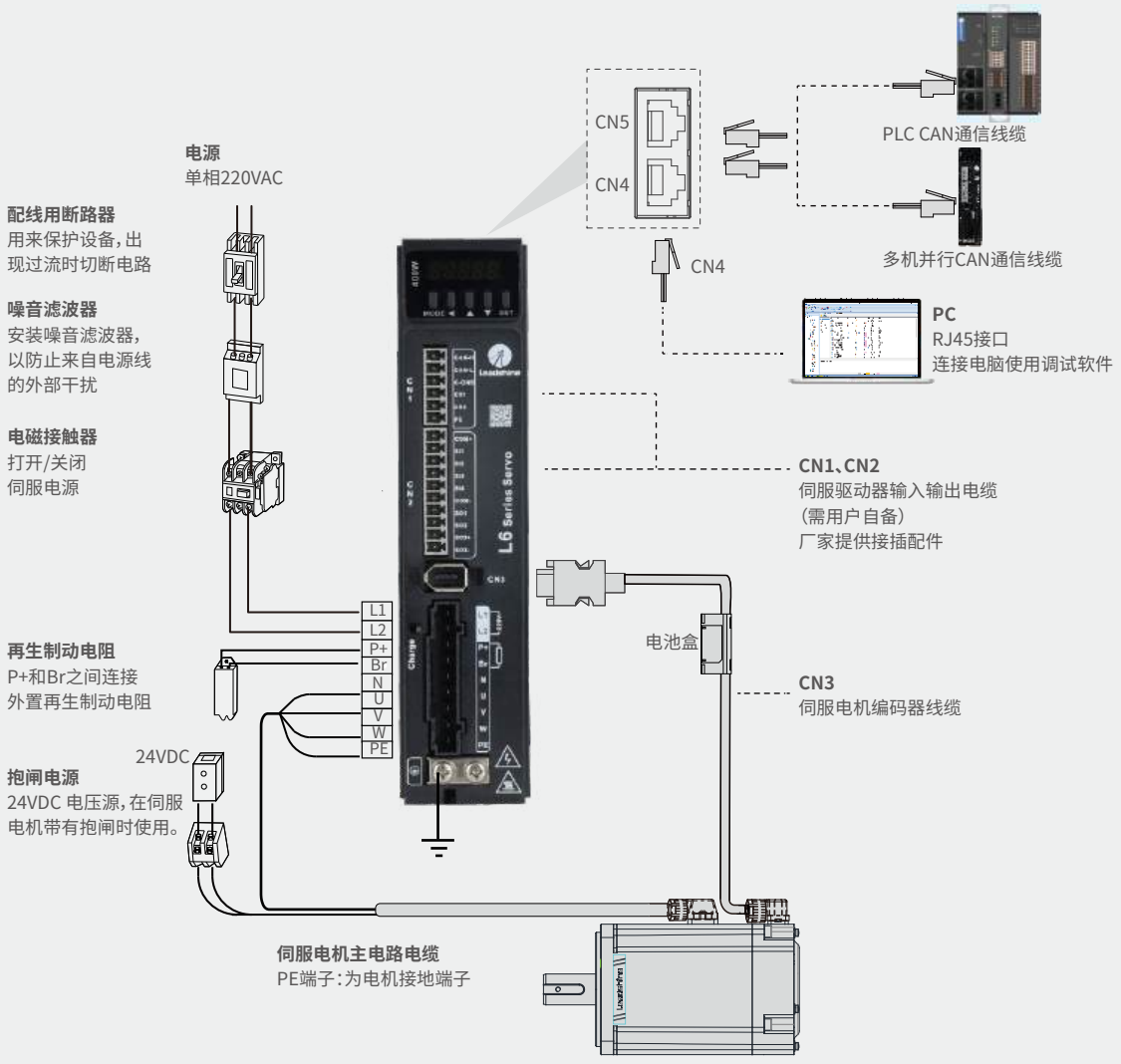

驱动器与外围设备连接图

L6CAN-1500~2000外围设备连接图

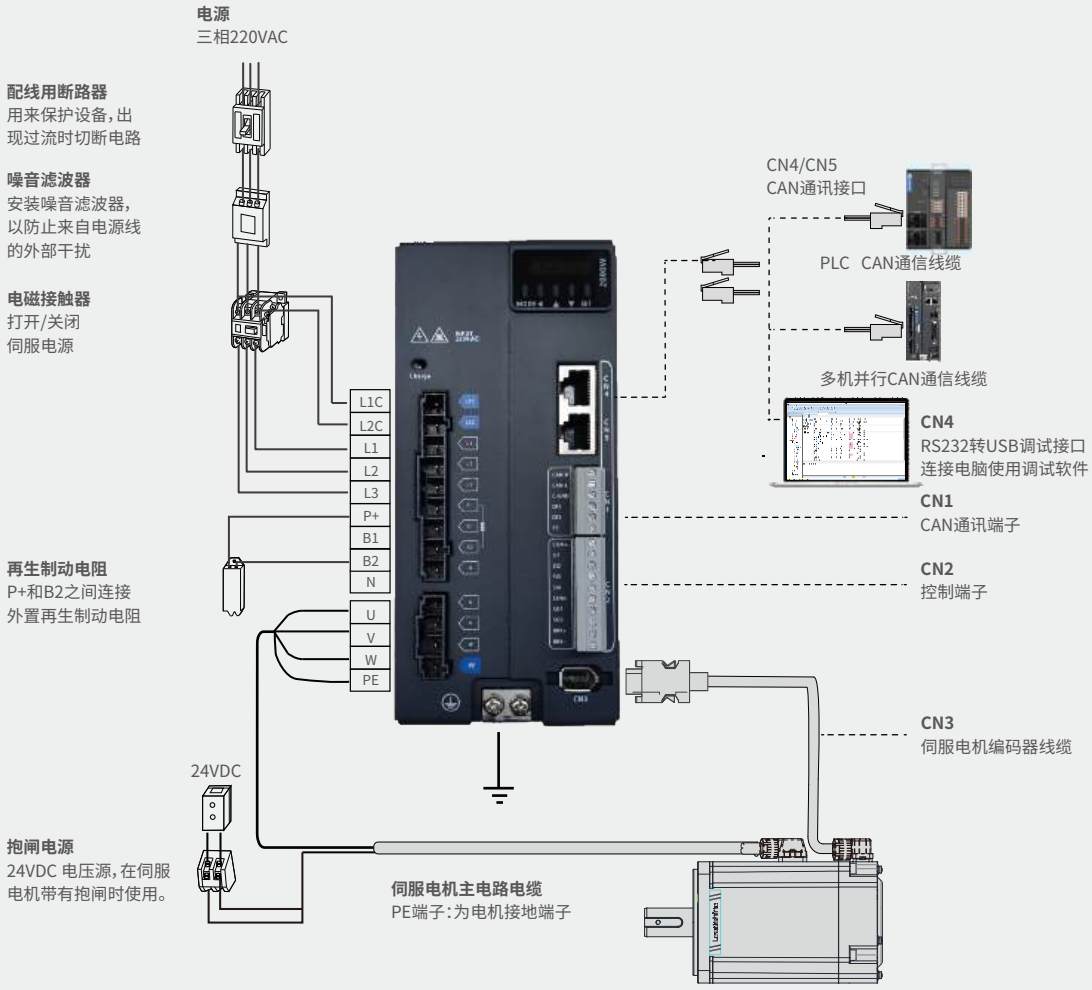

注1：仅举例三相220V电源接法
注2：外接制动电阻时，请拆下伺服驱动器B1、B2端子间短接线后再进行连接。

驱动器接线图

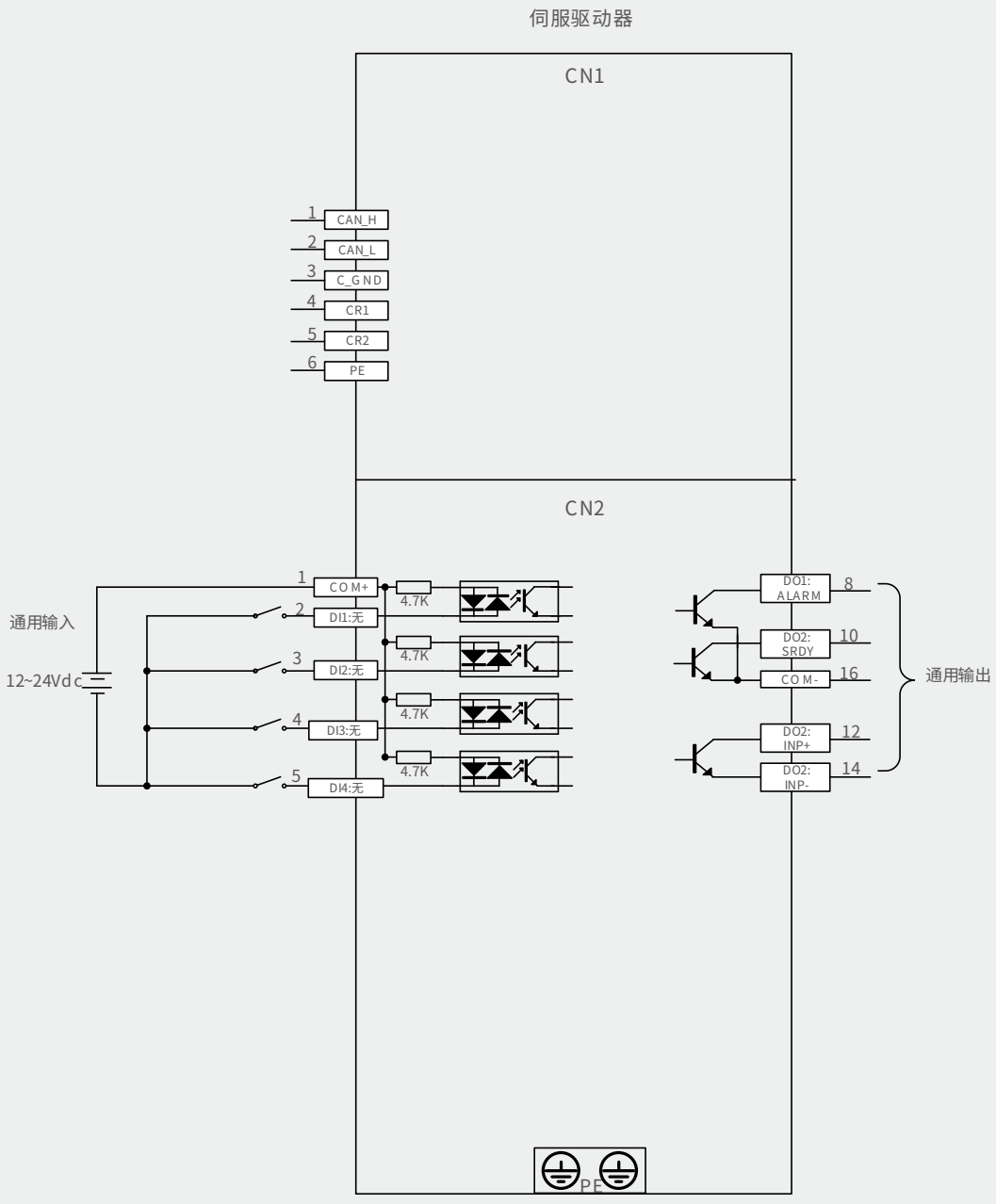

注1:网络接口请选用超五类双屏蔽线缆,直连和交叉的以太网线缆均可。
注2:DO 输出电源用户自备,电源范围12V~24V。DO 端口最大允许电压30VDC,最大允许电流50mA。

2L6N系列 双轴EtherCAT总线型

基于雷赛L6(EtherCAT)系列开发的双轴伺服产品。除保持了与L7系列相同水平的性能以外，依托于其特殊的双轴架构，并对尺寸布局及接口排列进一步优化，配以精心设计的结构外观，实现了少接线、少发热、省空间、省电能，同时具有高性价比，高颜值的全新一代伺服驱动产品。可以广泛应用于机器人、机械手、机床、物流、锂电、光伏、电子、半导体等各个行业。

- 超小体积、极省空间
- 21bit多圈绝对值编码器
- 零距离安装不降额
- 省配线、省电能
- 支持仅USB供电导入、导出参数

接口说明

引脚号	引脚定义	功能定义	引脚号	引脚定义	功能定义
10	DI1	数字输入信号1	19	DO1+	轴1数字输出信号1
1	DI2	数字输入信号2	20	DO1-	
11	DI3	数字输入信号3	21	DO2+	轴2数字输出信号1
2	DI4	数字输入信号4	22	DO2-	
12	DI5	数字输入信号5	23	DO3+	轴1数字输出信号2
3	DI6	数字输入信号6	24	DO3-	
13	DI7	轴1探针1	25	DO4+	轴2数字输出信号2
4	DI8	轴2探针1	26	DO4-	
14	+24V	内部24V电源，电压范围：20V~28V，最大输出电流150mA	9	NC	保留
6	0V		18	NC	保留
5	DICOM	DI输入端子公共端	17	NC	保留

驱动器与外围设备连接图

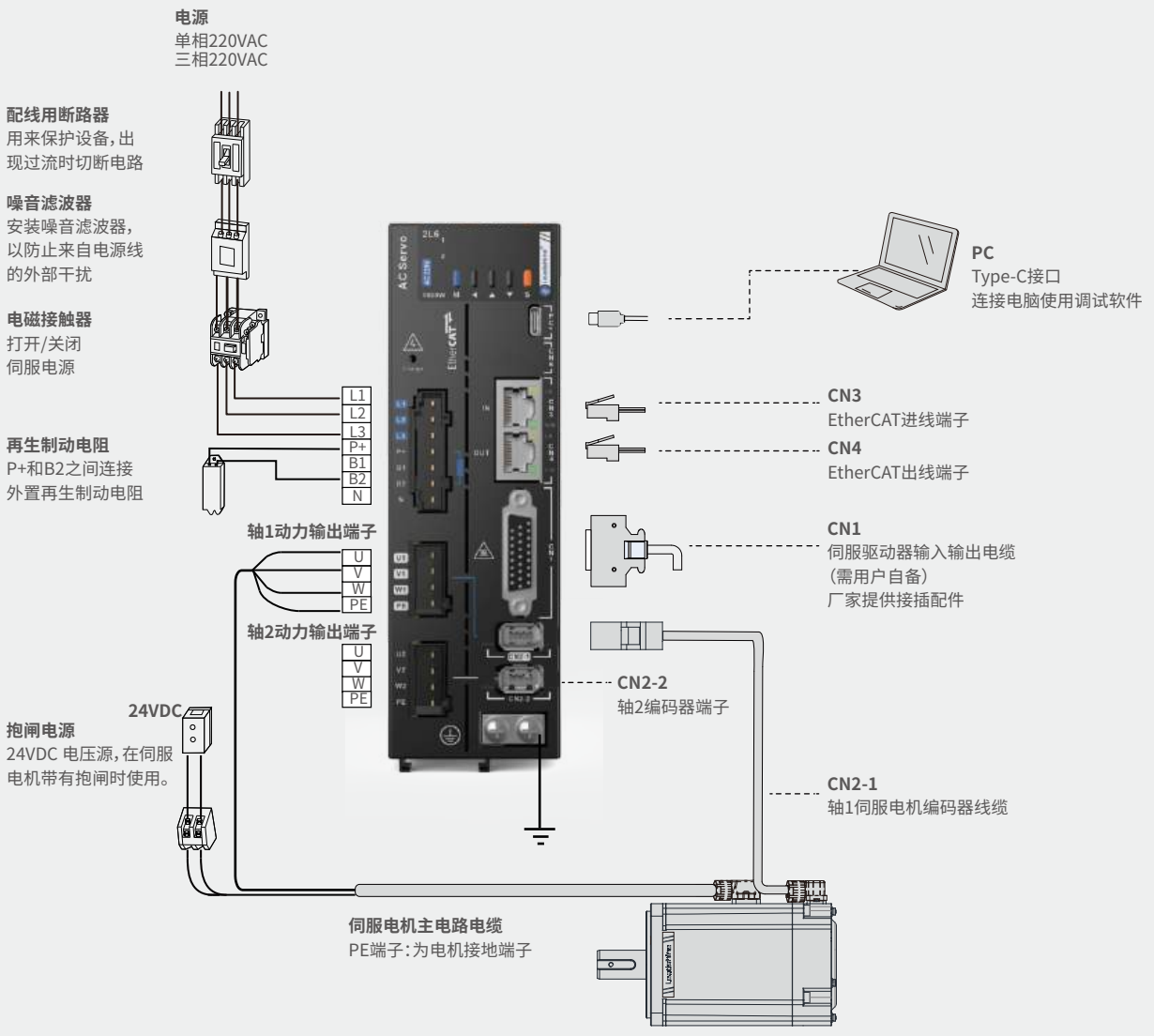

注：图示仅画出轴1连接，轴2连接请参考轴1连接方式

驱动器接线图

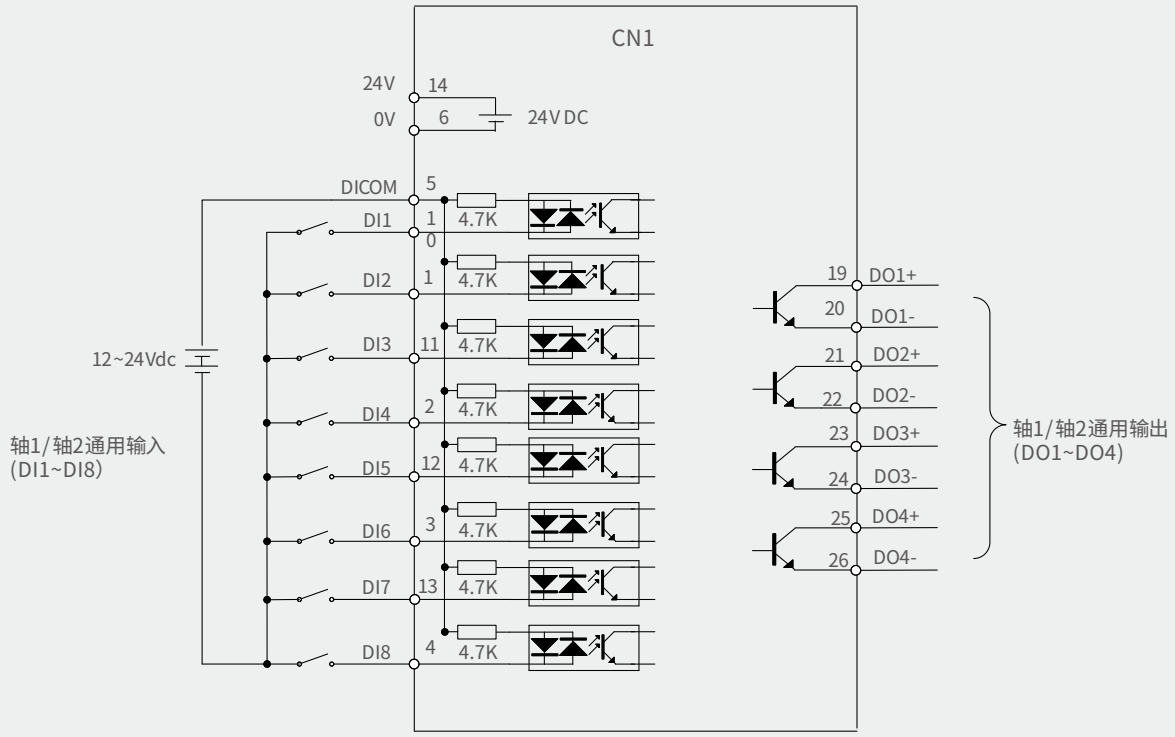
CN1
24V
0V
14
6
24V DC
DICOM
5
DI1
1
0
DI2
1
DI3
11
DI4
2
DI5
12
DI6
3
DI7
13
DI8
4
4.7K
12~24Vdc
轴1/轴2通用输入
(DI1~DI8)
19
DO1+
20
DO1-
21
DO2+
22
DO2-
23
DO3+
24
DO3-
25
DO4+
26
DO4-
轴1/轴2通用输出
(DO1~DO4)

L5系列

经济型交流伺服系统

EtherCAT

RS485

脉冲指令

功率覆盖
100W~3kW

高质价比

- 2.5kHz速度环带宽
- 17Bit多圈绝对值编码器
- 6000rpm最高转速

方便易用

- 一键整定省人工
- Type-C调试更便捷
- 支持多机参数管理

稳定可靠

- 电机防护等级IP67
- 最高三倍过载
- 两年整套质保

系统架构

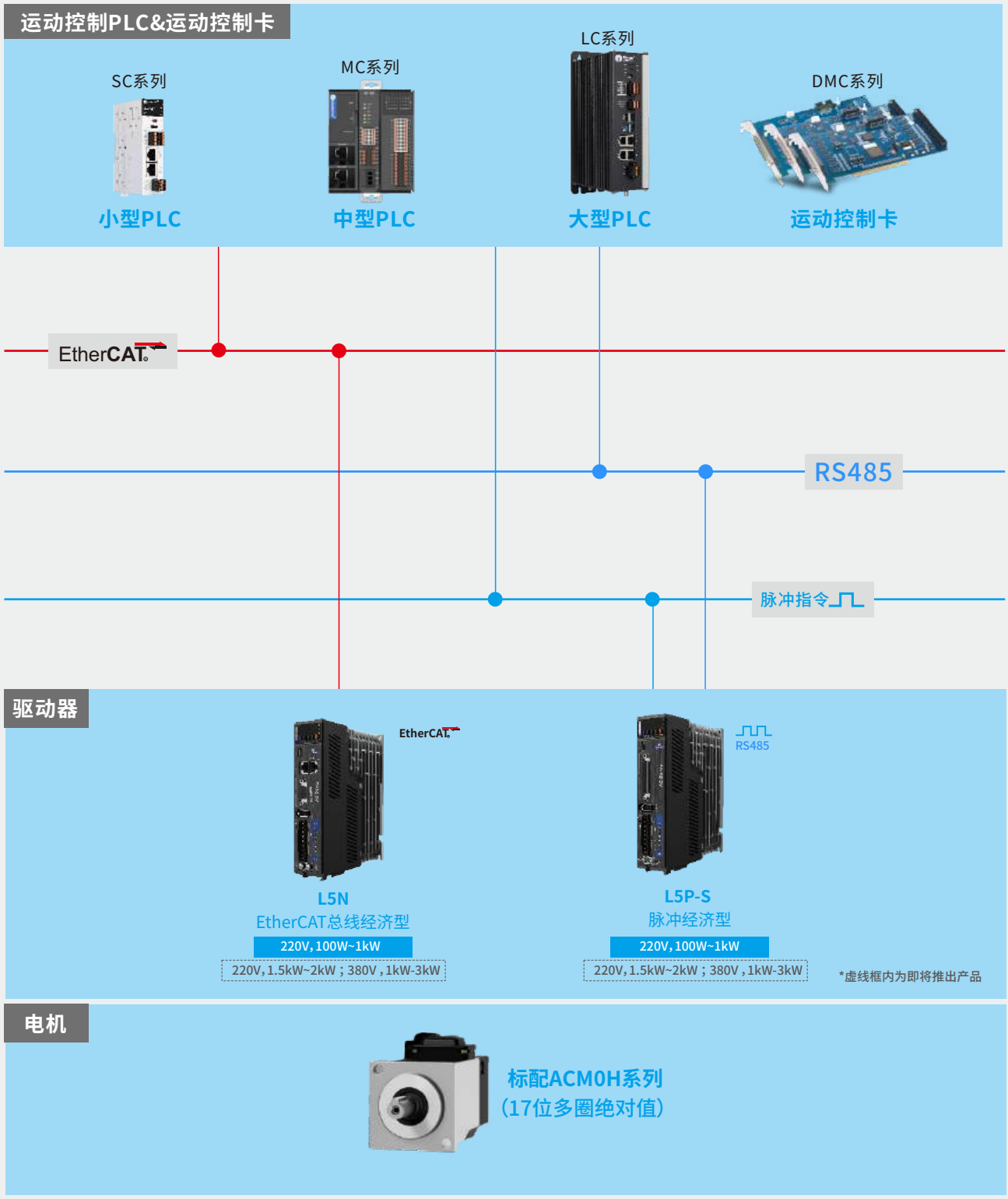
运动控制PLC&运动控制卡
SC系列
小型PLC
MC系列
中型PLC
LC系列
大型PLC
DMC系列
运动控制卡
EtherCAT
RS485
脉冲指令
驱动器
EtherCAT
L5N
EtherCAT总线经济型
220V, 100W~1kW
220V, 1.5kW~2kW ; 380V , 1kW-3kW
RS485
L5P-S
脉冲经济型
220V, 100W~1kW
220V, 1.5kW~2kW ; 380V , 1kW-3kW
*虚线框内为即将推出产品
电机
标配ACM0H系列
(17位多圈绝对值)

L5N系列

EtherCAT总线经济型

L5N 系列产品功率范围为 100W~1000W, 支持 EtherCAT 通讯协议，采用对应的通讯接口，配合上位机（包含控制器、PLC）可实现多台伺服驱动器组网运行。另外 L5N 系列产品搭载了最新的一键自整定功能，提供了刚性表设置、惯量识别和振动抑制功能，支持 Type-C 连接调试，使伺服驱动器的操作调试变得简单易用。配合 ACM0 系列高响应伺服电机（电机搭配 17 位多圈绝对值编码器），运行可靠平稳，系统速度环带宽最大可达2.5kHz。

- 2.5kHz速度环带宽
- 17Bit多圈绝对值编码器
- 支持仅USB供电导入、导出参数
- 最高3倍过载
- 电机防护等级IP67

接口说明

引脚号	功能定义	引脚号	功能定义
10	数字输入1	13	DI输入公共端
9	数字输入2	1	数字输出1正端
8	数字输入3	6	数字输出1负端
7	探针2	3	数字输出2正端
11	探针1	2	数字输出2负端
12	数字输入6	5	数字输出3正端
15	内置24V电源	4	数字输出3负端
14	内置24V电源GND		

驱动器与外围设备连接图

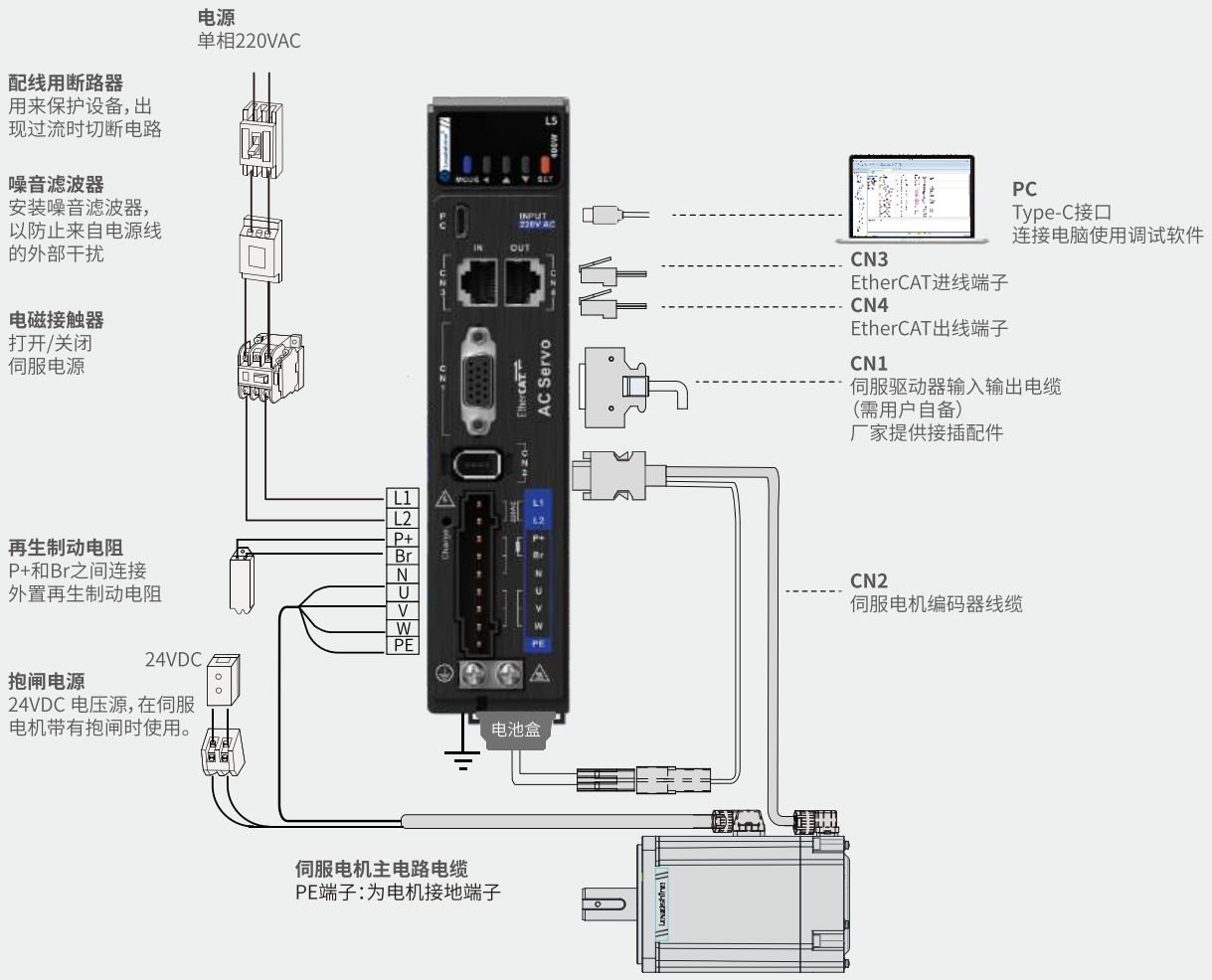

驱动器接线图

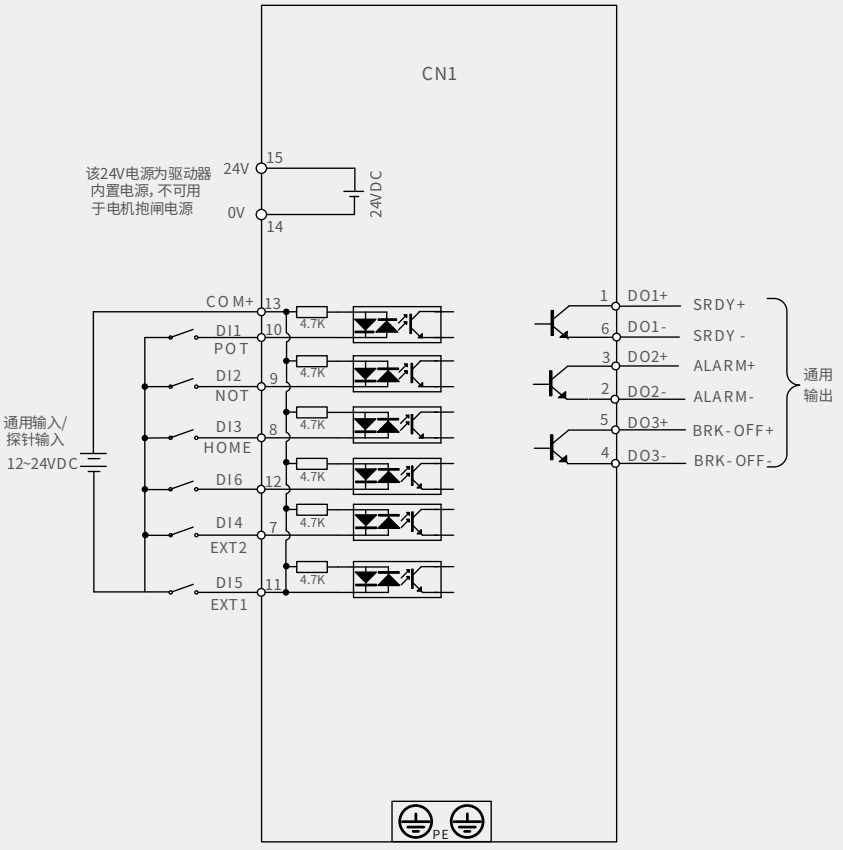

注1：网络接口请选用超五类双屏蔽线缆，直连和交叉的以太网线缆均可。
注2：DO 输出电源用户自备，电源范围12V~24V。DO 端口最大允许电压30VDC，最大允许电流50mA。

L5P-S系列

脉冲经济型

L5P-S脉冲系列交流伺服驱动器产品，功率覆盖100W~1000W，支持脉冲、RS485总线通讯控制，系统速度环带宽升级到最大2.5kHz，同时支持配置16段内部位置单轴控制功能，升级Type-C连接调试，大大降低使用难度，适配17Bit多圈绝对值编码器交流伺服电机，运行可靠平稳，广泛应用于多种行业设备。

- 2.5kHz速度环带宽
- 17Bit多圈绝对值编码器
- 支持仅USB供电导入、导出参数
- I/O接口丰富，支持8路输入、5路输出
- 支持最高4MHz脉冲指令输入

接口说明

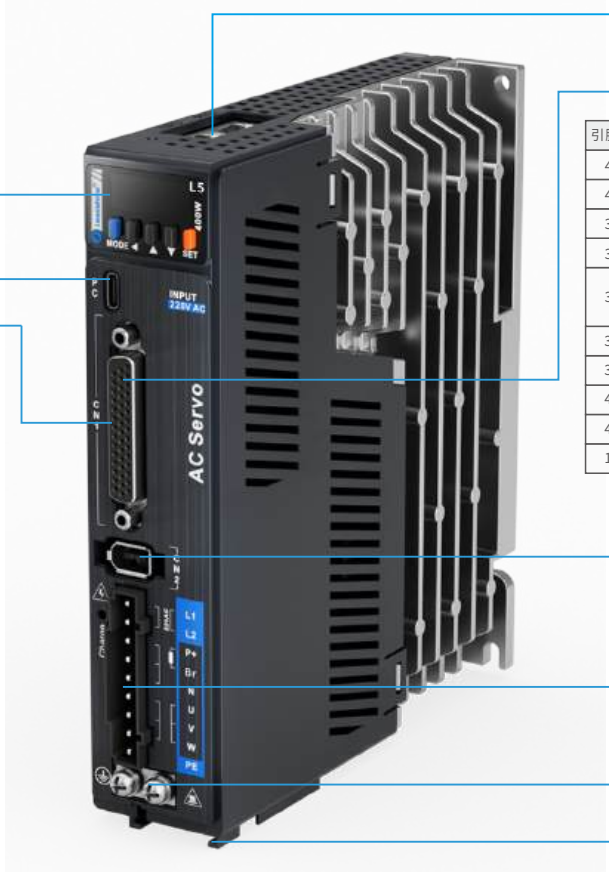

RS485通讯口

CN1通用IO接口

引脚号	功能定义	引脚号	功能定义
41	低速脉冲指令方式： ①差分驱动输入 ②集电极开路 输入脉冲形态： ①脉冲+方向 ②A、B相正交脉冲 ③CW/CCW脉冲	9	数字输入1
43		10	数字输入2
37		34	数字输入3
39		8	数字输入4
35	低速脉冲集电极开路 24V电源输入公共端	33	数字输入5
		32	数字输入6
38	高速输入脉冲指令	30	数字输入8
36		12	数字输入9
42	高速位置指令符号	17	内部24V电源
40		11	DI输入公共端
14	内置24V电源GND		

数码管显示面板

Type-C调试口

CN1通用IO接口

引脚号	功能定义
7	数字输出1正端
6	数字输出1负端
5	数字输出2正端
4	数字输出2负端
3	数字输出3正端
2	数字输出3负端
1	数字输出4正端
26	数字输出4负端
28	数字输出5正端
27	数字输出5负端
21	A相分频输出
22	
25	B相分频输出
23	
13	Z相分频输出
14	
44	Z相分频输出(OCZ)
29	集电极开路输出信号地
15	内置5V电源
16	内置5V电源GND

编码器接口

主电/再生电阻/电机动力线接口

接地端子

编码器电池盒安装槽

驱动器与外围设备连接图

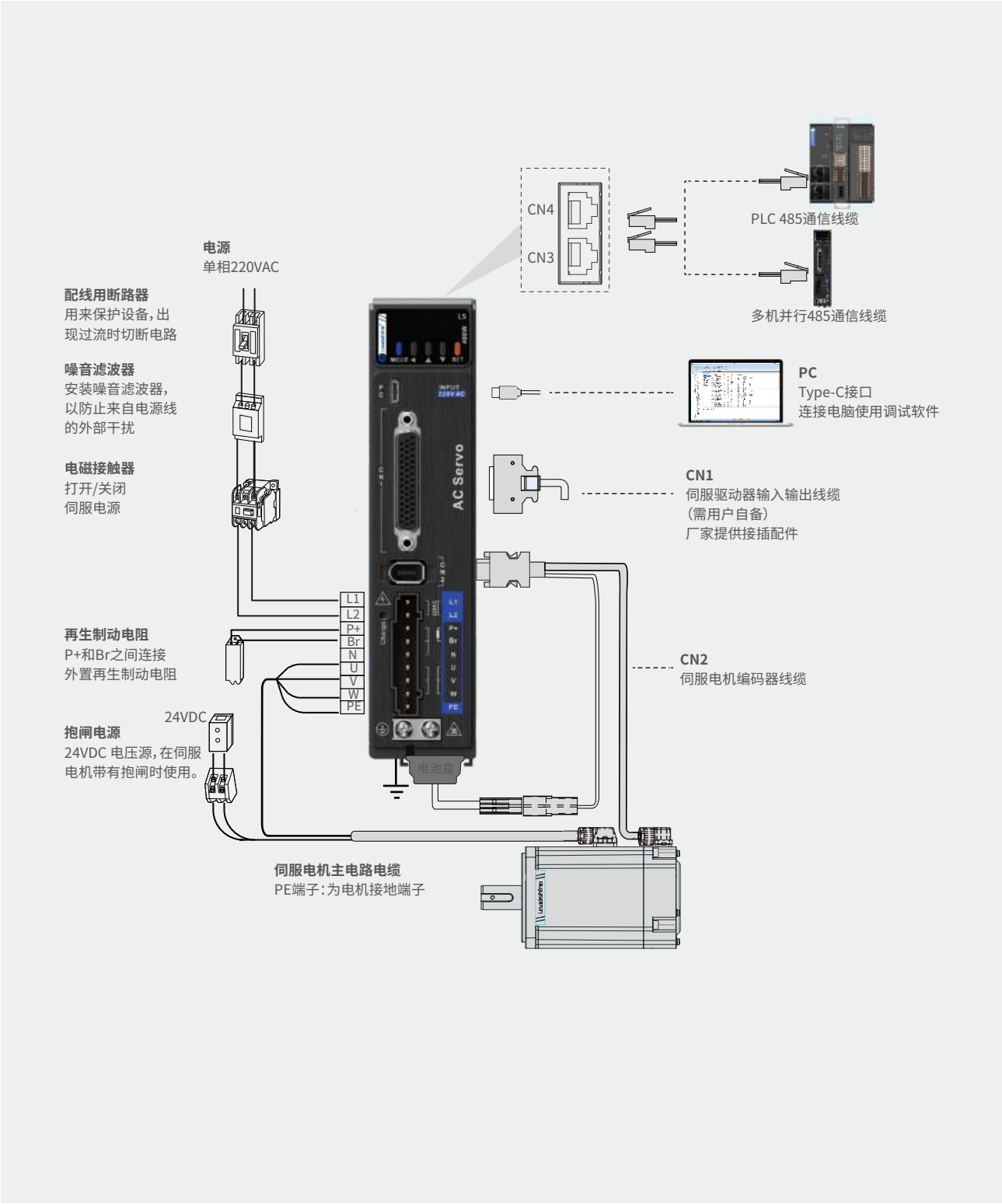

驱动器接线图

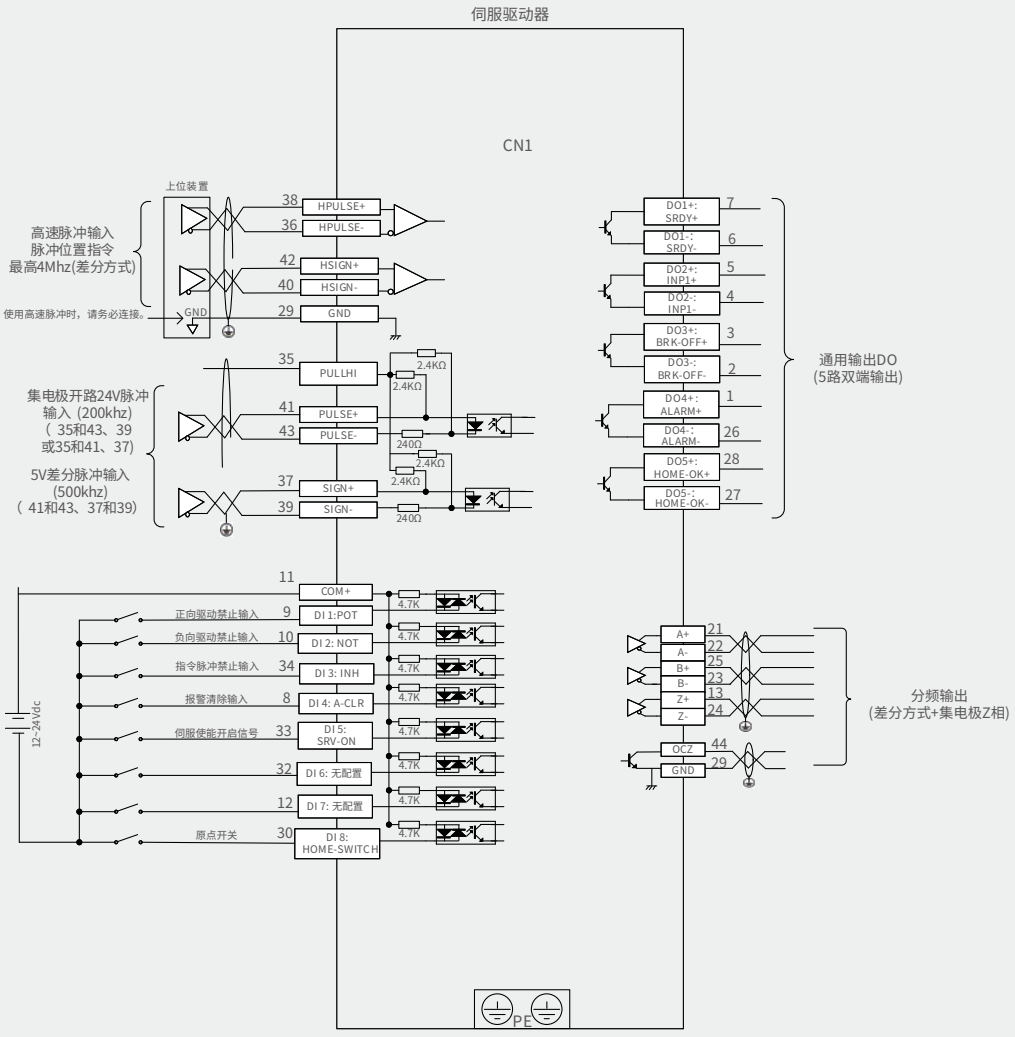

注1：脉冲口接线请选用双绞屏蔽线，屏蔽层必须两端接 PE，GND 与上位机信号地可靠连接
注2：分频输出线缆请选用双绞屏蔽线，屏蔽层必须两端接 PE，GND 与上位机信号地可靠连接。
注3：DO 输出电源用户自备，电源范围 12V~24V。DO 端口最大允许电压 30VDC，最大允许电 50mA。

L3系列

简易型交流伺服系统

脉冲指令

400W-1000W

高性价比

- 可达5000rpm
- 2.1kHz速度环带宽
- 标配17位单圈绝对值编码器

方便易用

- 在线惯量识别
- 摆振抑制功能
- 标配螺丝端子接线牢靠

稳定可靠

- 标配直插型IP67电机
- 最高3倍过载
- 抗干扰能力强

L3C系列

脉冲简易型

L3C 系列交流伺服驱动器产品是深圳市雷赛智能控制股份有限公司开发的超高性价比交流伺服驱动器，功率从400W到1000W，支持脉冲控制，内置单轴控制器，可配置16段内部指令位置，搭配17位单圈编码器的交流伺服电机，运行稳定可靠，主要应用于注塑机械手、物流、雕刻、机床等各种行业。

- 2.1kHz速度环带宽
- IO接线端子可插拔，方便快捷
- 在线惯量识别/摆振抑制
- 标配单圈17位编码器
- 可达5000rpm

接口说明

RS232调试口（CN4）

散热座

显示屏

脉冲信号输入端子（CN1）

IO信号端子（CN2）

引脚号	功能定义
COM+	数字输入公共端
SI1	数字信号输入1
SI2	数字信号输入2
SI3	数字信号输入3
SI4	数字信号输入4
COM-	数字输出信号共阴公共地
SO1	数字输出信号1
SO2	数字输出信号2
SO3+	双端差分数字输出信号3
SO3-	双端差分数字输出信号3

主电源输入（L1、L2）

制动电阻接口（P+、Br）

伺服电机输出（UVW、PE）

接地保护端子

编码器反馈输入端子（CN3）

电源指示灯

驱动器与外围设备连接图

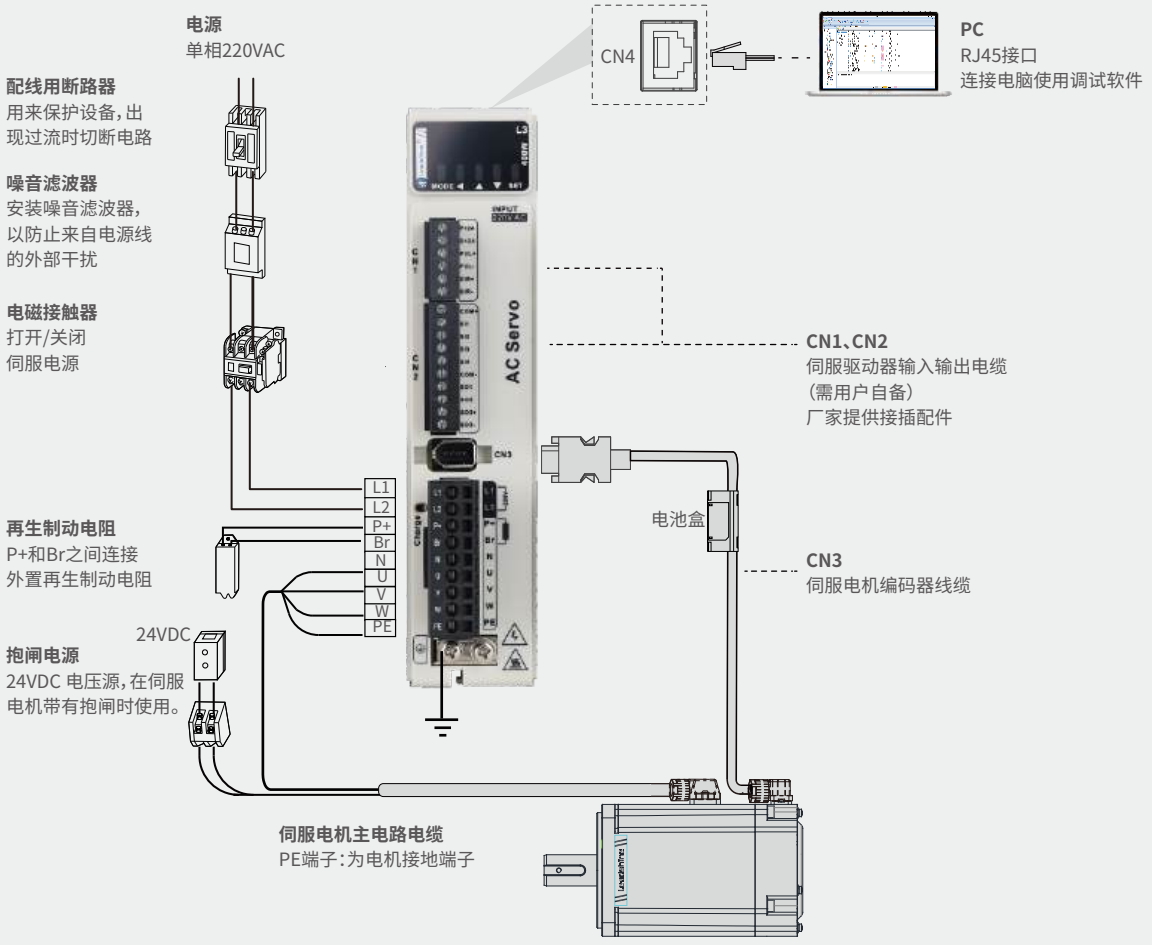

驱动器接线图

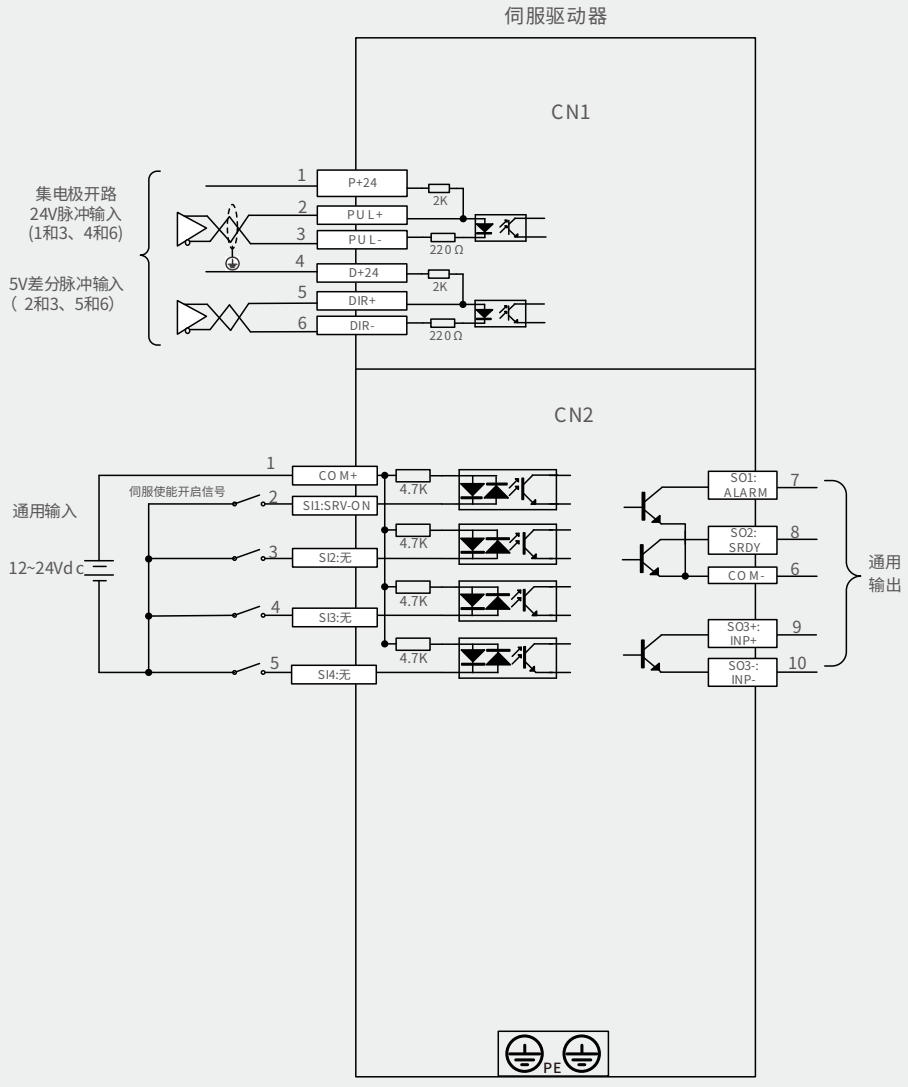

注1:脉冲口接线请选用双绞屏蔽线,屏蔽层必须两端接 PE,GND 与上位机信号地可靠连接。
注2:DO 输出电源用户自备,电源范围 12V~24V。DO 端口最大允许电压 30VDC,最大允许电流50mA。

L8EC/L8EC-L系列

■ 100W/3A(AC 220V)

(单位:mm)

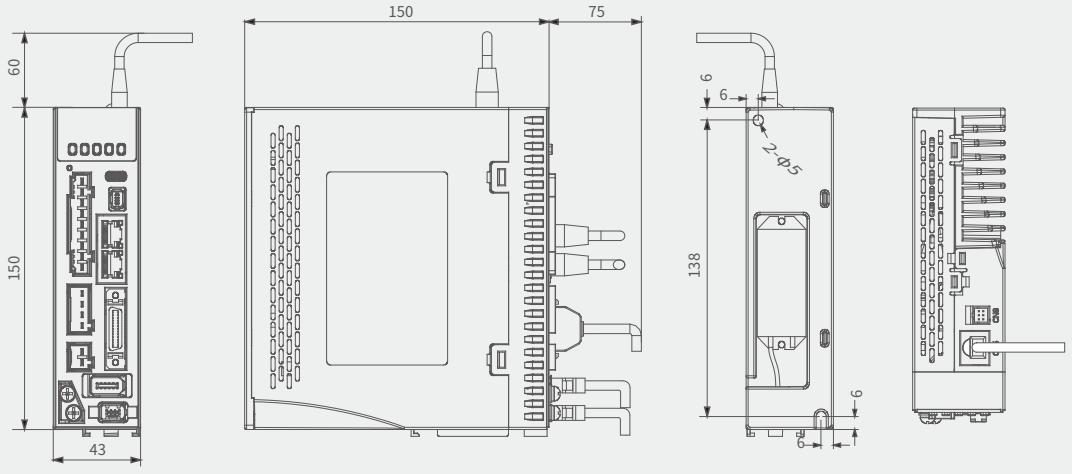

■ 750W/4.5A/6A/8A(AC 220V)

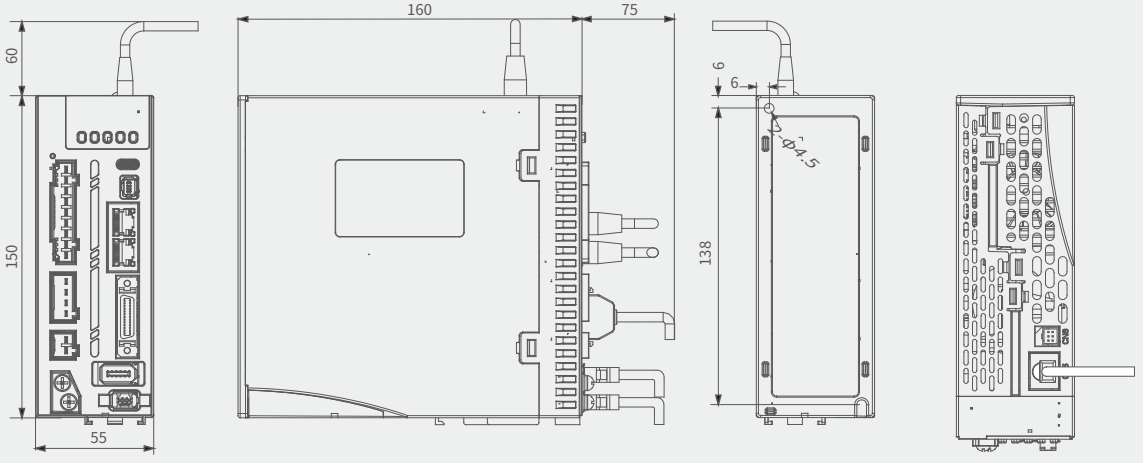

■ 1500W/13A(AC 220V)
2kW/3kW(AC 380V)

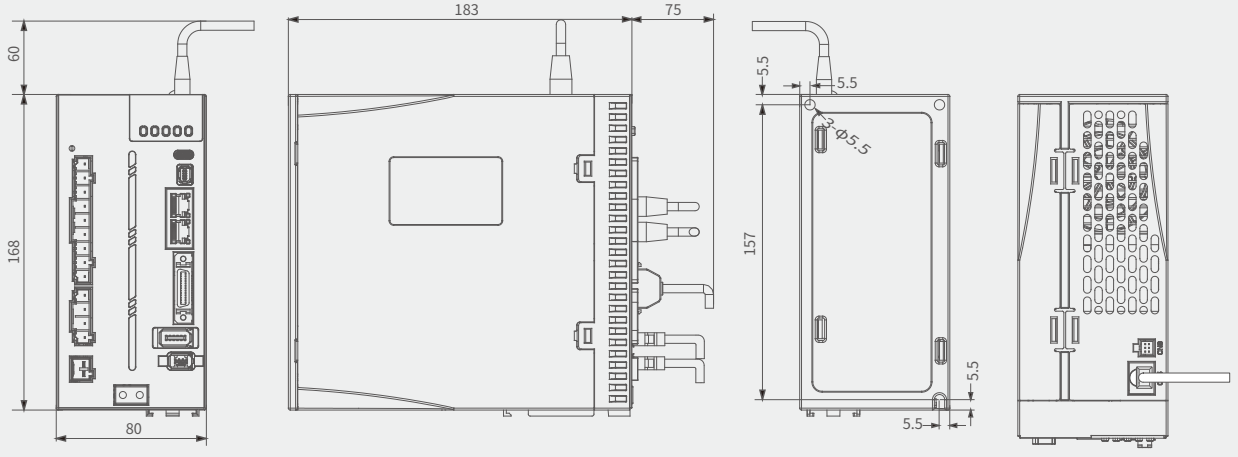

L8P/L8P-L系列

■ 100W/3A(AC 220V)

（单位：mm）

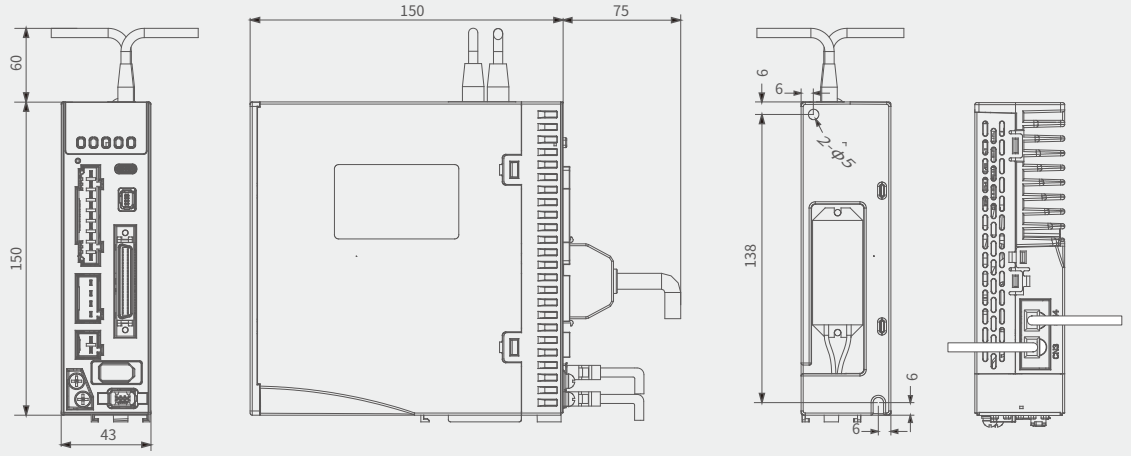

■ 750W/4.5A/6A/8A(AC 220V)

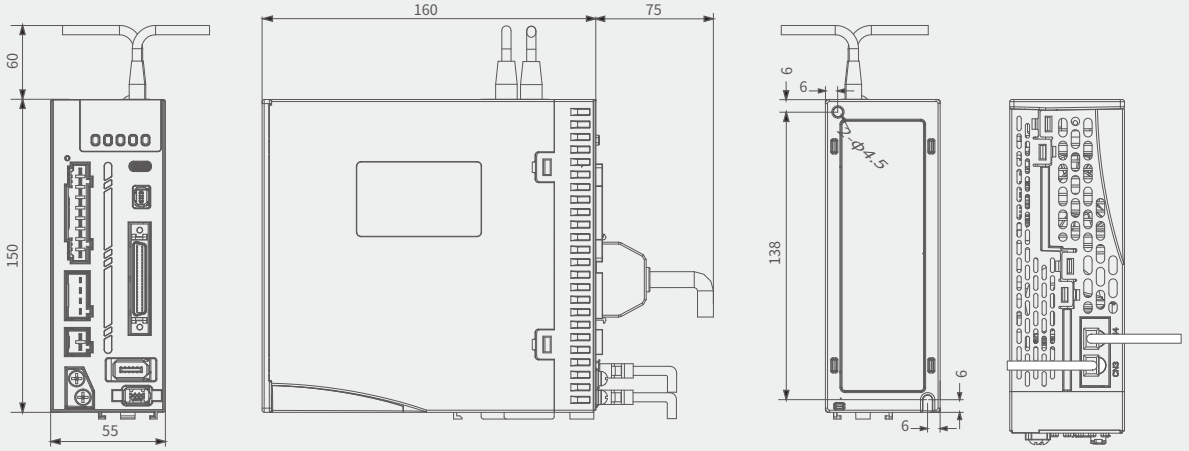

■ 1500W/13A(AC 220V)
2kW/3kW(AC 380V)

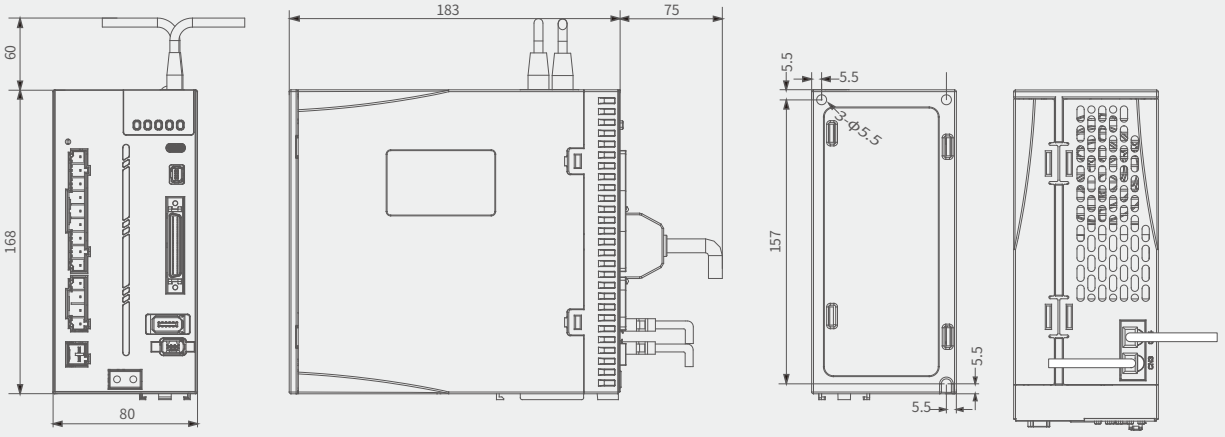

L7N系列

■ 100W/400W(AC 220V)

（单位:mm）

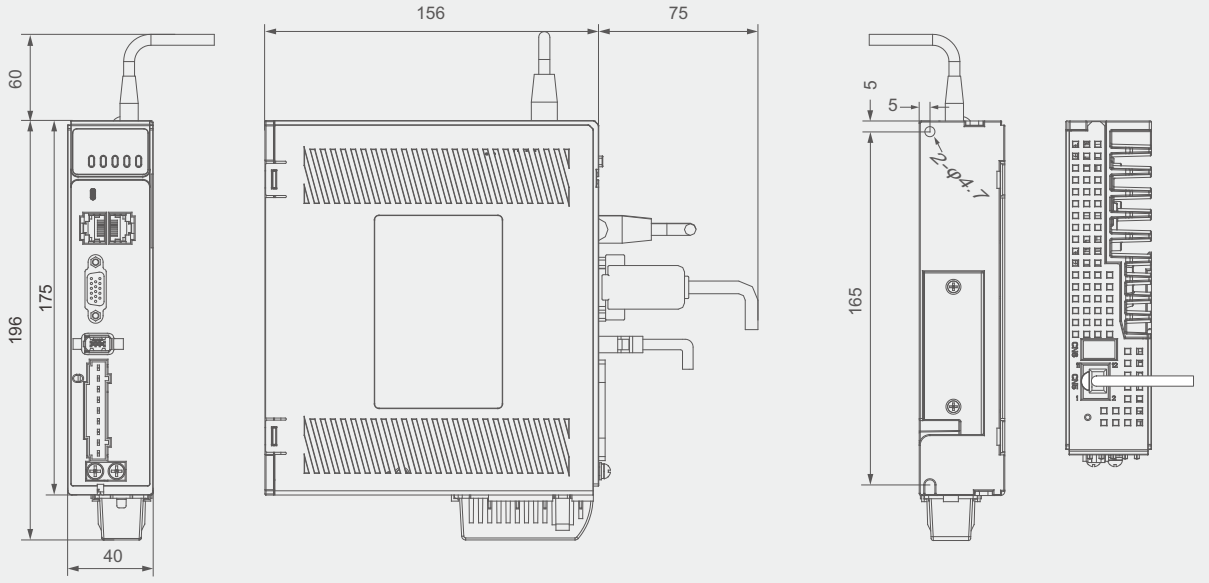

■ 750W/1000W(AC 220V)

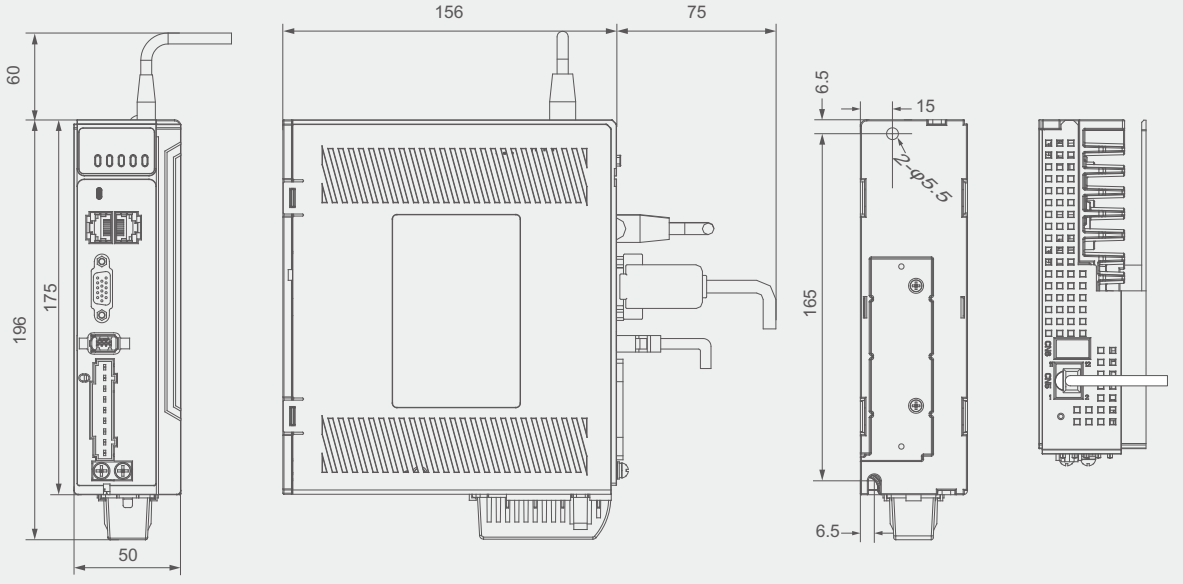

■ 1500W/2000W(AC 220V)

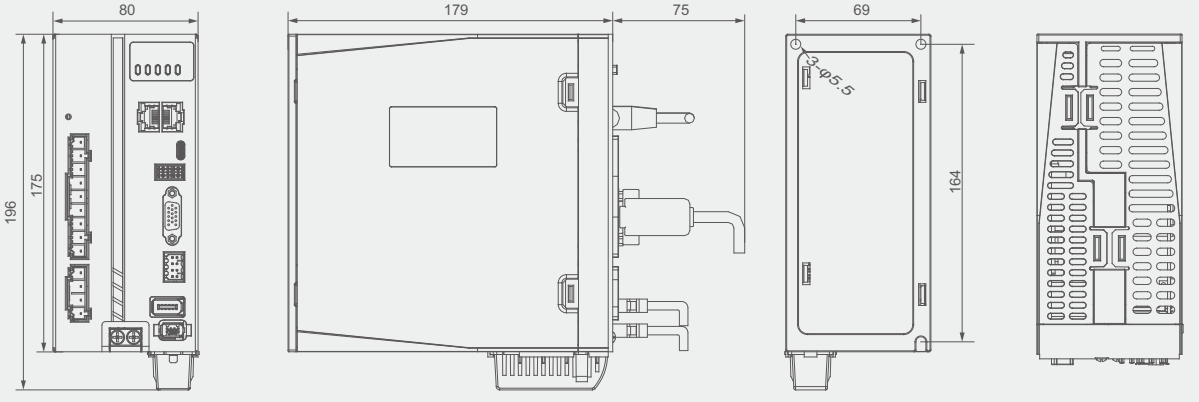

（单位：mm）

■ 750W/1000W/1.5kW(AC 380V)

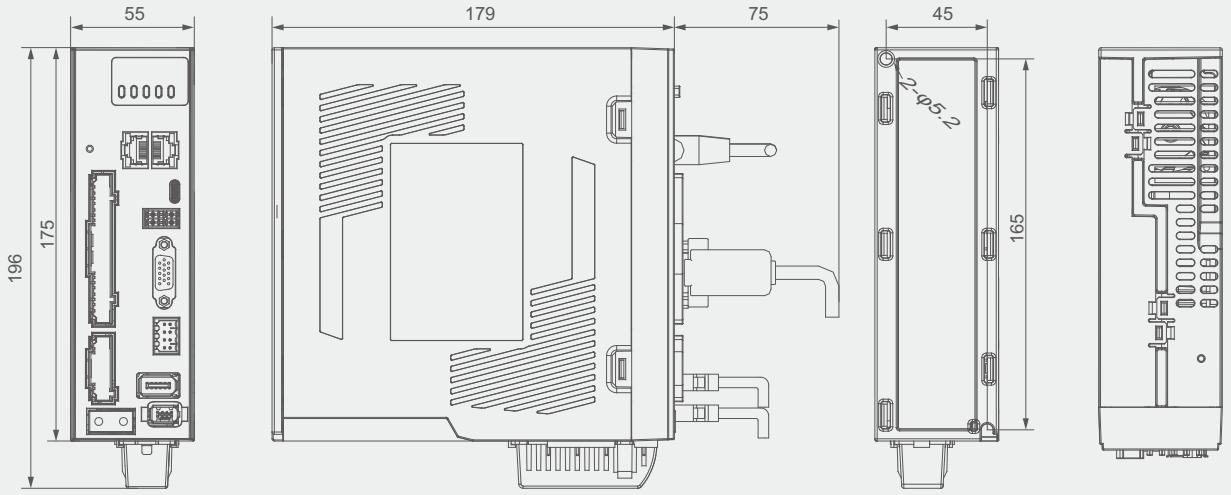

■ 2kW/3kW(AC 380V)

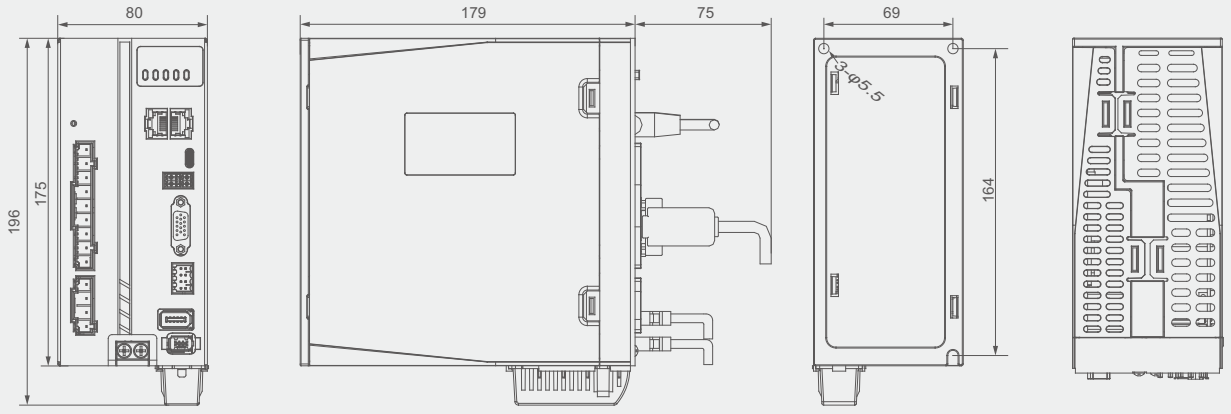

■ 4.4kW/5.5kW/7.5kW(AC 380V)

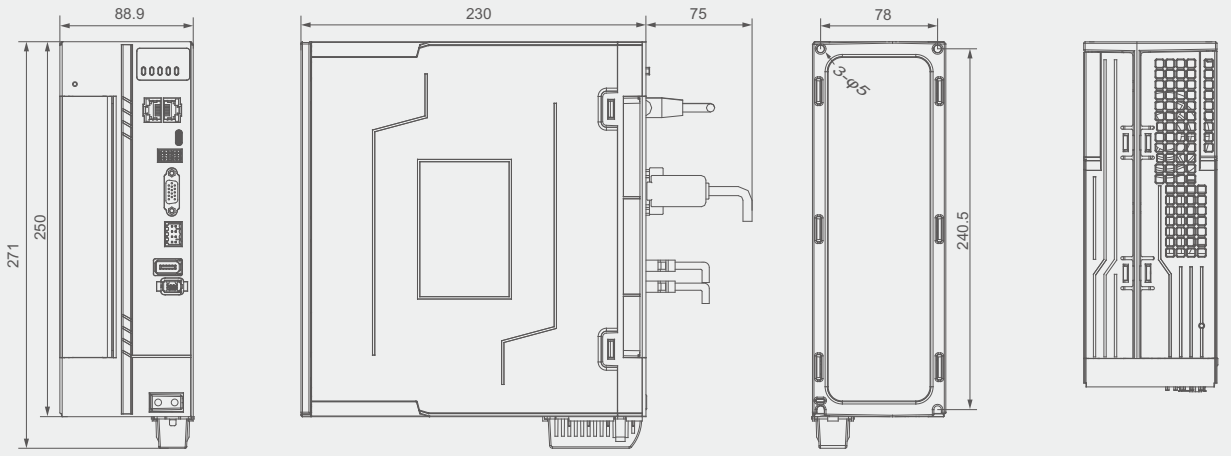

L7P系列

■ 100W/400W(AC 220V)

（单位:mm）

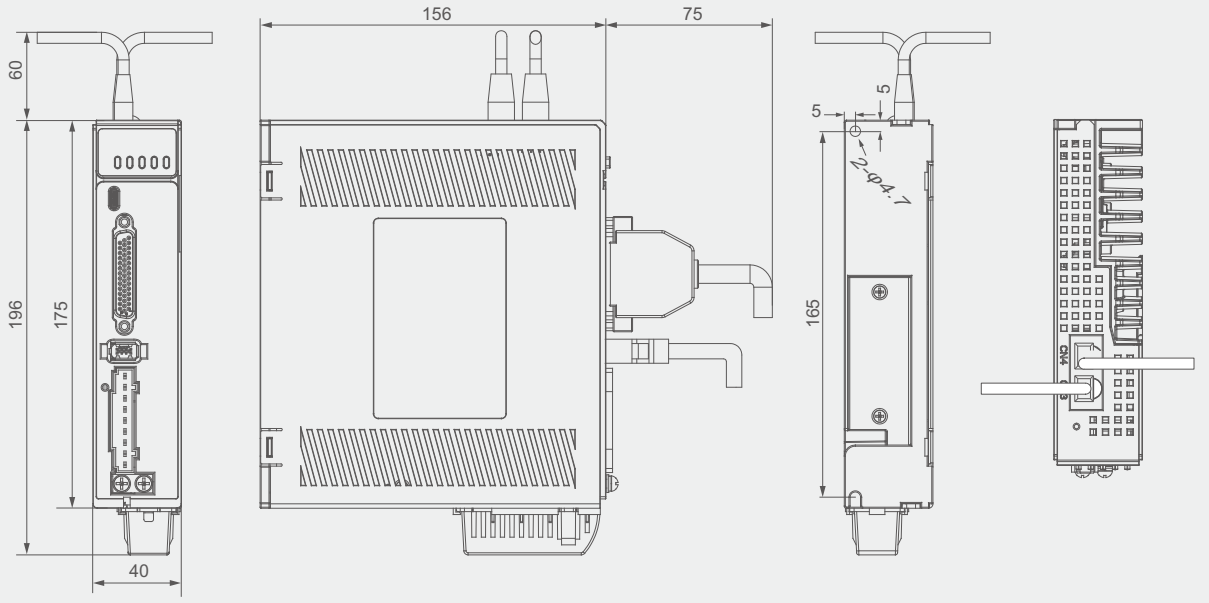

■ 750W/1000W(AC 220V)

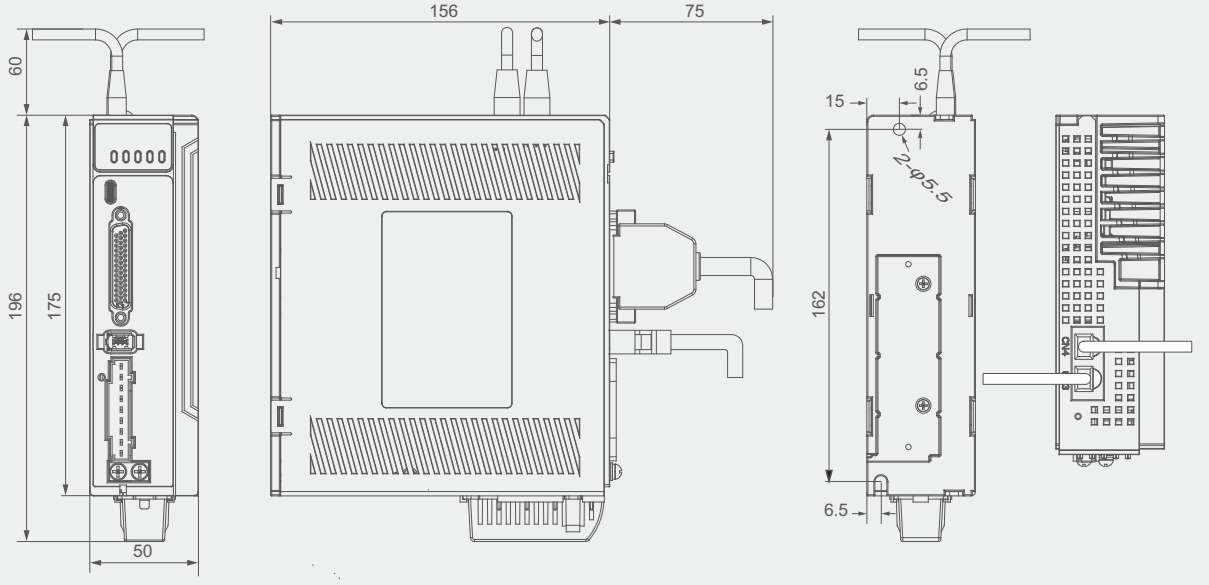

■ 1500W/2000W(AC 220V)

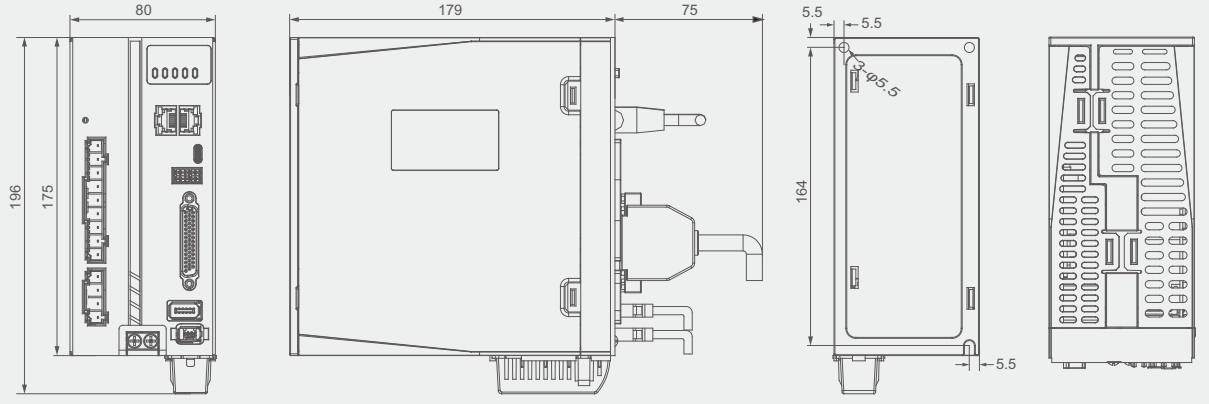

■ 750W/1000W/1.5kW(AC 380V)

（单位：mm）

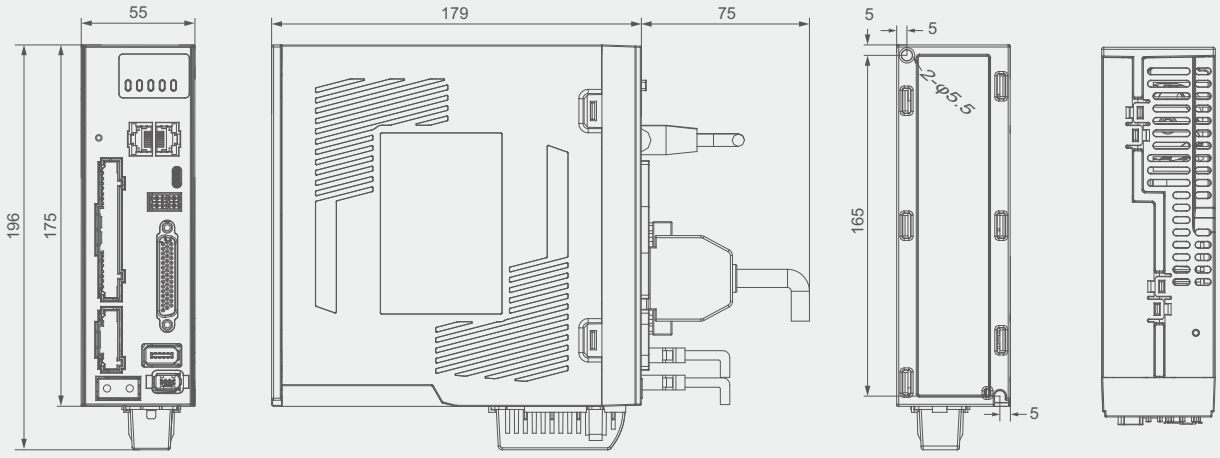

■ 2kW/3kW(AC 380V)

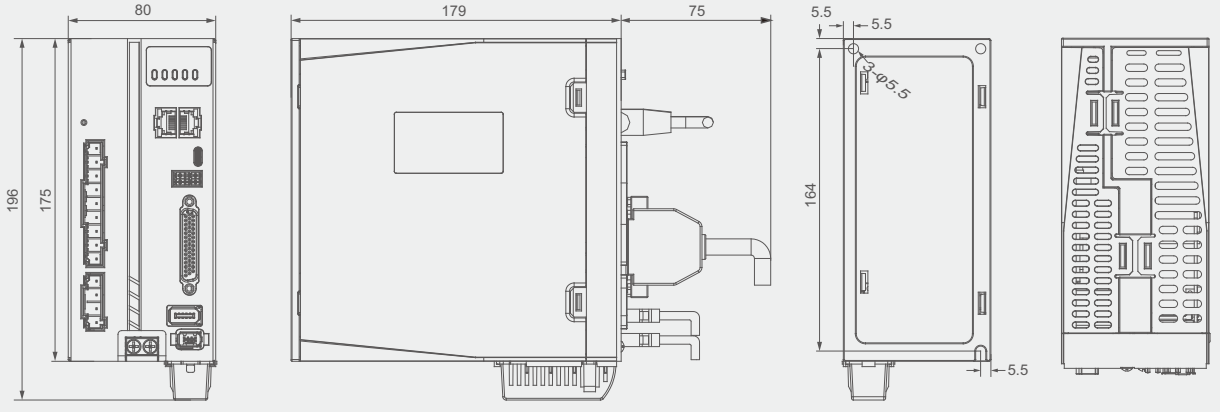

■ 4.4kW/5.5kW/7.5kW(AC 380V)

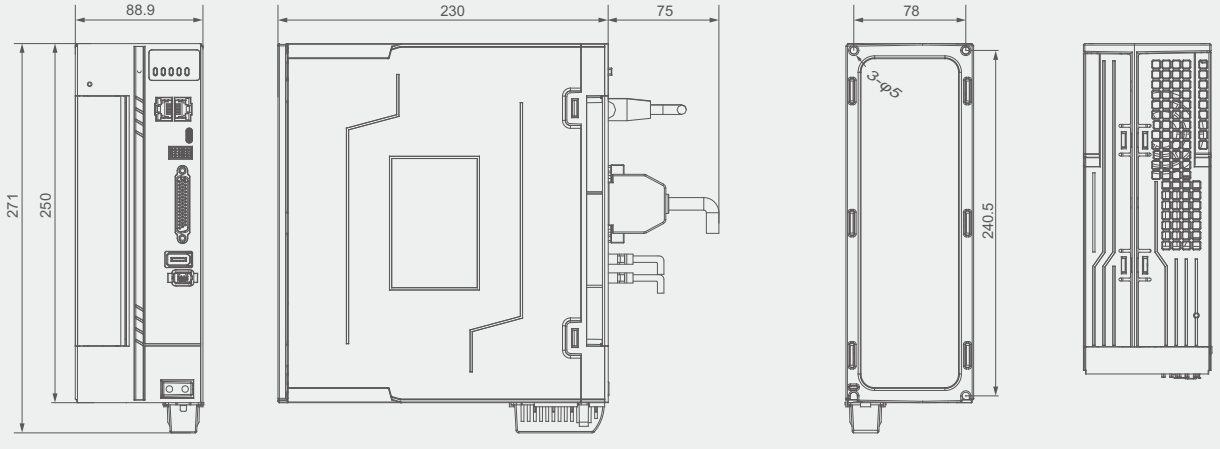

L7P/N 大功率系列

■ 11kW/22kW(AC 380V)

（单位：mm）

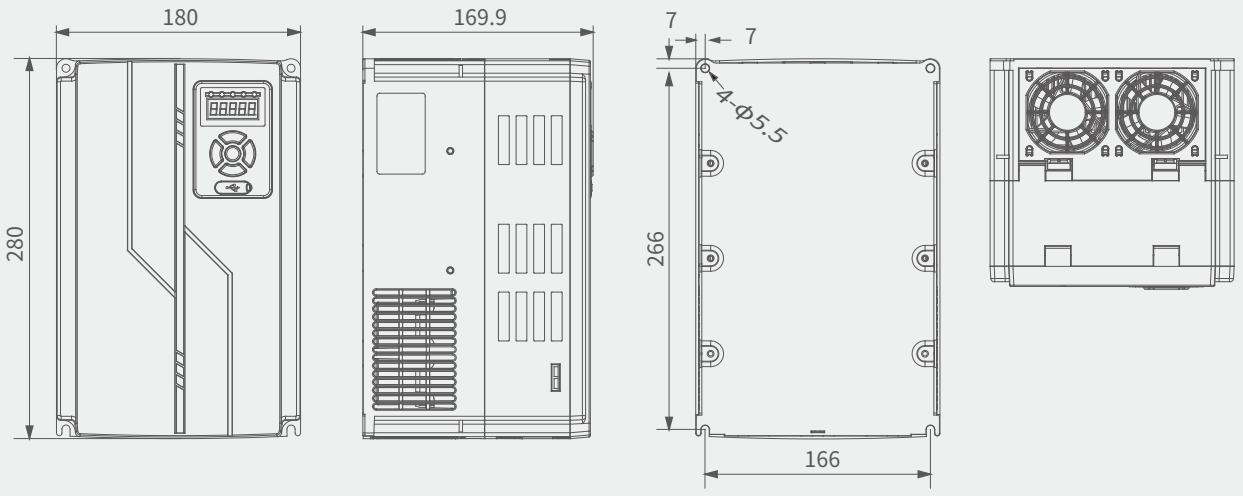

L7PN系列

■ 400W/750W/1000W(AC 220V)& 750W/1000W/1.5kW(AC 380V)

（单位：mm）

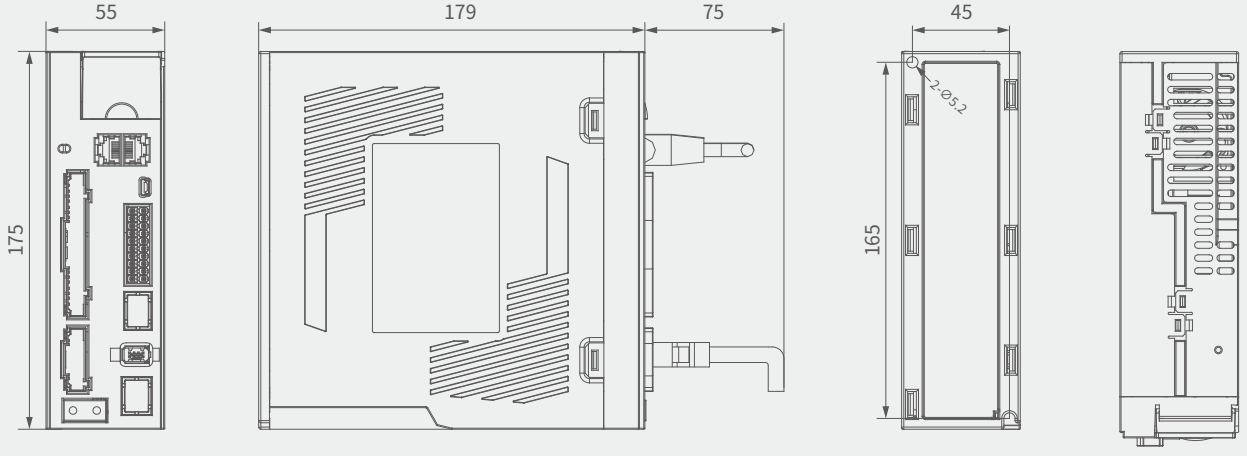

■ 1500W/2000W(AC 220V)&2kW/3kW(AC 380V)

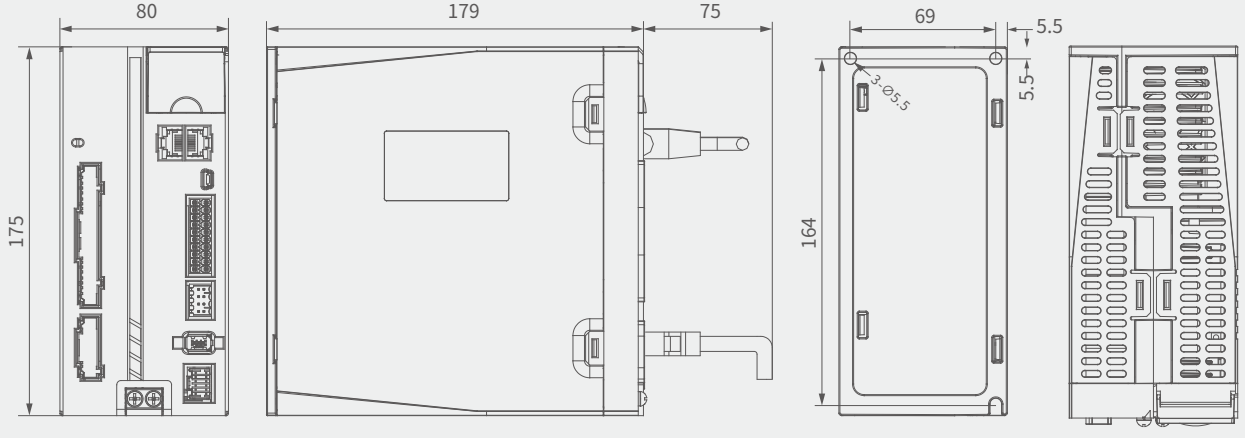

■ 4.4kW/5.5kW/7.5kW(AC 380V)

（单位：mm）

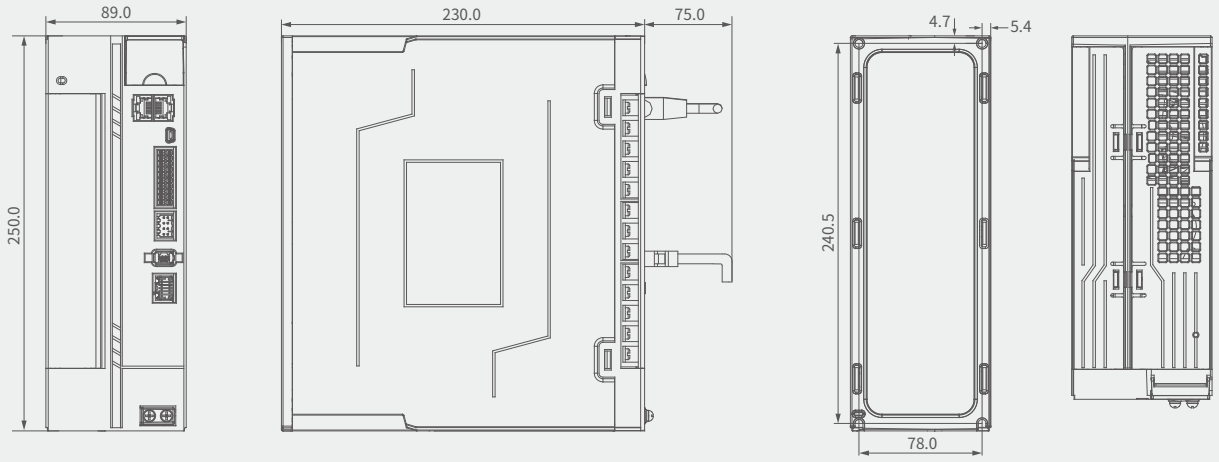

L7EC-L/L7-L系列

■ 3A

（单位：mm）

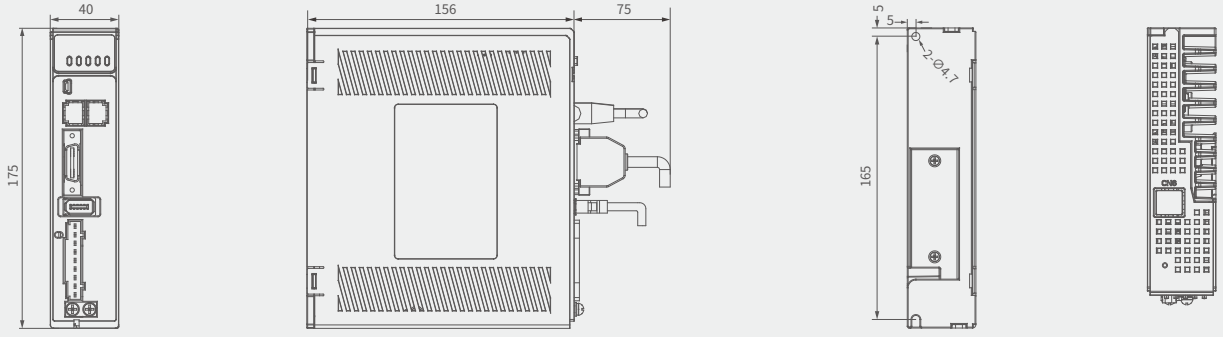

■ 4.5A/6A/8A

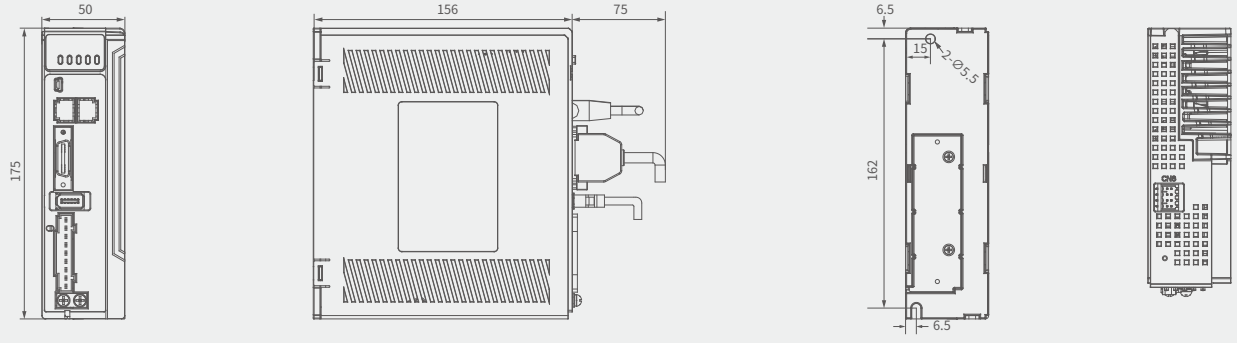

L6N系列

■ 100W/400W(AC 220V)

（单位：mm）

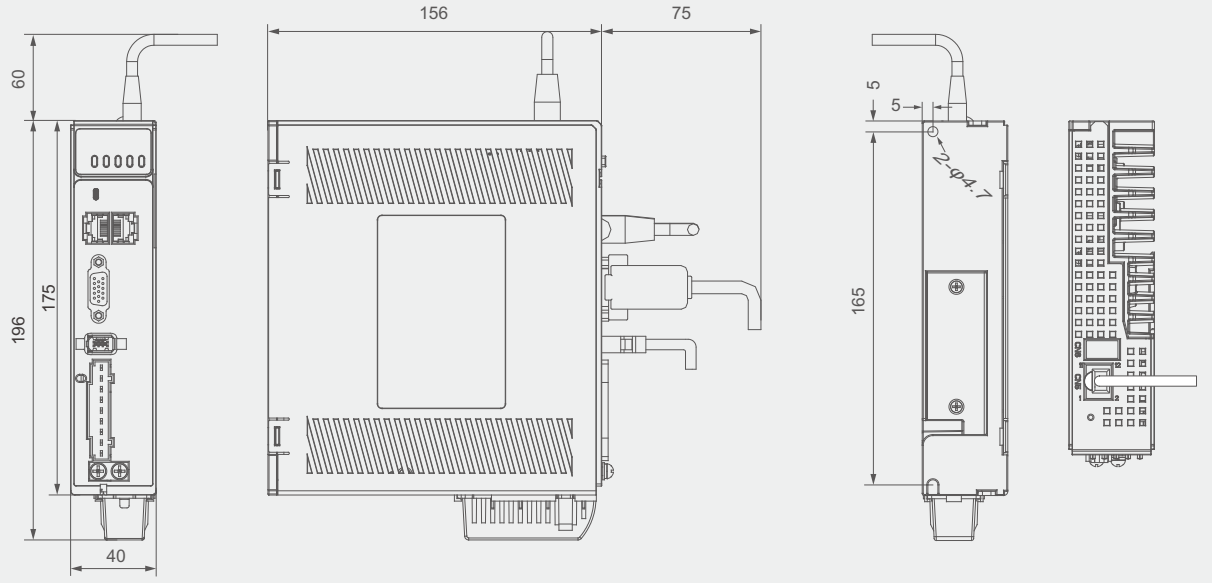

■ 750W/1000W(AC 220V)

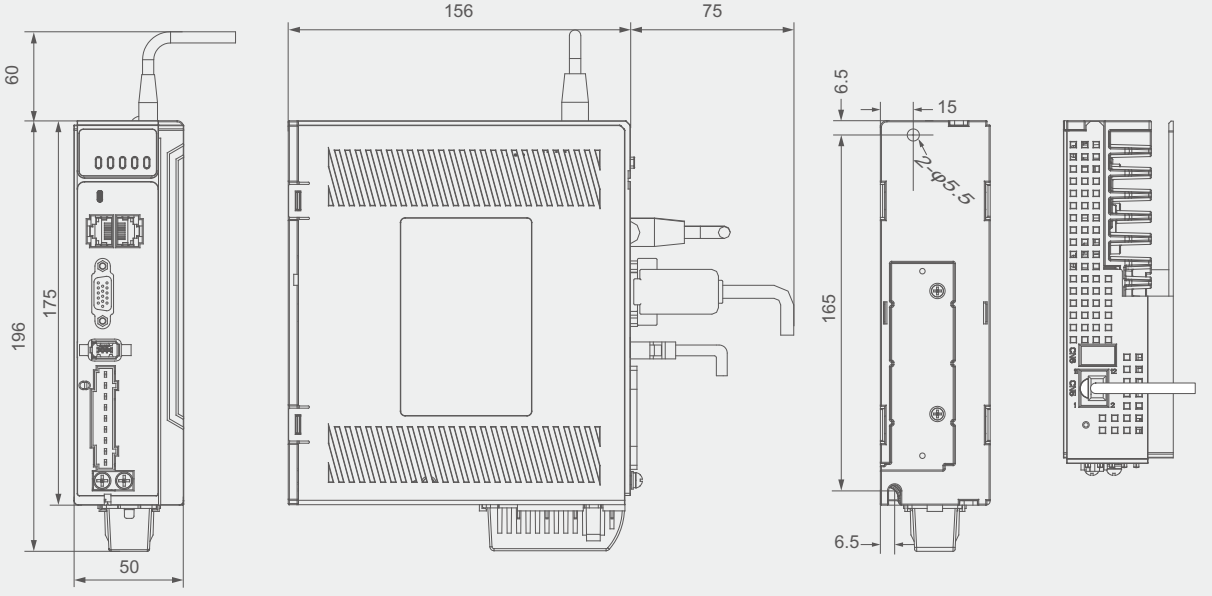

■ 1500W/2000W(AC 220V)

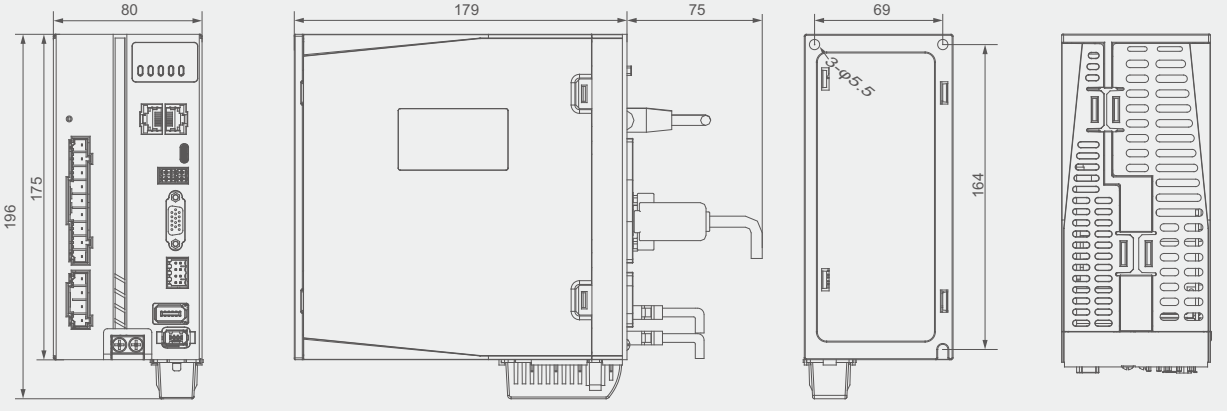

■ 750W/1000W/1.5kW(AC 380V)

（单位：mm）

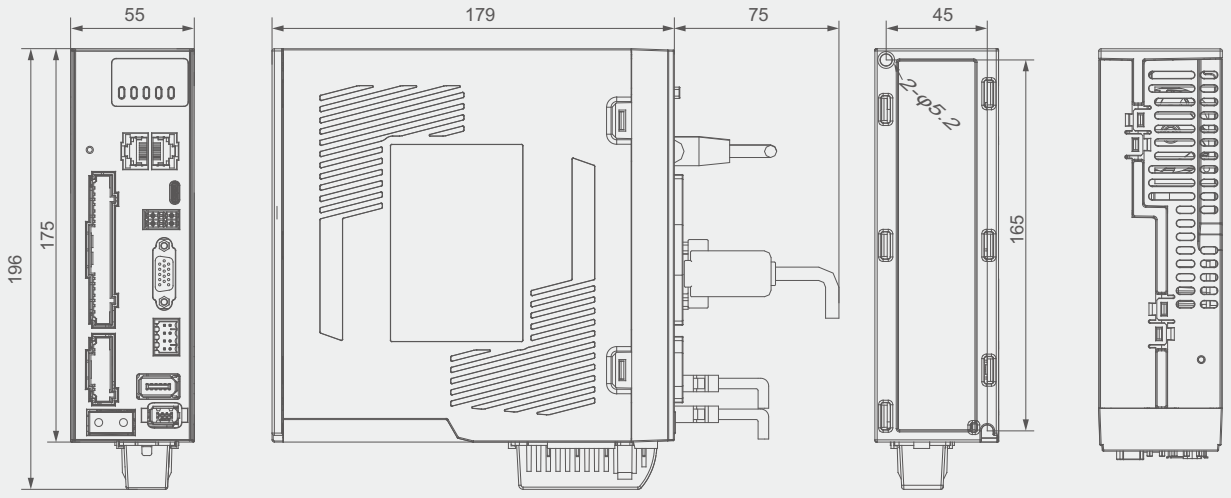

■ 2kW/3kW(AC 380V)

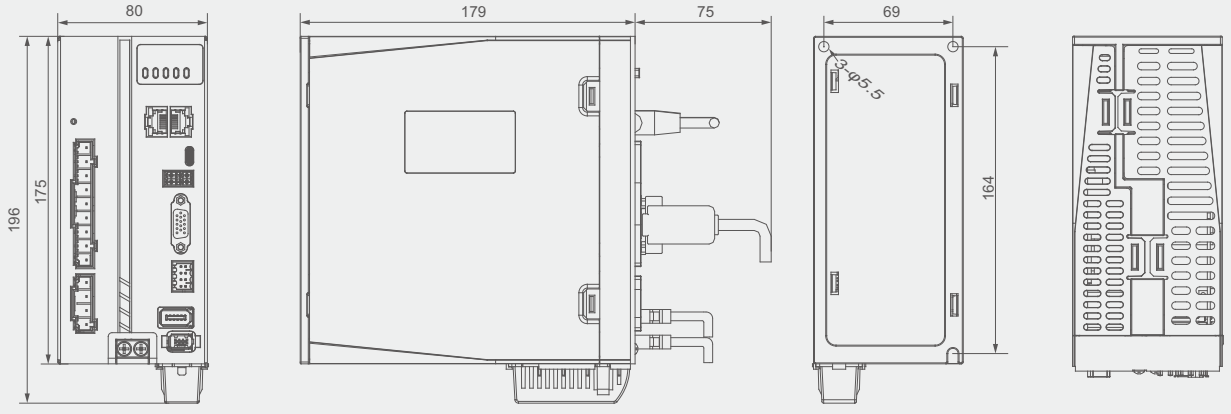

■ 4.4kW/5.5kW/7.5kW(AC 380V)

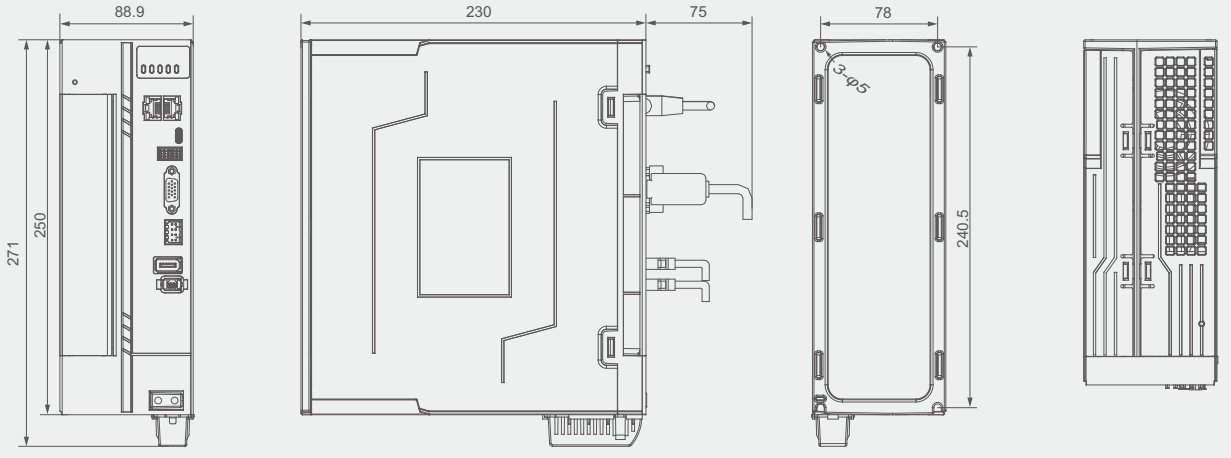

L6P系列

■ 100W/400W(AC 220V)

（单位：mm）

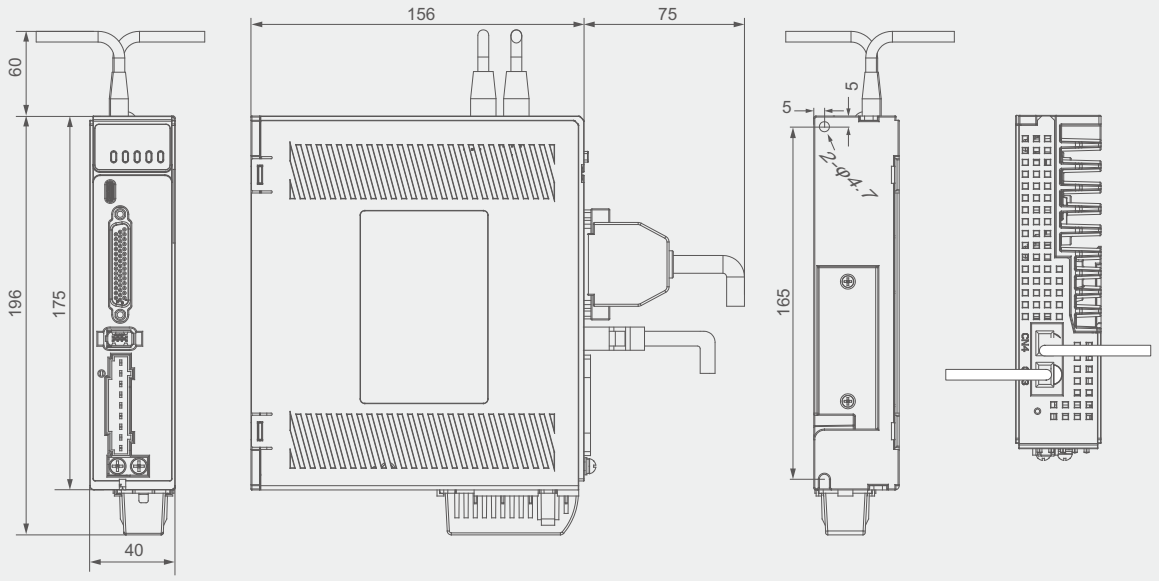

■ 750W/1000W(AC 220V)

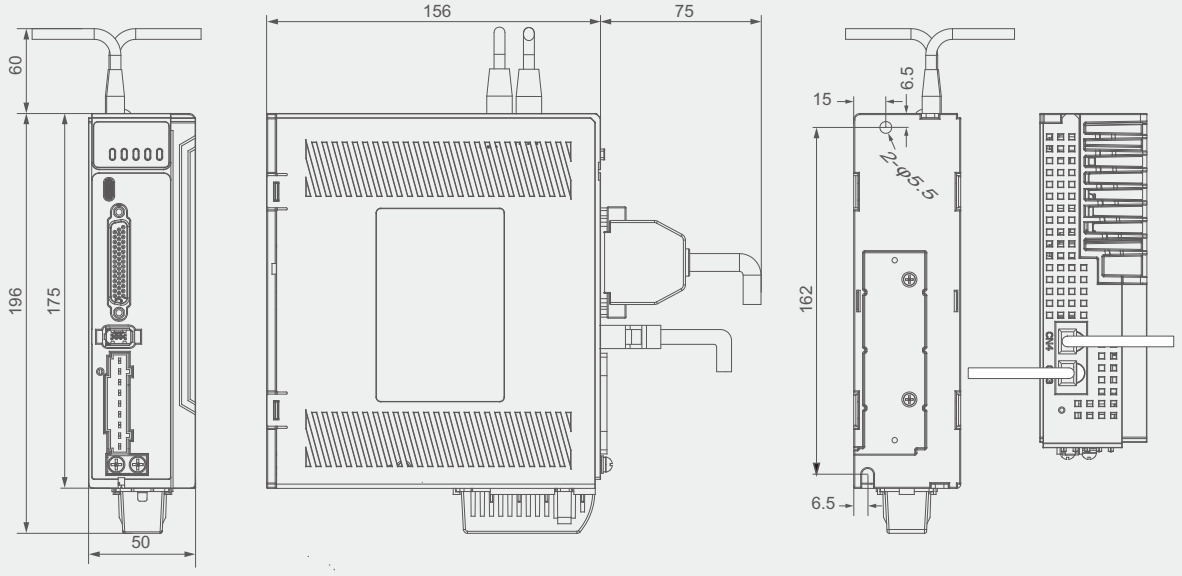

■ 1500W/2000W(AC 220V)

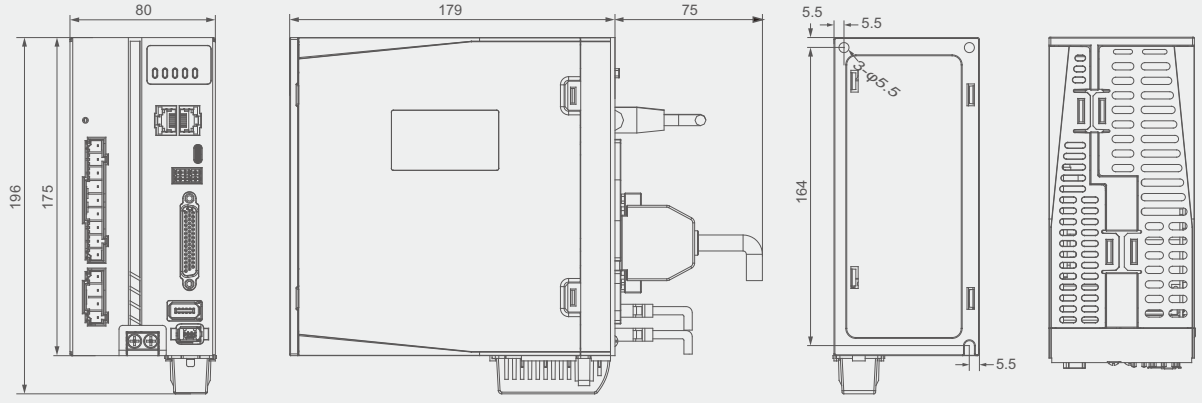

■ 750W/1000W/1.5kW(AC 380V)

（单位：mm）

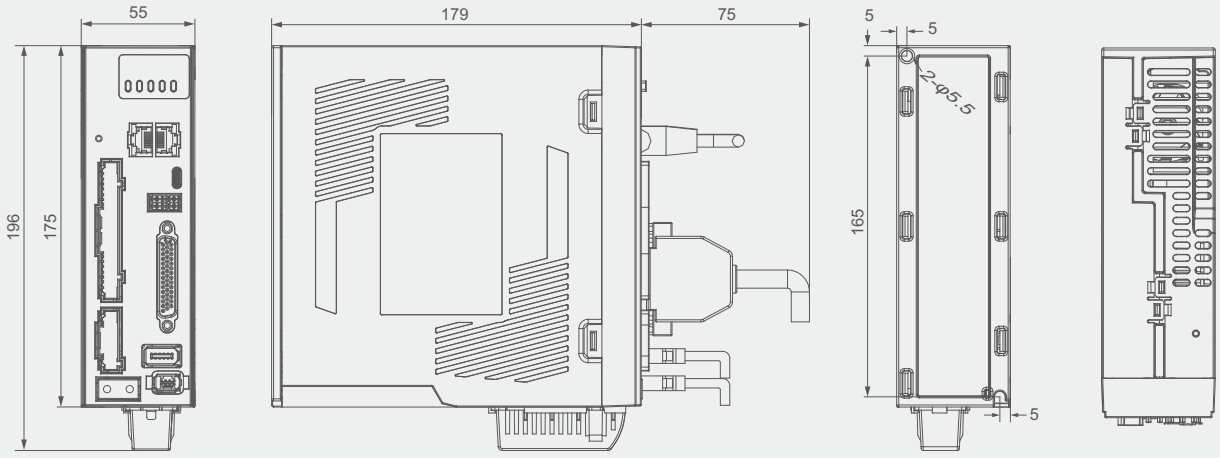

■ 2kW/3kW(AC 380V)

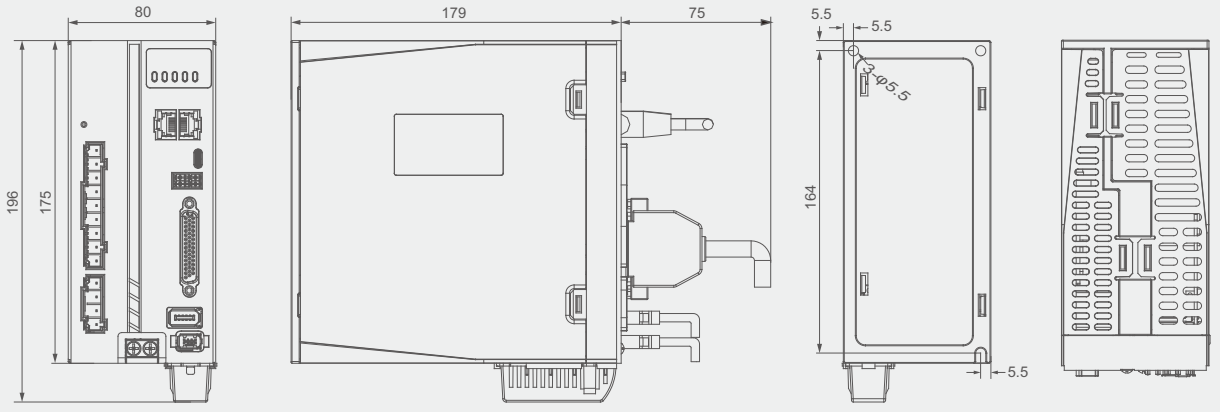

■ 4.4kW/5.5kW/7.5kW(AC 380V)

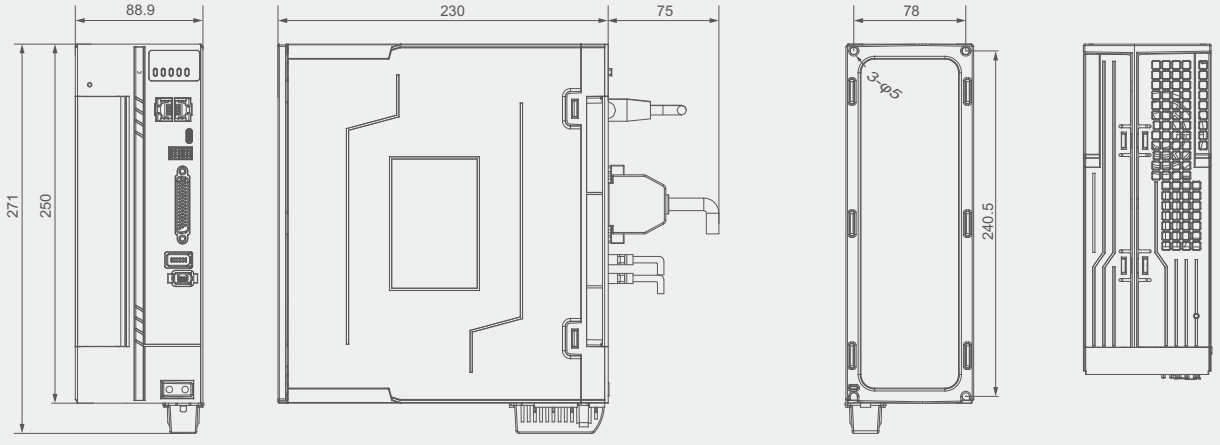

L6CAN系列

■ 100W/400W(AC 220V)

（单位：mm）

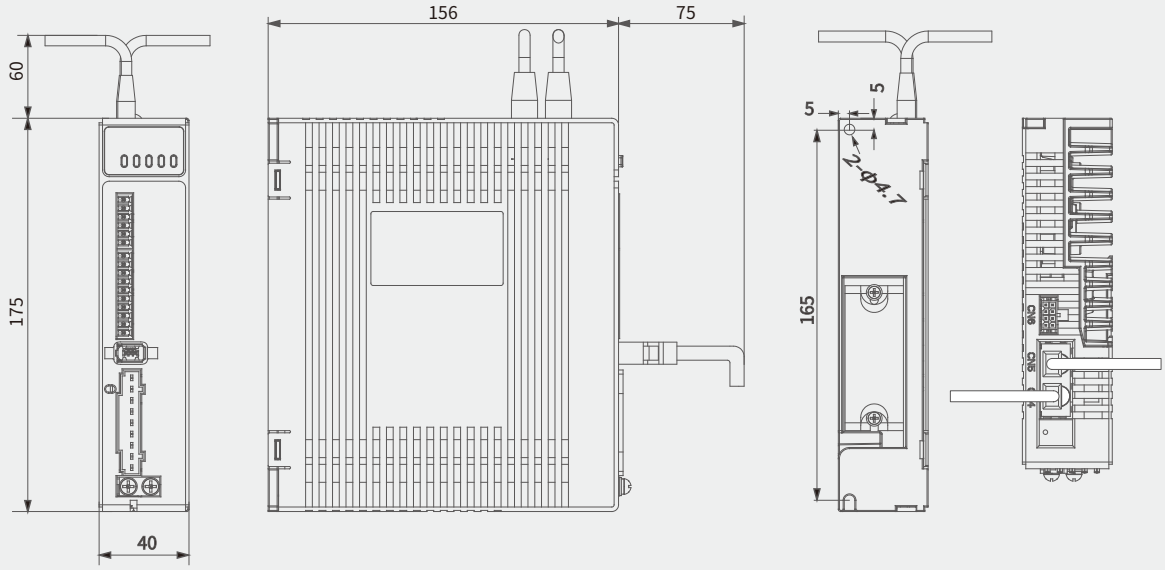

■ 750W/1000W(AC 220V)

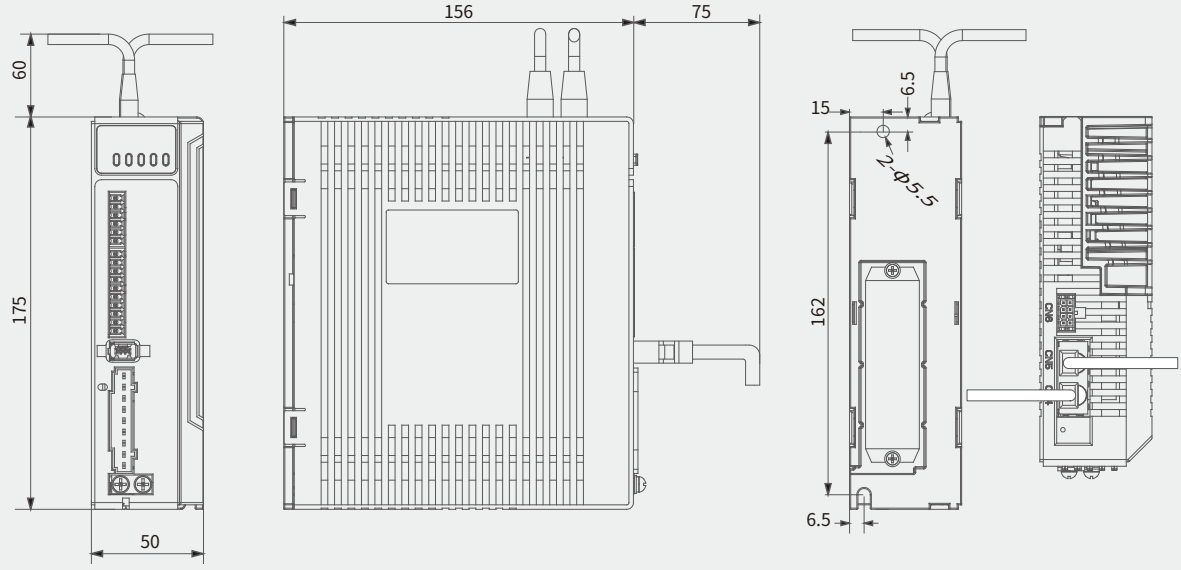

■ 1500W/2000W(AC 220V)

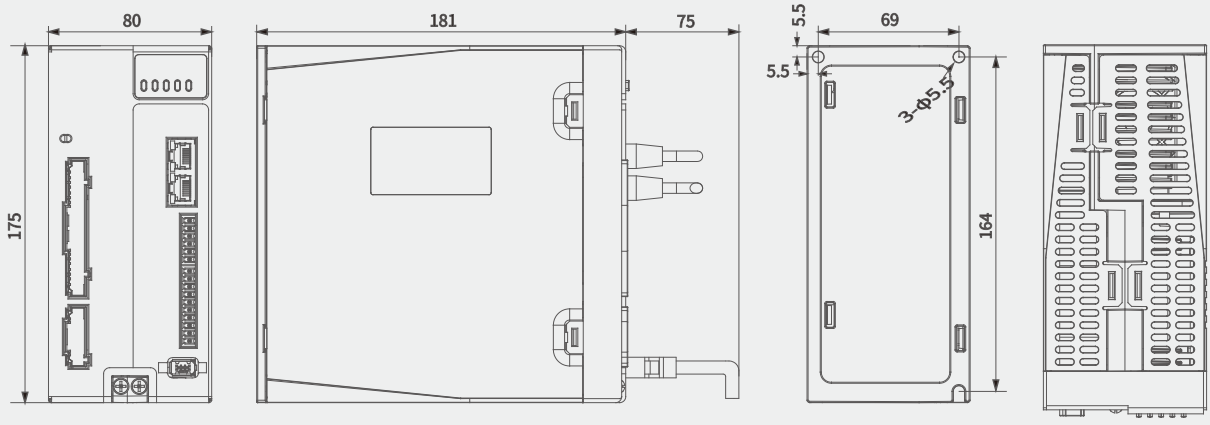

2L6N系列

■ 1000W(AC 220V)

（单位:mm）

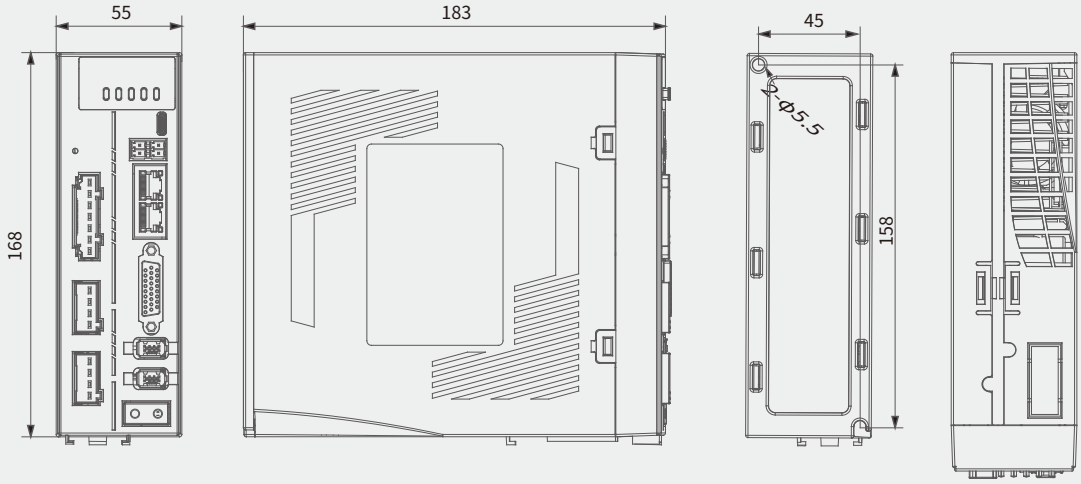

■ 1500W(AC 220V)

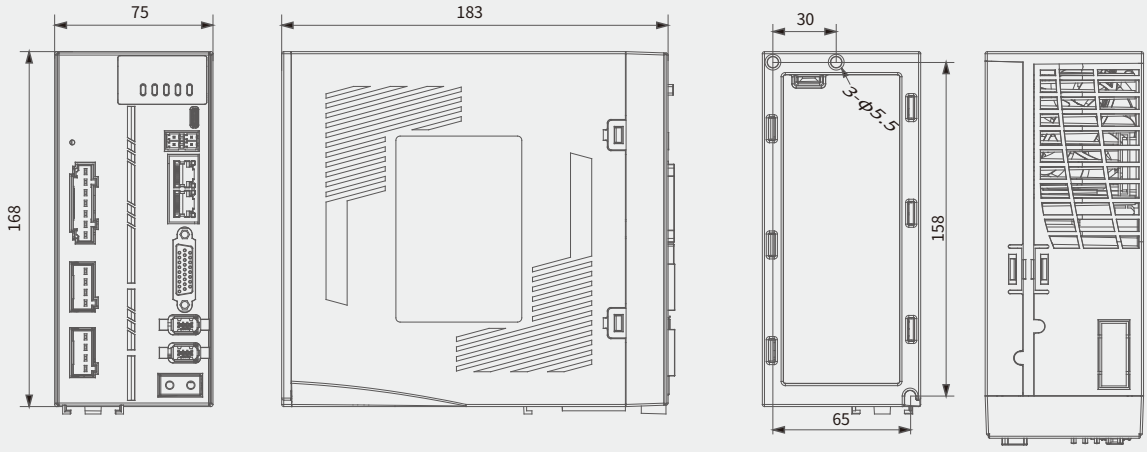

L5N系列

■ 100W/400W(AC 220V)

（单位：mm）

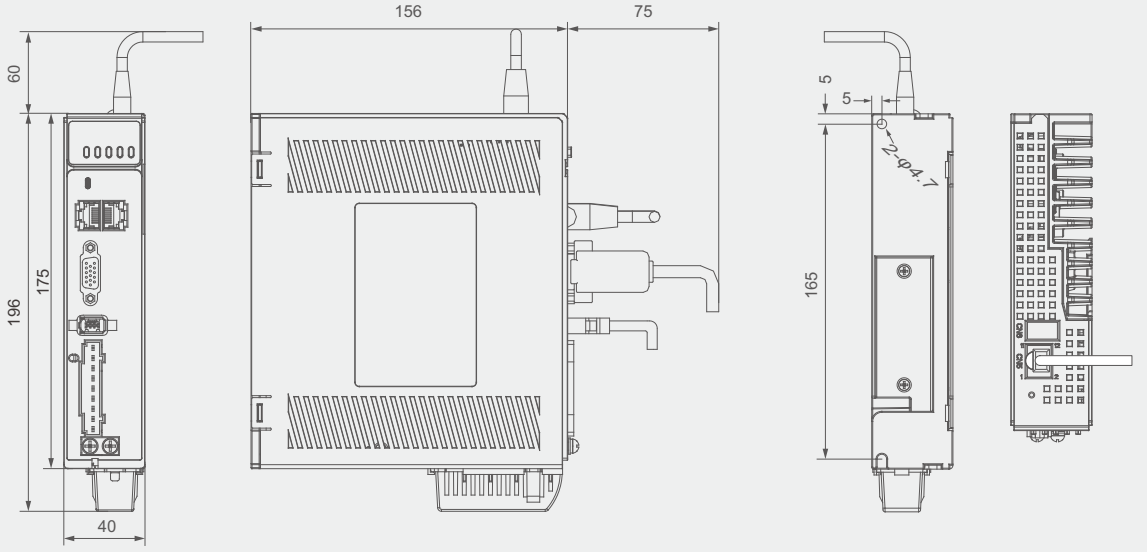

■ 750W/1000W(AC 220V)

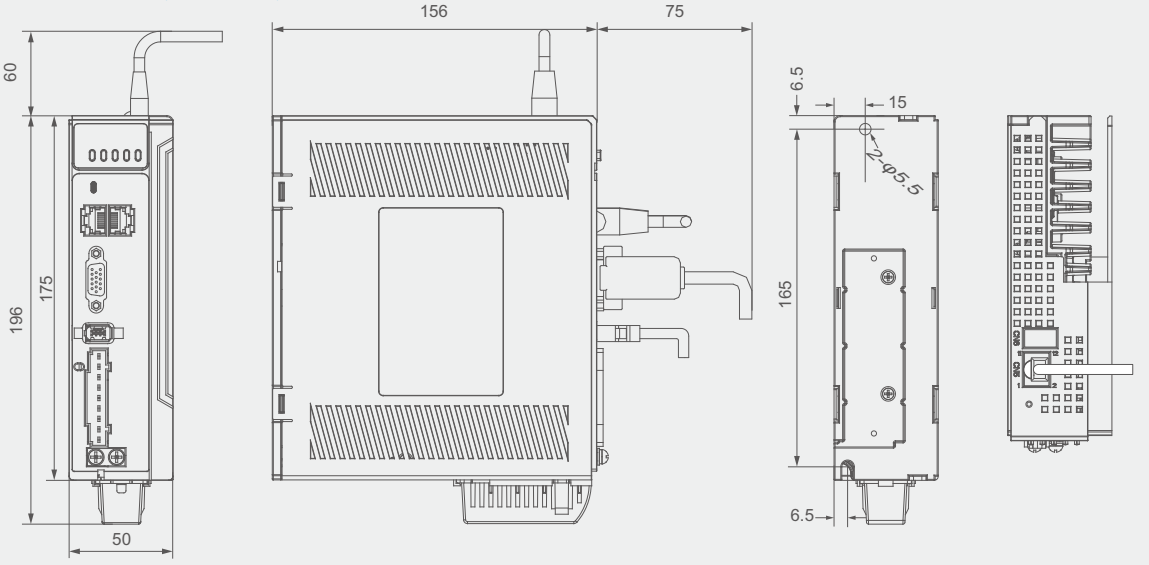

L5P-S系列

■ 100W/400W(AC 220V)

（单位：mm）

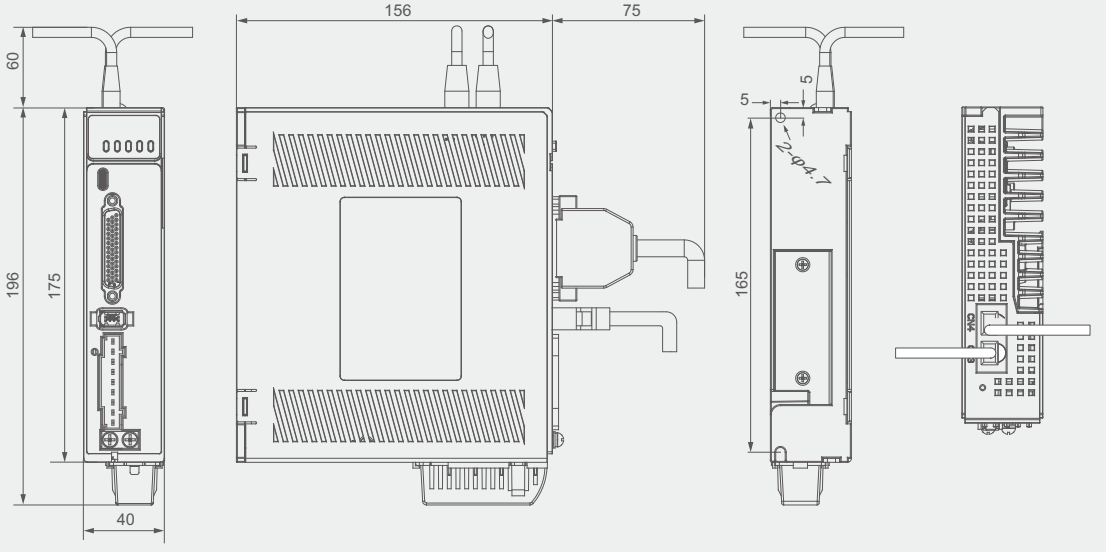

■ 750W/1000W(AC 220V)

(单位:mm)

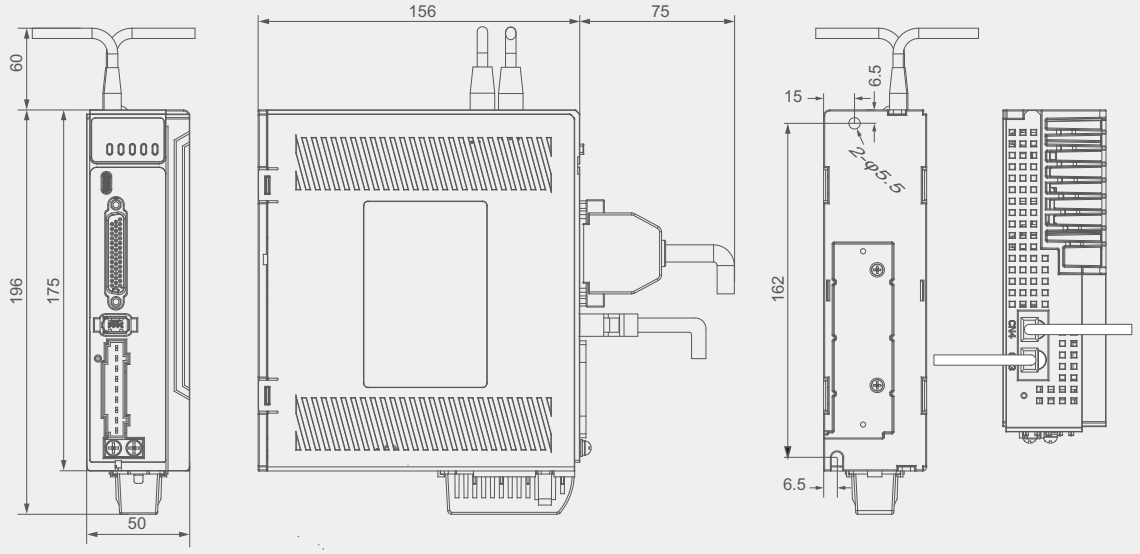

L3C系列

■ 400W(AC 220V)

(单位:mm)

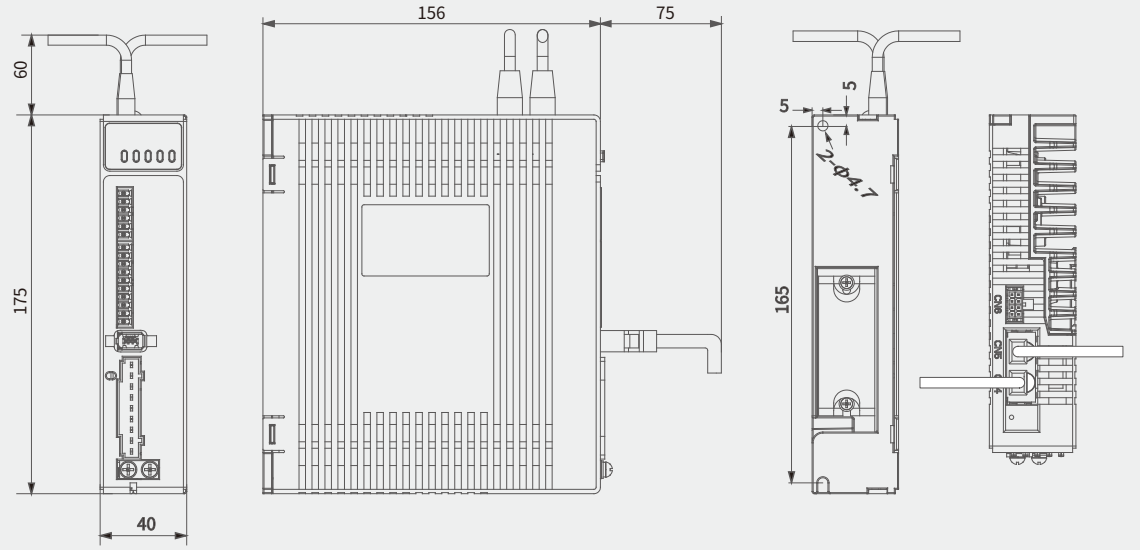

■ 750W/1000W(AC 220V)

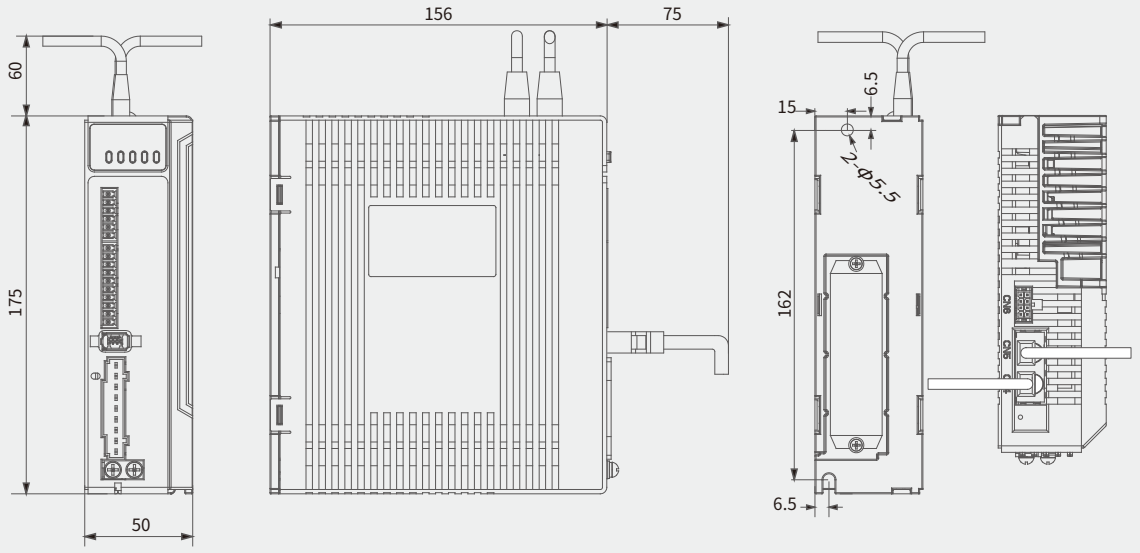

交流伺服驱动器规格参数

L8EC系列规格参数

■ 单相 / 三相 220V 等级伺服驱动器

驱动器型号		L8EC-100F	L8EC-400F	L8EC-750F	L8EC-1000F	L8EC-1500F	L8EC-2000F
额定输出功率		100W	400W	750W	1000W	1500W	2000W
额定输出电流(Arms)		1.2	2.8	5.5	7.0	9.5	12.0
最大输出电流(Arms)		4.8	9.3	16.6	21.0	31.1	36.0
控制回路电源		单相AC 200V~240V,-10%~+10%,50/60Hz					
主回路电源输入		单/三相AC 200V~240V,-10%~+10%,50/60Hz					
再生电阻	电阻阻值(Ω)	—	100	100	100	50	50
	电阻功率(W)	—	50	50	50	80	80
	全系列均可外接再生电阻						
冷却方式		自然冷却		风扇冷却			
尺寸H*L*W(mm)		150*150*43		150*160*55		168*183*80	

■ 三相 380V 等级伺服驱动器

驱动器型号		L8EC-2000FT	L8EC-3000FT
额定输出功率		2000W	3000W
额定输出电流(Arms)		8.4	12
最大输出电流(Arms)		20	24.8
控制回路电源		两相AC 380V~440V,-10%~+10%,50/60Hz	
主回路电源输入		三相AC 380V~440V,-10%~+10%,50/60Hz	
再生电阻	电阻阻值(Ω)	50	50
	电阻功率(W)	80	80
	均可外接再生电阻		
冷却方式		风扇冷却	
尺寸H*L*W(mm)		168*183*80	

■ 伺服驱动器通用规格

接口配置	
调试口	TYPE-C调试接口,支持仅USB供电更改参数和导入、导出参数。
分频输出	支持A相/B相/Z相差分分频输出、全功能版支持Z相集电极开路分频输出
模拟量输入	2路模拟量输入(AI1/AI2),输入范围:-10V~+10V ,最大允许电压:±12V
模拟量输出	2路模拟量输出(AO1~AO2),输出范围:-10V~+10V(仅全功能版支持)
数字量输入	8点(支持共阴和共阳)DI1~DI8
数字量输出	3点(3点双端输出DO1~DO3)
高速探针输入	2点(支持共阴和共阳)
STO	支持(仅全功能版支持)
第二编码器	支持(仅全功能版支持)
抱闸输出	内置抱闸输出功能,无需外接继电器
通讯接口	支持EtherCAT总线通信(RJ45接口),基于EtherCAT通讯协议

控制模式		
控制模式		●PP 协议位置模式 ● CSP循环同步位置模式 ●PV 协议速度模式 ● CSV循环同步速度模式 ●PT 协议转矩模式 ● CST循环同步转矩模式 ●HM 原点模式
位置控制	位置指令	● EtherCAT型伺服指令来源于EtherCAT通讯给定
	转矩限制	参数设置
速度转矩 控制模式	速度指令输入、 转矩指令输入	● EtherCAT型伺服指令来源于EtherCAT通讯给定
控制特性		
控制方式		IGBT SVPWM正弦波控制
反馈方式		总线式编码器:RS485协议
归一化伺服参数		PC调试工具,使用刚性等参数,可快速实现伺服参数调整
易用性功能		一键自整定、单参数整定、超级跟踪、黑匣子、示波器功能
陷波滤波器		抑制机械共振,支持三组陷波器,50Hz~4000Hz。
摆振抑制		抑制末端振动
DI/DO设置		可自由分配数字量输入/输出
报警功能		过压、欠压、过流、过载、过热、过速、主电源输入缺相、再生制动状态异常、位置偏差过大、 编码器反馈错误、制动率过大、行程超限、EEPROM 错误等
操作与显示		按键5个,LED 6位带点,有五段警示LED灯
调试软件		通过MS调试软件可以调节电流环、位置环、速度环的各个参数,更改输入输出信号有效电平和电机参数,并可以文件形式进行参数的导入导出,方便驱动器和不同电机或不同负载的匹配;监视在梯形波测试运行下速度、位置误差等波形。
通讯功能		支持USB:基于Modbus协议(依据USB2.0规格),可连接电脑进行参数设定和状态监控
		L8EC支持EtherCAT总线通讯(RJ45接口),基于EtherCAT协议,最大65535轴。
动态制动		内置动态制动,有特殊派生型号去掉动态制动
位置比较输出		支持42点位置比较输出
黑匣子功能		支持黑匣子功能,可以捕获预先设定条件前后的数据,配合MS2.0软件读取数据,以进一步分析
适用负载惯量		小于电机惯量的30倍
输入信号		
基本模式		DI点数:8点(支持共阴和共阳2种方式) 可分配的输入信号: 警报清除(A-CLR)、正向驱动禁止输入(POT)、负向驱动禁止输入(NOT)、 回原点切换输入(HOME-SWITCH)、强制报警输入(E-STOP)
输出信号		
基本模式		DO点数:3点(3点双端输出) 可分配的输出信号: 报警输出(ALM)、伺服准备输出(SRDY)、外部制动器解除信号(BRK-OFF)、 定位完成(INP)、速度到达输出(AT-SPPED)、转矩限制中信号输出(TLC)、 零速箝位检测输出(ZSP)、速度一致输出(V-COIN)、位置指令有无输出(P-CMD)、 速度限制中输出(V-LIMIT)、速度指令有无输出(V-CMD)、伺服使能开启状态输出(SRV-ST)、 回零完成(HOME-OK)、位置比较输出(CMP-OUT)
使用环境		
温度		使用温度:0℃~55℃(不冻结)超过45℃请降额使用 储存温度:-20～80℃(无结露)*超过65℃储存时间请勿超过72小时!
湿度		90%RH以下(不结露)
海拔		海拔1000m以下
振动		小于0.5G(4.9m/s^2)10-60Hz(非连续运行)

L8P系列规格参数

■ 单相 / 三相 220V 等级伺服驱动器

驱动器型号		L8P-100F	L8P-400F	L8P-750F	L8P-1000F	L8P-1500F	L8P-2000F
额定输出功率		100W	400W	750W	1000W	1500W	2000W
额定输出电流(Arms)		1.2	2.8	5.5	7.0	9.5	12.0
最大输出电流(Arms)		4.8	9.3	16.6	21.0	31.1	36.0
控制回路电源		单相AC 200V~240V,-10%~+10%,50/60Hz					
主回路电源输入		单/三相AC 200V~240V,-10%~+10%,50/60Hz					
再生电阻	电阻阻值(Ω)	—	100	100	100	50	50
	电阻功率(W)	—	50	50	50	80	80
	全系列均可外接再生电阻						
冷却方式		自然冷却		风扇冷却			
尺寸H*L*W(mm)		150*150*43		150*160*55		168*183*80	

■ 三相 380V 等级伺服驱动器

驱动器型号		L8P-2000FT	L8P-3000FT
额定输出功率		2000W	3000W
额定输出电流(Arms)		8.4	12
最大输出电流(Arms)		20	24.8
控制回路电源		两相AC 380V~440V,-10%~+10%,50/60Hz	
主回路电源输入		三相AC 380V~440V,-10%~+10%,50/60Hz	
再生电阻	电阻阻值(Ω)	50	50
	电阻功率(W)	80	80
	均可外接再生电阻		
冷却方式		风扇冷却	
尺寸H*L*W(mm)		168*183*80	

■ 伺服驱动器通用规格

接口配置	
系列	L8P系列
调试口	TYPE-C调试接口,支持仅USB供电更改参数和导出参数。
分频输出	支持A相/B相/Z相 差分分频输出、全功能版支持Z相集电极开路分频输出
模拟量输入	2路模拟量输入(AI1/AI2),输入范围:-10V~+10V,最大允许电压:±12V
模拟量输出	2路模拟量输出(AO1~AO2),输出范围:-10V~+10V(仅全功能版支持)
数字量输入	8点(支持共阴和共阳)DI1~DI8
数字量输出	3点(3点双端输出DO1~DO3)
高速探针输入	2点(支持共阴和共阳)
STO	支持(仅全功能版支持)
第二编码器	支持(仅全功能版支持)
抱闸输出	内置抱闸输出功能,无需外接继电器
通讯接口	支持EtherCAT总线通信(RJ45接口),基于EtherCAT通讯协议

控制模式		
控制模式		●PP 协议位置模式 ● CSP循环同步位置模式 ●PV 协议速度模式 ● CSV循环同步速度模式 ●PT 协议转矩模式 ● CST循环同步转矩模式 ●HM 原点模式
位置控制	位置指令	● EtherCAT型伺服指令来源于EtherCAT通讯给定
	转矩限制	参数设置
速度转矩控制模式	速度指令输入、 转矩指令输入	● EtherCAT型伺服指令来源于EtherCAT通讯给定
控制特性		
控制方式		IGBT SVPWM正弦波控制
反馈方式		总线式编码器:RS485协议
归一化伺服参数		PC调试工具,使用刚性等参数,可快速实现伺服参数调整
易用性功能		一键自整定、单参数整定、超级跟踪、黑匣子、示波器功能
陷波滤波器		抑制机械共振,支持三组陷波器,50Hz~4000Hz。
摆振抑制		抑制末端振动
DI/DO设置		可自由分配数字量输入/输出
报警功能		过压、欠压、过流、过载、过热、过速、主电源输入缺相、再生制动状态异常、位置偏差过大、编码器反馈错误、制动率过大、行程超限、EEPROM 错误等
操作与显示		按键5个,LED 6位带点,有五段警示LED灯
调试软件		通过MS调试软件可以调节电流环、位置环、速度环的各个参数,更改输入输出信号有效电平和电机参数,并可以文件形式进行参数的导入导出,方便驱动器和不同电机或不同负载的匹配; 监视在梯形波测试运行下速度、位置误差等波形。
通讯功能		支持USB:基于Modbus协议(依据USB2.0规格),可连接电脑进行参数设定和状态监控
		L8P支持EtherCAT总线通讯(RJ45接口),基于EtherCAT协议,最大65535轴
动态制动		内置动态制动,有特殊派生型号去掉动态制动
位置比较输出		支持42点位置比较输出
黑匣子功能		支持黑匣子功能,可以捕获预先设定条件前后的数据, 配合MS2.0软件读取数据,以进一步分析。
适用负载惯量		小于电机惯量的30倍
输入信号		
基本模式		DI点数:8点(支持共阴和共阳2种方式) 可分配的输入信号: 警报清除(A-CLR)、正向驱动禁止输入(POT)、负向驱动禁止输入(NOT)、回原点切换输入(HOME-SWITCH)、强制报警输入(E-STOP)
输出信号		
基本模式		DO点数:3点(3点双端输出) 可分配的输出信号:报警输出(ALM)、伺服准备输出(SRDY)、外部制动器解除信号(BRK-OFF)、定位完成(INP)、速度到达输出(AT-SPPED)、转矩限制中信号输出(TLC)、零速箝位检测输出(ZSP)、速度一致输出(V-COIN)、位置指令有无输出(P-CMD)、速度限制中输出(V-LIMIT)、速度指令有无输出(V-CMD)、伺服使能开启状态输出(SRV-ST)、回零完成(HOME-OK)、位置比较输出(CMP-OUT)
使用环境		
温度		使用温度:0℃~55℃(不冻结)超过45℃请降额使用 储存温度:-20～80℃(无结露)*超过65℃储存时间请勿超过72小时!
湿度		90%RH以下(不结露)
海拔		海拔1000m以下
振动		小于0.5G(4.9m/s²)10-60Hz(非连续运行)

L8EC-L系列规格参数

驱动器型号		L8EC-L003	L8EC-L4D5	L8EC-L006	L8EC-L008	L8EC-L013
额定输出电流(Arms)		3.0	4.5	6	8	13
最大输出电流(Arms)		10.5	18.5	21	28	36
控制回路电源		单相AC 200V~240V,-10%~+10%,50/60Hz				
主回路电源输入		单相/三相AC 200V~240V,-10%~+10%,50/60Hz				
再生电阻	电阻阻值(Ω)	100	100	100	50	50
	电阻功率(W)	50	50	50	80	80
	再生电阻功能	全系列均内置再生电阻,也支持外接再生电阻				
冷却方式		自然冷却	风扇冷却			
尺寸H*L*W(mm)		150*150*43	150*160*55		168*183*80	
接口配置						
调试口		TYPE-C调试接口,支持仅USB供电更改参数和导出参数				
分频输出		支持A相/B相/Z相 差分分频输出/支持Z相集电极开路分频输出				
模拟量输入		2路模拟量输入(AI1~AI2),输入范围:-10V~+10V,最大允许电压:±12V				
模拟量输出		2路模拟量输出(AO1~AO2),输出范围:-10V~+10V				
数字量输入		8点(支持共阴和共阳)DI1~DI8				
数字量输出		3点双端输出(任意DO可分配为Z相分频输出)				
STO/第二编码器		支持(仅全功能版支持)				
抱闸输出		内置抱闸输出功能,无需外接继电器				
通讯接口		支持EtherCAT总线通信(RJ45接口),基于ModBus通讯协议				
控制模式						
控制模式		● 外部脉冲位置控制 ● JOG控制 ● 全闭环位置控制 ● 速度控制 ● 力矩控制 ● 混合控制:位置力矩/位置速度/速度力矩模式				
位置控制	最大输入脉冲频率	● 500kHz(5V差分输入) ● 4MHz(5V差分输入) ● 200kHz(24V单端输入)				
	电子齿轮比(分子/分母)	1～8388608/1～8388608				
	转矩限制	参数设置				
控制特性						
控制方式		IGBT SVPWM正弦波控制				
反馈方式		总线式编码器:RS485协议				
归一化伺服参数		PC调试工具,使用刚性等参数,可快速实现伺服参数调整				
易用性功能		一键自整定、单参数整定、超级跟随功能				
摆振抑制		抑制末端振动				
DI/DO设置		可自由分配数字量输入/输出				
操作与显示		按键5个,LED 6位带点,有五段警示LED灯				
调试软件		通过MS调试软件可以调节电流环、位置环、速度环的各个参数,更改输入输出信号有效电平和电机参数,并可以文件形式进行参数的导入导出,方便驱动器和不同电机或不同负载的匹配;监视在梯形波测试运行下速度、位置误差等波形				
通讯功能		支持USB:基于Modbus协议(依据USB2.0规格),可连接电脑进行参数设定和状态监控				
动态制动		内置动态制动,有特殊派生型号去掉动态制动				
位置比较输出		支持42点位置比较输出。				
黑匣子功能		支持黑匣子功能,可以捕获预先设定条件前后的数据,配合MS2.0软件读取数据,以进一步分析				
适用负载惯量		小于电机惯量的30倍				

L8P-L系列规格参数

驱动器型号		L8P-L003	L8P-L4D5	L8P-L006	L8P-L008	L8P-L013
额定输出电流(Arms)		3.0	4.5	6	8	13
最大输出电流(Arms)		10.5	18.5	21	28	36
控制回路电源		单相AC 200V~240V,-10%~+10%,50/60Hz				
主回路电源输入		单相/三相AC 200V~240V,-10%~+10%,50/60Hz				
再生电阻	电阻阻值(Ω)	100	100	100	50	50
	电阻功率(W)	50	50	50	80	80
	再生电阻功能	全系列均内置再生电阻,也支持外接再生电阻				
冷却方式		自然冷却	风扇冷却			
尺寸H*L*W(mm)		150*150*43	150*160*55		168*183*80	
接口配置						
调试口		TYPE-C调试接口,支持仅USB供电更改参数和导出参数。				
低速脉冲输入		5V差分信号,0~500kHz/24V单端信号,0~200kHz				
高速脉冲输入		5V差分信号,单路最高4MHz,正交最高8MHz				
分频输出		支持A相/B相/Z相 差分分频输出/支持Z相集电极开路分频输出				
模拟量输入		3路模拟量输入(AI1~AI3),输入范围:-10V~+10V ,最大允许电压:±12V				
模拟量输出		2路模拟量输出(AO1~AO2),输出范围:-10V~+10V				
数字量输入		10点(支持共阴和共阳)DI1~DI10				
数字量输出		6点(2点单端输出DO1~DO4,4点双端输出DO5~DO6)				
STO/第二编码器		支持(仅全功能版支持)				
抱闸输出		内置抱闸输出功能,无需外接继电器				
通讯接口		支持RS485总线通信(RJ45接口),基于ModBus通讯协议				
控制模式						
控制模式		● 外部脉冲位置控制● JOG控制 ● 全闭环位置控制● 速度控制 ● 力矩控制 ● 混合控制:位置力矩/位置速度/速度力矩模式				
位置控制	最大输入脉冲频率	● 4MHz(5V差分输入) ● 500kHz(5V差分输入) ● 200kHz(24V单端输入)				
	电子齿轮比(分子/分母)	1～8388608/1～8388608				
	转矩限制	参数设置				
控制特性						
控制方式		IGBT SVPWM正弦波控制				
反馈方式		总线式编码器:RS485协议				
归一化伺服参数		PC调试工具,使用刚性等参数,可快速实现伺服参数调整				
易用性功能		一键自整定、单参数整定、超级跟随功能				
摆振抑制		抑制末端振动				
DI/DO设置		可自由分配数字量输入/输出				
调试软件		通过MS调试软件可以调节电流环、位置环、速度环的各个参数,更改输入输出信号有效电平和电机参数,并可以文件形式进行参数的导入导出,方便驱动器和不同电机或不同负载的匹配;监视在梯形波测试运行下速度、位置误差等波形				
通讯功能		支持USB:基于Modbus协议(依据USB2.0规格),可连接电脑进行参数设定和状态监控				
		L8P支持RS485总线通讯方式(RJ45接口),基于Modbus协议,最大32轴				
动态制动		内置动态制动,有特殊派生型号去掉动态制动				
位置比较输出		支持42点位置比较输出				
黑匣子功能		支持黑匣子功能,可以捕获预先设定条件前后的数据,配合MS2.0软件读取数据,以进一步分析				
适用负载惯量		小于电机惯量的30倍				

L7N系列规格参数

■ 单相 / 三相 220V 等级伺服驱动器电气规格

驱动器型号		L7N-100	L7N-400	L7N-750	L7N-1000	L7N-1500	L7N-2000
额定输出功率		100W	400W	750W	1000W	1500W	2000W
额定输出电流(Arms)		1.2	3.5	5.5	7.0	9.5	12.0
最大输出电流(Arms)		4.8	9.5	16.6	21.0	31.1	36.0
控制回路电源		单相AC 200V~240V,-10%~+10%,50/60Hz				单相AC 200V~240V,-10%~+10%,50/60Hz	
主回路电源输入		单相AC 200V~240V,-10%~+10%,50/60Hz				单/三相AC 200V~240V,-10%~+10%,50/60Hz	
再生电阻	电阻阻值(Ω)	—	—	50	50	50	50
	电阻功率(W)	—	—	75	75	100	100
	再生电阻配置	仅750W及以上功率标配内置再生电阻。全系列均可外接再生电阻					
冷却方式		自然冷却		风扇冷却		风扇冷却	
尺寸H*L*W(mm)		175*156*40		175*156*50		175*179*80	

■ 三相 380V 等级伺服驱动器电气规格

驱动器型号		L7N-750T	L7N-1000T	L7N-1500T	L7N-2000T	L7N-3000T	L7N-4400T	L7N-5500T	L7N-7500T
额定输出功率		750W	1000W	1500W	2000W	3000W	4400W	5500W	7500W
额定输出电流(Arms)		2.7	3.5	5.4	8.4	11.9	16.5	20.8	25.7
最大输出电流(Arms)		8.6	10.6	14.0	24.8	33.2	38.9	51.6	63.6
控制回路电源		单相AC 380V~440V,-10%~+10%,50/60Hz							
主回路电源输入		三相AC 380V~440V,-10%~+10%,50/60Hz							
再生电阻	电阻阻值(Ω)	100	100	100	50	50	35	35	35
	电阻功率(W)	100	100	100	100	100	100	100	100
	再生电阻配置	全系列均可外接再生电阻							
冷却方式		风扇冷却							
尺寸H*L*W(mm)		175*179*55			175*179*80		250*230*89		

■ 伺服驱动器通用规格

接口配置	
通讯接口	支持EtherCAT:可进行实时动作指令的传送、参数设定、状态监视等
调试口	TYPE-C调试接口,支持仅USB供电更改参数和导入、导出参数
数字量输入	4点(支持共阴和共阳)
数字量输出	3点双端输出(任意DO可分配为Z相分频输出)
高速探针输入	2点(支持共阴和共阳)
分频输出	仅L7N-S/L7N-ST增强版支持。支持A相/B相/Z相 差分输出和Z相集电极开路输出
STO	仅L7N-S/L7N-ST增强版支持
控制模式	
控制模式	● PP:协议位置模式 ● CSP:循环同步位置模式 ● PV:协议速度模式 ● CSV:循环同步速度模式 ● PT:协议转矩模式 ● CST:循环同步转矩模式 ● HM:原点模式
控制特性	
控制方式	IGBT SVPWM正弦波控制
反馈方式	总线式编码器:RS485协议
归一化伺服参数	PC调试工具,使用刚性等参数,可快速实现伺服参数调整
易用性功能	一键自整定、单参数整定、超级跟踪算法

陷波滤波器	抑制机械共振，支持3组陷波器,50Hz~4000Hz
摆振抑制	抑制末端振动
DI/DO设置	可自由分配数字量输入/输出
探针功能	锁存外部DI信号或电机Z信号发生变化时的位置信息
报警功能	过压、欠压、过流、过载、过热、过速、主电源输入缺相、再生制动状态异常、位置偏差过大、 编码器反馈错误、制动率过大、行程超限、EEPROM 错误等
操作与显示	按键5个，LED 5位带点
调试软件	通过MS调试软件可以调节电流环、位置环、速度环的各个参数，更改输入输出信号有效电平和 电机参数，并可以文件形式进行参数的导入导出，方便驱动器和不同电机或不同负载的匹配； 监视在梯形波测试运行下速度、位置误差等波形
通讯功能	支持TYPE-C：基于Modbus协议，可连接电脑进行参数设定和状态监控
动态制动	内置动态制动，常用于故障或突然断电情况下的紧急停机
黑匣子功能	捕获指定条件前后的数据并保存在伺服驱动器中，配合MS调试软件读取该数据以进一步分析研究使用
适用负载惯量	小于电机惯量的30倍
输入信号	
基本模式	Di点数：4点（支持共阴和共阳2种方式） 可分配的输入信号： 警报清除（A-CLR）、 正向驱动禁止输入（POT）、 负向驱动禁止输入（NOT）、 回原点切换输入（HOME-SWITCH）、 强制报警输入（E-STOP）、
输出信号	
基本模式	Do点数：3点 可分配的输出信号： 报警输出（ALM）、 伺服准备输出（SRDY）、 外部制动器解除信号（BRK-OFF）、 定位完成（INP）、 速度到达输出（AT-SPPED）、 转矩限制中信号输出（TLC）、 零速箝位检测输出（ZSP）、 速度一致输出（V-COIN）、 位置指令有无输出（P-CMD）、 速度限制中输出（V-LIMIT）、 速度指令有无输出（V-CMD）、 伺服使能开启状态输出（SRV-ST）、 回零完成（HOME-OK） DB制动输出 Z相输出
使用环境	
温度	使用温度：0°C~55°C（不冻结）超过45°C请降额使用 储存温度：-20～80°C（无结露）*超过65°C储存时间请勿超过72小时
湿度	90%RH以下（不结露）
海拔	海拔1000m以下
振动	小于0.5g（4.9m/s^2）10-60Hz（非连续运行）

L7P系列规格参数

■ 单相 / 三相 220V 等级伺服驱动器电气规格

驱动器型号		L7P-100	L7P-400	L7P-750	L7P-1000	L7P-1500	L7P-2000
额定输出功率		100W	400W	750W	1000W	1500W	2000W
额定输出电流(Arms)		1.2	3.5	5.5	7.0	9.5	12.0
最大输出电流(Arms)		4.8	9.5	16.6	21.0	31.1	36.0
控制回路电源		母线取电,共用功率电源输入和整流				单相AC 200V~240V,-10%~+10%,50/60Hz	
主回路电源输入		单相AC 200V~240V,-10%~+10%,50/60Hz				单/三相AC 200V~240V,-10%~+10%,50/60Hz	
再生电阻	电阻阻值(Ω)	无再生电阻		50	50	50	50
	电阻功率(W)			75	75	100	100
冷却方式		自然冷却		风扇冷却			
尺寸H*L*W(mm)		175*156*40		175*156*50		175*179*80	

■ 三相 380V 等级伺服驱动器电气规格

驱动器型号		L7P-750T	L7P-1000T	L7P-1500T	L7P-2000T	L7P-3000T	L7P-4400T	L7P-5500T	L7P-7500T
额定输出功率		750W	1000W	1500W	2000W	3000W	4400W	5500W	7500W
额定输出电流(Arms)		2.7	3.5	5.4	8.4	11.9	16.5	20.8	25.7
最大输出电流(Arms)		8.6	10.6	14.0	24.8	33.2	38.9	51.6	63.6
控制回路电源		单相AC 380V~440V,-10%~+10%,50/60Hz							
主回路电源输入		三相AC 380V~440V,-10%~+10%,50/60Hz							
再生电阻	电阻阻值(Ω)	100			50		35		
	电阻功率(W)	100			100		100		
冷却方式		风扇冷却							
尺寸H*L*W(mm)		175*179*55			175*179*80		250*230*89		
注:L7P-1500/2000驱动器主电源可接单相和三相,视现场所提供电源而定。									

■ 伺服驱动器通用规格

接口配置		
调试口		TYPE-C调试接口,支持仅USB供电更改参数和导出参数。
低速脉冲输入		差分输入:最高500kHz　集电极开路;最高200kHz
高速脉冲输入		差分输入:最高4MHz
分频输出		支持A相/B相/Z相 差分分频输出　支持Z相集电极开路分频输出
模拟量输入		2路模拟量输入(电压型)
模拟量输出		1路模拟量输出
数字量输入		8点(支持共阴和共阳)DI1~DI8
数字量输出		5点(5点双端输出DO1~DO5)
通讯接口		支持RS485总线通信(RJ45接口),基于ModBus通讯协议
控制模式		
控制模式		● 外部脉冲位置控制　● 速度控制　● 力矩控制　● JOG控制 ● 混合控制:位置力矩/位置速度/速度力矩模式　● PR控制
位置控制	最大输入脉冲频率	● 4MHz(5V差分输入) ● 200kHz(24V单端输入)
	电子齿轮比 (分子/分母)	1～8388608/1～8388608
	转矩限制	参数设置

控制特性&功能	
控制方式	IGBT SVPWM正弦波控制
编码器反馈方式	总线式编码器:RS485协议
速度环带宽	3.2kHz
归一化伺服参数	PC调试工具,使用刚性等参数,可快速实现伺服参数调整
易用性功能	一键自整定、单参数整定、超级跟随功能
陷波滤波器	抑制机械共振,支持三组陷波器,50Hz~4000Hz
摆振抑制	抑制末端振动
DI/DO设置	可自由分配数字量输入/输出
报警功能	过压、欠压、过流、过载、过热、过速、主电源输入缺相、再生制动状态异常、位置偏差过大、编码器反馈错误、制动率过大、行程超限、EEPROM 错误等
操作与显示	按键5个,LED 5位带点
调试软件	通过MS2 调试软件可以调节电流环、位置环、速度环的各个参数,更改输入输出信号有效电平和电机参数,并可以文件形式进行参数的导入导出,方便驱动器和不同电机或不同负载的匹配;监视在梯形波测试运行下速度、位置误差等波形
通讯功能	支持USB:基于Modbus协议(依据USB2.0规格),可连接电脑进行参数设定和状态监控
	L7P支持RS485总线通讯方式(RJ45接口),基于Modbus协议,最大32轴
动态制动	内置动态制动,常用于故障或突然断电情况下的紧急停机
黑匣子功能	支持黑匣子功能,可以捕获预先设定条件前后的数据,配合MS2.0软件读取数据,以进一步分析
适用负载惯量	小于电机惯量的30倍
输入信号	
基本模式	Di点数:8点(支持共阴和共阳2种方式) 可分配的输入信号: 伺服使能输入、警报清除、增益切换输入、偏差计数器清除输入、控制模式切换输入、转矩限制切换输入)、指令脉冲禁止输入、内部指令速度选择1~3输入、指令分频倍频切换输入1(DIV1)、正向驱动禁止输入(POT)、负向驱动禁止输入(NOT)、零速箝位输入(ZEROSPD)、速度指令符号输入(VC-SIGN)、转矩指令符号输入(TC-SIGN)、强制报警输入(E-STOP)
输出信号	
基本模式	Do点数:5点(双端输出) 可分配的输出信号: 伺服准备输出(SRDY)、外部制动器解除信号(BRK-OFF)、定位完成(INP1)、速度到达输出(AT-SPPED)、零速箝位检测输出(ZSP)、报警输出(ALARM)、速度一致输出(V-COIN)、位置指令有无输出(P-CMD)、速度限制中输出(V-LIMIT)、速度指令有无输出(V-CMD)、伺服使能开启状态输出(SRV-ST)、正限位有效输出(POT-OUT)、负限位有效输出(NOT-OUT)、Z相输出、DB制动输出
驱动器使用环境	
温度	使用温度:0°C~55°C(不冻结) 超过45°C请降额使用 储存温度:-20～80°C(无结露)超过65°C储存时间请勿超过72小时
湿度	90%RH以下(不结露)
海拔	最高海拔到2000m;海拔1000m以下使用无需降额 1000m以上每升高100m降额1% 超过2000m请联系厂家!
振动	小于0.5g(4.9m/s^2)10-60Hz(非连续运行)

L7P大功率规格参数

■ 三相 380V 等级伺服驱动器电气规格

驱动器型号	L7P-11K0T	L7P-15K0T	L7P-18K5T	L7P-11K0T
额定输出功率	11kW	15kW	18.5kW	22kW
额定输出电流(Arms)	25	32	37	44
最大输出电流(Arms)	50	64	74	88
控制回路电源	母线取电,共用功率电源输入和整流			
主回路电源输入	三相AC 380V~480V,-15%~+10%,50/60Hz			
再生电阻	内置制动单元,无内置再生电阻			
冷却方式	风扇冷却			
尺寸H*L*W(mm)	280*170*180			

■ 伺服驱动器通用规格

接口配置		
调试口		TYPE-C调试接口,支持仅USB供电更改参数和导出参数。
低速脉冲输入		差分输入:最高500kHz　集电极开路;最高200kHz
高速脉冲输入		差分输入:最高4MHz
分频输出		支持A相/B相/Z相 差分分频输出　支持Z相集电极开路分频输出
第二编码器		用于全闭环功能
模拟量输入		4路模拟量输入
模拟量输出		2路模拟量输出
数字量输入		8点(支持共阴和共阳)DI1~DI8
数字量输出		5点(5点双端输出DO1~DO5)
通讯接口		支持RS485总线通信(RJ45接口),基于ModBus通讯协议
控制模式		
系列		L7P系列
控制模式		● 外部脉冲位置控制　● 速度控制　● 力矩控制　● JOG控制 ● 混合控制:位置力矩/位置速度/速度力矩模式　● PR控制
位置控制	最大输入脉冲频率	● 4MHz(5V差分输入) ● 200kHz(24V单端输入)
	电子齿轮比 (分子/分母)	1～8388608/1～8388608
	转矩限制	参数设置

控制特性&功能	
控制方式	IGBT SVPWM正弦波控制
编码器反馈方式	总线式编码器:RS485协议
速度环带宽	2.0kHz
归一化伺服参数	PC调试工具,使用刚性等参数,可快速实现伺服参数调整
易用性功能	一键自整定、单参数整定、超级跟随功能
陷波滤波器	抑制机械共振,支持三组陷波器,50Hz~4000Hz
摆振抑制	抑制末端振动
DI/DO设置	可自由分配数字量输入/输出
报警功能	过压、欠压、过流、过载、过热、过速、主电源输入缺相、再生制动状态异常、位置偏差过大、编码器反馈错误、制动率过大、行程超限、EEPROM 错误等
操作与显示	按键5个,LED 5位带点
调试软件	通过MS2 调试软件可以调节电流环、位置环、速度环的各个参数,更改输入输出信号有效电平和电机参数,并可以文件形式进行参数的导入导出,方便驱动器和不同电机或不同负载的匹配;监视在梯形波测试运行下速度、位置误差等波形
通讯功能	支持USB:基于Modbus协议(依据USB2.0规格),可连接电脑进行参数设定和状态监控
	L7P支持RS485总线通讯方式(RJ45接口),基于Modbus协议,最大32轴
动态制动	无动态制动
龙门功能	支持龙门同步
黑匣子功能	支持黑匣子功能,可以捕获预先设定条件前后的数据,配合MS2.0软件读取数据,以进一步分析
适用负载惯量	小于电机惯量的30倍
输入信号	
基本模式	DI点数:8点(支持共阴和共阳2种方式) 可分配的输入信号: 伺服使能输入、警报清除、增益切换输入、偏差计数器清除输入、控制模式切换输入、转矩限制切换输入)、指令脉冲禁止输入、内部指令速度选择1~3输入、指令分频倍频切换输入1(DIV1)、正向驱动禁止输入(POT)、负向驱动禁止输入(NOT)、零速箝位输入(ZEROSPD)、速度指令符号输入(VC-SIGN)、转矩指令符号输入(TC-SIGN)、强制报警输入(E-STOP)
输出信号	
基本模式	DO点数:5点(双端输出) 可分配的输出信号: 伺服准备输出(SRDY)、外部制动器解除信号(BRK-OFF)、定位完成(INP1)、速度到达输出(AT-SPPED)、零速箝位检测输出(ZSP)、报警输出(ALARM)、速度一致输出(V-COIN)、位置指令有无输出(P-CMD)、速度限制中输出(V-LIMIT)、速度指令有无输出(V-CMD)、伺服使能开启状态输出(SRV-ST)、正限位有效输出(POT-OUT)、负限位有效输出(NOT-OUT)、Z相输出、DB制动输出
驱动器使用环境	
温度	使用温度:0°C~50°C(不冻结)超过 40°C请降额使用,每超 1°C降额 1.5% 储存温度:-20～80°C(无结露)超过65°C储存时间请勿超过72小时
湿度	95%RH以下(不结露)
海拔	最高海拔到3000m;海拔1000m以下使用无需降额 1000m以上每升高100m降额1% 超过3000m请联系厂家!
振动	小于1g(9.8m/s^2)10-60Hz(非连续运行)

L7N大功率规格参数

■ 三相 380V 等级伺服驱动器电气规格

驱动器型号	L7N-11K0T	L7N-15K0T	L7N-18K5T	L7N-11K0T
额定输出功率	11kW	15kW	18.5kW	22kW
额定输出电流(Arms)	25	32	37	44
最大输出电流(Arms)	50	64	74	88
控制回路电源	母线取电,共用功率电源输入和整流			
主回路电源输入	三相AC 380V~480V,-15%~+10%,50/60Hz			
再生电阻	内置制动单元,无内置再生电阻			
冷却方式	风扇冷却			
尺寸H*L*W(mm)	280*170*180			

■ 伺服驱动器通用规格

接口配置	
调试口	TYPE-C调试接口,支持仅USB供电更改参数和导出参数。
STO接口	支持 2 路 STO 安全回路
分频输出	支持A相/B相/Z相 差分分频输出　支持Z相集电极开路分频输出
第二编码器	用于全闭环功能
模拟量输入	4路模拟量输入
模拟量输出	2路模拟量输出
数字量输入	8点(支持共阴和共阳)DI1~DI8
数字量输出	5点(5点双端输出DO1~DO5,任意DO可分配为Z相分频输出)
探针输入	2点
通讯接口	支持RS485总线通信(RJ45接口)
控制模式	
控制模式	● PP:协议位置模式 ● CSP:循环同步位置模式 ● PV:协议速度模式 ● CSP:循环同步速度模式 ● 协议转矩模式 ● 循环同步转矩模式 ● HM:原点模式

控制特性&功能	
控制方式	IGBT SVPWM正弦波控制
反馈方式	总线式编码器:RS485协议
归一化伺服参数	Pc调试工具,使用刚性等参数,可快速实现伺服参数调整
易用性功能	一键自整定、单参数整定、超级跟随功能
陷波滤波器	抑制机械共振,支持三组陷波器,50Hz~4000Hz
摆振抑制	抑制末端振动
DI/DO设置	可自由分配数字量输入/输出
探针功能	锁存外部DI信号或电机Z信号发生变化时的位置信息
报警功能	过压、欠压、过流、过载、过热、过速、主电源输入缺相、再生制动状态异常、位置偏差过大、编码器反馈错误、制动率过大、行程超限、EEPROM 错误等
操作与显示	按键5个,LED 5位带点
调试软件	通过MS调试软件可以调节电流环、位置环、速度环的各个参数,更改输入输出信号有效电平和电机参数,并可以文件形式进行参数的导入导出,方便驱动器和不同电机或不同负载的匹配;监视在梯形波测试运行下速度、位置误差等波形
通讯功能	支持TYPE-C:基于Modbus协议,可连接电脑进行参数设定和状态监控
动态制动	无动态制动
龙门功能	支持龙门同步
黑匣子功能	捕获指定条件前后的数据并保存在伺服驱动器中,配合MS调试软件读取该数据以进一步分析研究使用
适用负载惯量	小于电机惯量的30倍
输入信号	
基本模式	DI点数:4点(支持共阴和共阳2种方式) 可分配的输入信号: 警报清除(A-CLR)、 正向驱动禁止输入(POT)、 负向驱动禁止输入(NOT)、 回原点切换输入(HOME-SWITCH)、 强制报警输入(E-STOP)
输出信号	
基本模式	DO点数:3点 可分配的输出信号: 报警输出(ALM)、伺服准备输出(SRDY)、外部制动器解除信号(BRK-OFF)、定位完成(INP)、 速度到达输出(AT-SPPED)、转矩限制中信号输出(TLC)、零速箝位检测输出(ZSP)、 速度一致输出(V-COIN)、位置指令有无输出(P-CMD)、速度限制中输出(V-LIMIT)、 速度指令有无输出(V-CMD)、伺服使能开启状态输出(SRV-ST)、回零完成(HOME-OK) DB制动输出、Z相输出
驱动器使用环境	
温度	使用温度:0°C~50°C(不冻结)超过 40°C请降额使用,每超 1°C降额 1.5% 储存温度:-20～80°C(无结露)超过65°C储存时间请勿超过72小时
湿度	95%RH以下(不结露)
海拔	最高海拔到3000m;海拔1000m以下使用无需降额 1000m以上每升高100m降额1% 超过3000m请联系厂家!
振动	小于1g(9.8m/s^2)10-60Hz(非连续运行)

L7PN系列规格参数

■ 220V 等级伺服驱动器电气规格

驱动器型号	L7PN-400P	L7PN-750P	L7PN-1000P	L7PN-1500	L7PN-2000
连续输出电流(Arms)	3.5	5.5	7.0	9.5	12.0
最大输出电流(Arms)	9.5	16.6	21.0	31.1	36.0
控制回路电源	单相AC 200V~240,+10～-10%,50/60Hz				
主回路电源输入	单/三相AC 200V~240,+10～-10%,50/60Hz				
冷却方式	自然冷却	全系风扇冷却			
再生电阻	无内置再生电阻	内置再生电阻			
尺寸H*L*W(mm)	175*179*55			175*179*80	

■ 380V 等级伺服驱动器电气规格

驱动器型号	L7PN-750T3	L7PN-1000T3	L7PN-1500T3	L7PN-2000T3	L7PN-3000T3	L7PN-4400T3	L7PN-5500T3	L7PN-7500T3
连续输出电流(Arms)	2.7	3.5	5.4	8.4	11.9	16.5	20.8	25.7
最大输出电流(Arms)	8.6	10.6	14.0	24.8	33.2	38.9	51.6	63.6
控制回路电源	三相AC 380V~440,+10～-10%,50/60Hz							
主回路电源输入	单相AC 380V~440,+10～-10%,50/60Hz							
冷却方式	全系风扇冷却							
再生电阻	内置再生电阻							
尺寸H*L*W(mm)	175*179*55			175*179*80		250*230*89		

■ 伺服驱动器通用规格

接口配置	
调试口	mini USB,支持上主电后USB连接更改参数和导出参数4点(支持共阴和共阳)
模拟量输入	无模拟量输入功能
数字量输入	6点(支持共阴和共阳)DI1~DI6
数字量输出	3点(3点双端输出DO1~DO3)
通讯方式	支持USB:基于ModBus协议(依据USB2.0规格) 支持Profinet总线协议(RJ45接口)
控制模式	
控制模式	支持Profinet控制
RT/IRT通讯	支持
支持主报文	1/3/111/102/105+DSC功能
电子齿轮比 (分子/分母)	1～8388608/1～8388608
转矩限制	参数设置(或者通过辅助报文750对转矩进行限制)
控制特性及功能	
控制方式	IGBT PWM控制,正弦波电流驱动方式
编码器反馈	总线式编码器:RS485协议
冷却方式	强制风冷
安装类型	基座安装型

通讯功能	支持USB：基于ModBus协议（依据USB2.0规格） 支持Profinet总线协议
制动电阻	750W及以上内置制动电阻（也可外接）
保护功能	过压、欠压、过流、过载、过热、过速、主电源输入缺相、再生制动状态异常、位置偏差过大、 编码器反馈错误、制动率过大、行程超限、EEPROM 错误等
显示及操作	按键5个，LED 5位带点
参数设置	通过操作面板或上位机软件进行参数设置
模拟量输入	不支持
输入信号	
基本模式	DI点数：6点（支持共阴和共阳2种方式） 可分配的输入信号： 伺服使能输入（SRV-ON）、警报清除（A-CLR）、、 正向驱动禁止输入（POT）、负向驱动禁止输入（NOT）、 强制报警输入（E-STOP） 原点信号（HOME-SWITCH）
输出信号	
基本模式	DO点数：3点（3点双端输出） 可分配的输出信号： 伺服准备输出（S-RDY）、外部制动器解除信号（BRK-OFF）、 定位完成（INP）、速度到达输出（AT-SPPED）、 零速箝位检测输出（ZSP）、报警输出（ALM）、 速度一致输出（V-COIN）、位置指令有无输出（P-CMD）、 速度指令有无输出（V-CMD）
使用环境	
温度	使用温度：0°C~55°C（不冻结），超过40°C需降额运行 储存温度：-20～80°C（无结露） 超过65°C储存时间请勿超过72小时
湿度	90%RH以下（不结露）
海拔	海拔1000m以下
振动	小于0.5g（4.9m/s^2）10-60Hz（非连续运行）

L7EC-L系列规格参数

■ 220V 等级伺服驱动器电气规格

驱动器型号	L7EC-L003	L7EC-L4D5	L7EC-L006	L7EC-L008
连续输出电流(Arms)	3.0	4.5	6.0	8.0
最大输出电流(Arms)	10.5	18.0	21.0	28.0
控制回路电源	母线取电,共用功率电源输入和整流			
主回路电源	单相AC 200V~240,+10～-10%,50/60Hz			
冷却方式	自然冷却	风扇冷却		
再生电阻	无内置再生电阻	内置再生电阻		
尺寸(H*L*W)mm	175*156*40	175*156*50		

■ 驱动器通用规格

接口		
调试口		mini USB,支持仅USB连接更改参数和导出参数;基于ModBus协议(依据USB2.0规格)
脉冲输入		支持5V差分脉冲输入:最高4MHz脉冲输入频率 支持24V单端输入方式:最高1MHz脉冲输入频率
探针功能		2路探针输入(EXT1+/EXT1-、EXT2+/EXT2-)
分频脉冲输出		A相、B相、Z相:差分方式分频输出;OCZ:集电极开路分频输出
数字量输入		6点(支持共阴和共阳)DI1~DI6 (DI5/DI6可作为探针输入)
数字量输出		4点(4点单端输出DO1~DO4)
STO功能		支持
通讯方式		支持EtherCAT总线协议(RJ45接口)
控制模式		
控制模式		● PP:协议位置模式 ● PV:协议速度模式 ● PT:协议转矩模式 ● HM:原点模式 ● CSP:循环同步位置模式 ● CSV:循环同步速度模式 ● CST:循环同步转矩模式
位置控制	位置指令	EtherCAT型伺服指令来源于EtherCAT通讯给定 ;外部脉冲指令给定
	转矩限制	参数设置
速度、转矩控制模式	速度指令输入 转矩指令输入	EtherCAT型伺服指令来源于EtherCAT通讯给定

控制特性及功能	
控制方式	IGBT PWM控制，正弦波电流驱动方式
编码器反馈	支持ABZ正交脉冲反馈型直线电机
安装类型	基座安装型
通讯功能	RJ45端口:EtherCAT总线通讯
	Mini USB端口：基于ModBus协议（依据USB2.0规格），可连接电脑进行参数设定和状态监控等调试功能
再生电阻	内置再生电阻（也可外接）
调试软件	通过MS2调试软件可以调节电流环、位置环、速度环的各个参数，更改输入输出信号有效电平和电机参数，并可以文件形式进行参数的导入导出，方便驱动器和不同电机或不同负载的匹配；监视在梯形曲线运行下的速度、位置误差等波形
保护功能	过压、欠压、过流、过载、过热、过速、主电源输入缺相、再生制动状态异常、位置偏差过大、编码器反馈错误、制动率过大、行程超限、EEPROM 错误、磁极推定失败、编码器断线等
显示及操作	按键5个，LED 5位带点
参数设置	通过操作面板或上位机软件进行参数设置
探针功能	锁存外部DI信号或电机Z信号发生变化时的位置信息
输入信号	
基本模式	DI点数：6点（支持共阴和共阳2种方式） 可分配的输入信号：伺服使能输入（SRV-ON）、警报清除（A-CLR）、 正向驱动禁止输入（POT）、负向驱动禁止输入（NOT）、 强制报警输入（E-STOP）、原点信号（HOME-SWITCH）等
输出信号	
基本模式	DO点数：4点（4点单端输出） 可分配的输出信号：伺服准备输出（S-RDY）、外部制动器解除信号（BRK-OFF）、 定位完成（INP）、速度到达输出（AT-SPPED）、零速箝位检测输出（ZSP）、 报警输出（ALM）、速度一致输出（V-COIN）、位置指令有无输出（P-CMD）、 速度指令有无输出（V-CMD）、磁极推定完成输出(CS-CMP）等
使用环境	
温度	使用温度：0℃~55℃（不冻结） 储存温度：-20～80℃（无结露） 超过65℃储存时间请勿超过72小时
湿度	90%RH以下（不结露）
海拔	海拔1000m以下
振动	小于0.5g（4.9m/s²）10-60Hz（非连续运行）

L7-L系列规格参数

■ 220V 等级伺服驱动器电气规格

驱动器型号	L7-L003	L7-L4D5	L7-L006	L7-L008
连续输出电流(Arms)	3.0	4.5	6.0	8.0
最大输出电流(Arms)	10.5	18.0	21.0	28.0
控制回路电源	母线取电,共用功率电源输入和整流			
主回路电源	单相AC 200V~240,+10～-10%,50/60Hz			
冷却方式	自然冷却	风扇冷却		
再生电阻	无内置再生电阻	内置再生电阻		
尺寸(H*L*W)mm	175*156*40	175*156*50		

■ 驱动器通用规格

接口		
调试口		mini USB,支持仅USB连接更改参数和导出参数;基于ModBus协议(依据USB2.0规格)
脉冲输入		支持5V差分脉冲输入:最高4MHz脉冲输入频率 支持24V单端输入方式:最高1MHz脉冲输入频率
探针功能		2路探针输入(EXT1+/EXT1-、EXT2+/EXT2-)
分频脉冲输出		A相、B相、Z相:差分方式分频输出;OCZ:集电极开路分频输出
数字量输入		6点(支持共阴和共阳)DI1~DI6 (DI5/DI6可作为探针输入)
数字量输出		4点(4点单端输出DO1~DO4)
STO功能		支持
控制模式		
控制模式		● 外部脉冲位置控制
位置控制	位置指令	外部脉冲指令给定
	转矩限制	参数设置

控制特性及功能	
控制方式	IGBT PWM控制，正弦波电流驱动方式
编码器反馈	支持ABZ正交脉冲反馈型直线电机
安装类型	基座安装型
通讯功能	Mini USB端口：基于ModBus协议（依据USB2.0规格），可连接电脑进行参数设定和状态监控等调试功能
再生电阻	内置再生电阻（也可外接）
调试软件	通过MS2调试软件可以调节电流环、位置环、速度环的各个参数，更改输入输出信号有效电平和电机参数，并可以文件形式进行参数的导入导出，方便驱动器和不同电机或不同负载的匹配；监视在梯形曲线运行下的速度、位置误差等波形
保护功能	过压、欠压、过流、过载、过热、过速、主电源输入缺相、再生制动状态异常、位置偏差过大、编码器反馈错误、制动率过大、行程超限、EEPROM 错误、磁极推定失败、编码器断线等
显示及操作	按键5个，LED 5位带点
参数设置	通过操作面板或上位机软件进行参数设置
探针功能	锁存外部DI信号或电机Z信号发生变化时的位置信息
输入信号	
基本模式	DI点数：6点（支持共阴和共阳2种方式） 可分配的输入信号：伺服使能输入（SRV-ON）、警报清除（A-CLR）、 正向驱动禁止输入（POT）、负向驱动禁止输入（NOT）、 强制报警输入（E-STOP）、原点信号（HOME-SWITCH）等
输出信号	
基本模式	DO点数：4点（4点单端输出） 可分配的输出信号：伺服准备输出（S-RDY）、外部制动器解除信号（BRK-OFF）、 定位完成（INP）、速度到达输出（AT-SPPED）、零速箝位检测输出（ZSP）、 报警输出（ALM）、速度一致输出（V-COIN）、位置指令有无输出（P-CMD）、 速度指令有无输出（V-CMD）、磁极推定完成输出(CS-CMP）等
使用环境	
温度	使用温度：0°C~55°C（不冻结） 储存温度：-20～80°C（无结露） 超过65°C储存时间请勿超过72小时
湿度	90%RH以下（不结露）
海拔	海拔1000m以下
振动	小于0.5g（4.9m/s²）10-60Hz（非连续运行）

L6N系列规格参数

■ 单相 / 三相 220V 等级伺服驱动器电气规格

驱动器型号		L6N-100	L6N-400	L6N-750	L6N-1000	L6N-1500	L6N-2000
额定输出功率		100W	400W	750W	1000W	1500W	2000W
额定输出电流(Arms)		1.2	3.5	5.5	7.0	9.5	12
最大输出电流(Arms)		4.8	9.5	16.6	21.0	31.1	36.0
控制回路电源		单相AC 200V~240V,-10%~+10%,50/60Hz				单相AC 200V~240V,-10%~+10%,50/60Hz	
主回路电源输入		单相AC 200V~240V,-10%~+10%,50/60Hz				单/三相AC 200V~240V,-10%~+10%,50/60Hz	
再生电阻	电阻阻值(Ω)	—	—	50	50	50	50
	电阻功率(W)	—	—	75	75	100	100
	再生电阻配置	仅750W及以上功率段驱动器标配内置再生电阻。全系列均可外接再生电阻					
冷却方式		自然冷却		风扇冷却		风扇冷却	风扇冷却
尺寸H*L*W(mm)		175*156*40		175*156*50		175*179*80	

■ 三相 380V 等级伺服驱动器电气规格

驱动器型号		L6N-750T	L6N-1000T	L6N-1500T	L6N-2000T	L6N-3000T	L6N-4400T	L6N-5500T	L6N-7500T
额定输出功率		750W	1000W	1500W	2000W	3000W	4400W	5500W	7500W
额定输出电流(Arms)		2.7	3.5	5.4	8.4	11.9	16.5	20.8	25.7
最大输出电流(Arms)		8.6	10.6	14.0	24.8	33.2	38.9	51.6	63.6
控制回路电源		单相AC 380V~440V,-10%~+10%,50/60Hz							
主回路电源输入		三相AC 380V~440V,-10%~+10%,50/60Hz							
再生电阻	电阻阻值(Ω)	100	100	100	50	50	35	35	35
	电阻功率(W)	100	100	100	100	100	100	100	100
	再生电阻配置	全系列均可外接再生电阻							
冷却方式		风扇冷却							
尺寸H*L*W(mm)		175*179*55			175*179*80		250*230*89		

■ 伺服驱动器通用规格

接口配置	
通讯接口	支持EtherCAT:可进行实时动作指令的传送、参数设定、状态监视等
数字量输入	4点(支持共阴和共阳)
数字量输出	3点双端输出(任意DO可分配为Z相分频输出)
高速探针输入	2点(支持共阴和共阳)
控制模式	
控制模式	● PP:协议位置模式 ● CSP:循环同步位置模式 ● PV:协议速度模式 ● CSV:循环同步速度模式 ● PT:协议转矩模式 ● CST:循环同步转矩模式 ● HM:原点模式
控制特性	
控制方式	IGBT SVPWM正弦波控制
反馈方式	总线式编码器:RS485协议
归一化伺服参数	PC调试工具,使用刚性等参数,可快速实现伺服参数调整
易用性功能	一键自整定、单参数整定、超级跟踪算法
陷波滤波器	抑制机械共振,支持3组陷波器,50Hz~4000Hz
摆振抑制	抑制末端振动
DI/DO设置	可自由分配数字量输入/输出

探针功能	锁存外部DI信号或电机Z信号发生变化时的位置信息
报警功能	过压、欠压、过流、过载、过热、过速、主电源输入缺相、再生制动状态异常、位置偏差过大、编码器反馈错误、制动率过大、行程超限、EEPROM 错误等
操作与显示	按键5个，LED 5位带点
调试软件	通过MS 调试软件可以调节电流环、位置环、速度环的各个参数，更改输入输出信号有效电平和电机参数，并可以文件形式进行参数的导入导出，方便驱动器和不同电机或不同负载的匹配；监视在梯形波测试运行下速度、位置误差等波形。
通讯功能	支持TYPE-C：基于Modbus协议，可连接电脑进行参数设定和状态监控
动态制动	内置动态制动，常用于故障或突然断电情况下的紧急停机
黑匣子功能	捕获指定条件前后的数据并保存在伺服驱动器中，配合MS调试软件读取该数据以进一步分析研究使用
适用负载惯量	小于电机惯量的30倍
输入信号	
基本模式	DI点数：4点（支持共阴和共阳2种方式） 可分配的输入信号： 警报清除（A-CLR）、 正向驱动禁止输入（POT）、 负向驱动禁止输入（NOT）、 回原点切换输入（HOME-SWITCH）、 强制报警输入（E-STOP）、
输出信号	
基本模式	DO点数：3点 可分配的输出信号： 报警输出（ALM）、 伺服准备输出（SRDY）、 外部制动器解除信号（BRK-OFF）、 定位完成（INP）、 速度到达输出（AT-SPPED）、 转矩限制中信号输出（TLC）、 零速箝位检测输出（ZSP）、 速度一致输出（V-COIN）、 位置指令有无输出（P-CMD）、 速度限制中输出（V-LIMIT）、 速度指令有无输出（V-CMD）、 伺服使能开启状态输出（SRV-ST）、 回零完成（HOME-OK） DB制动输出 Z相输出
驱动器使用环境	
温度	使用温度：0°C~55°C（不冻结）超过45°C请降额使用 储存温度：-20～80°C（无结露）超过65°C储存时间请勿超过72小时
湿度	90%RH以下（不结露）
海拔	海拔1000m以下
振动	小于0.5g（4.9m/s^2）10-60Hz（非连续运行）

L6P系列规格参数

单相 / 三相 220V 等级伺服驱动器电气规格

驱动器型号		L6P-100	L6P-400	L6P-750	L6P-1000	L6P-1500	L6P-2000
额定输出功率		100W	400W	750W	1000W	1500W	2000W
额定输出电流(Arms)		1.2	3.5	5.5	7.0	9.5	12
最大输出电流(Arms)		4.8	9.5	16.6	21.0	31.1	36.0
控制回路电源		母线取电，共用功率电源输入和整流				单相AC 200V~240V，-10%~+10%，50/60Hz	
主回路电源输入		单相AC 200V~240V，-10%~+10%，50/60Hz				单/三相AC 200V~240V，-10%~+10%，50/60Hz	
再生电阻	电阻阻值(Ω)	无内置再生电阻		50	50	50	50
	电阻功率(W)			75	75	100	100
冷却方式		自然冷却		风扇冷却			
尺寸H*L*W(mm)		175*156*40		175*156*50		175*179*80	

三相 380V 等级伺服驱动器电气规格

驱动器型号		L6P-750T	L6P-1000T	L6P-1500T	L6P-2000T	L6P-3000T	L6P-4400T	L6P-5500T	L6P-7500T
额定输出功率		750W	1000W	1500W	2000W	3000W	4400W	5500W	7500W
额定输出电流(Arms)		2.7	3.5	5.4	8.4	11.9	16.5	20.8	25.7
最大输出电流(Arms)		8.6	10.6	14.0	24.8	33.2	38.9	51.6	63.6
控制回路电源		单相AC 380V~440V，-10%~+10%，50/60Hz							
主回路电源输入		三相AC 380V~440V，-10%~+10%，50/60Hz							
再生电阻	电阻阻值(Ω)	100			50		35		
	电阻功率(W)	100			100		100		
冷却方式		风扇冷却							
尺寸H*L*W(mm)		175*179*55			175*179*80		250*230*89		
注：L6P-1500/2000驱动器主电源可接单相和三相，视现场所提供电源而定。									

伺服驱动器通用规格

接口配置		
调试口		TYPE-C调试接口，支持仅USB供电更改参数和导出参数。
低速脉冲输入		差分输入:最高500kHz　集电极开路;最高200kHz
高速脉冲输入		差分输入：最高4MHz
分频输出		支持A相/B相/Z相 差分分频输出　支持Z相集电极开路分频输出
模拟量输入		不支持
模拟量输出		不支持
数字量输入		8点（支持共阴和共阳）DI1~DI8
数字量输出		5点（5点双端输出DO1~DO5）
STO功能		不支持
通讯接口		支持RS485总线通信(RJ45接口),基于ModBus通讯协议
控制模式		
控制模式		● 外部脉冲位置控制　● 速度控制 ● 力矩控制　● JOG控制　● 混合控制：位置力矩/位置速度/速度力矩模式
位置控制	最大输入脉冲频率	● 4MHz（5V差分输入） ● 200kHz（24V单端输入）
	电子齿轮比 （分子/分母）	1～8388608/1～8388608
	转矩限制	参数设置

控制特性	
控制方式	IGBT SVPWM正弦波控制
编码器反馈方式	总线式编码器:RS485协议
速度环带宽	3kHz
归一化伺服参数	PC调试工具,使用刚性等参数,可快速实现伺服参数调整
易用性功能	一键自整定、单参数整定、超级跟随功能
陷波滤波器	抑制机械共振,支持三组陷波器,50Hz~4000Hz
摆振抑制	抑制末端振动
DI/DO设置	可自由分配数字量输入/输出
报警功能	过压、欠压、过流、过载、过热、过速、主电源输入缺相、再生制动状态异常、位置偏差过大、编码器反馈错误、制动率过大、行程超限、EEPROM 错误等
操作与显示	按键5个,LED 5位带点
调试软件	通过MS2 调试软件可以调节电流环、位置环、速度环的各个参数,更改输入输出信号有效电平和电机参数,并可以文件形式进行参数的导入导出,方便驱动器和不同电机或不同负载的匹配;监视在梯形波测试运行下速度、位置误差等波形
通讯功能	支持USB:基于Modbus协议(依据USB2.0规格),可连接电脑进行参数设定和状态监控
	L7P支持RS485总线通讯方式(RJ45接口),基于Modbus协议,最大32轴
动态制动	内置动态制动,常用于故障或突然断电情况下的紧急停机
黑匣子功能	支持黑匣子功能,可以捕获预先设定条件前后的数据,配合MS2.0软件读取数据,以进一步分析
适用负载惯量	小于电机惯量的30倍
输入信号	
基本模式	DI点数:8点(支持共阴和共阳2种方式) 可分配的输入信号: 伺服使能输入、警报清除、增益切换输入、偏差计数器清除输入、控制模式切换输入、转矩限制切换输入)、指令脉冲禁止输入、内部指令速度选择1~3输入、指令分频倍频切换输入1(DIV1)、正向驱动禁止输入(POT)、负向驱动禁止输入(NOT)、零速箝位输入(ZEROSPD)、速度指令符号输入(VC-SIGN)、转矩指令符号输入(TC-SIGN)、强制报警输入(E-STOP)
输出信号	
基本模式	DO点数:5点(双端输出) 可分配的输出信号: 伺服准备输出(SRDY)、外部制动器解除信号(BRK-OFF)、定位完成(INP1)、速度到达输出(AT-SPPED)、 零速箝位检测输出(ZSP)、报警输出(ALARM)、速度一致输出(V-COIN)、位置指令有无输出(P-CMD)、 速度限制中输出(V-LIMIT)、速度指令有无输出(V-CMD)、伺服使能开启状态输出(SRV-ST)、正限位有效输出(POT-OUT)、负限位有效输出(NOT-OUT)、Z相输出、DB制动输出
驱动器使用环境	
温度	使用温度:0°C~55°C(不冻结) 超过45°C请降额使用 储存温度:-20～80°C(无结露)超过65°C储存时间请勿超过72小时
湿度	90%RH以下(不结露)
海拔	最高海拔到2000m;海拔1000m以下使用无需降额 1000m以上每升高100m降额1% 超过2000m请联系厂家
振动	小于0.5g(4.9m/s^2)10-60Hz(非连续运行)

L6CAN系列规格参数

■ 单相 / 三相 220V 等级伺服驱动器电气规格

驱动器型号	L6CAN-100	L6CAN-400	L6CAN-750	L6CAN-1000	L6CAN-1500	L6CAN-2000
额定输出功率	100W	400W	750W	1000W	1500W	2000W
额定输出电流(Arms)	1.6	3.0	5.2	7.5	9.5	11.9
最大输出电流(Arms)	4.8	9.2	16.6	18.7	31.1	36.0
控制回路电源	母线取电，共用功率电源输入和整流				单相220VAC -10%～+10%	
主回路电源	单相AC 200V~240V，-10%~+10%，50/60Hz				单/三相220VAC -10%～+10%	
冷却方式	自然冷却		风扇冷却			
再生电阻	无内置再生电阻				内置再生电阻	
尺寸H*L*W(mm)	175*156*40		175*156*50		175*181*80	

■ 伺服驱动器通用规格

接口		
调试口		RJ45接口（RS232通讯），调试线连接PC时无串口请搭配232转USB转接头
编码器分频输出		无分频输出功能
数字量输入		4点（支持共阴和共阳）
数字量输出		3点（2点单端输出，1点双端输出）
通讯方式		RJ45接口,支持CANopen总线通讯；支持RS232通信（CN4）
控制模式		
控制模式		● PP:协议位置模式 ● PV:协议速度模式 ● PT:协议转矩模式 ● HM:原点模式
位置控制	电子齿轮比	1～8388608/1～8388608
	转矩限制	参数设置
控制特性		
控制方式		IGBT SVPWM正弦波控制
反馈方式		总线式编码器：RS485协议
归一化伺服参数调整		PC调试工具，使用刚性等参数，可快速实现伺服参数调整
陷波滤波器		抑制机械共振，支持三组陷波器
摆振抑制		抑制末端振动
SI/SO设置		可自由分配数字量输入/输出
报警功能		过压、欠压、过流、过载、过热、过速、主电源输入缺相、再生制动状态异常、位置偏差过大、编码器反馈错误、制动率过大、行程超限、EEPROM 错误等
操作与显示		按键5个，LED 5位带点
调试软件		通过MS调试软件可以调节电流环、位置环、速度环的各个参数，更改输入输出信号有效电平和电机参数，并可以文件形式进行参数的导入导出，方便驱动器和不同电机或不同负载的匹配；监视在梯形波测试运行下速度、位置误差等波形
通讯功能		支持RS232通讯，通过调试线可连接电脑进行参数设定和状态监控等调试功能（RJ45） 支持CANopen：（RJ45接口/锁螺丝端子）
再生电阻		无内置再生电阻
动态制动		内置动态制动器，有特殊派生型号去掉动态制动
适用负载惯量		小于电机惯量的30倍

输入信号	
基本模式	SI点数:4点(支持共阴和共阳2种方式) 可分配的输入信号: 伺服使能输入(SRV-ON)、警报清除(A-CLR)、 内部指令速度选择1输入(INTSPD1)、 内部指令速度选择2输入(INTSPD2)、 内部指令速度选择3输入(INTSPD3)、正向驱动禁止输入(POT)、负向驱动禁止输入(NOT)、 速度指令符号输入(VC-SIGN)、零速箝位输入(ZEROSPD)、强制报警输入(E-STOP) 原点信号切换输入(HOME-SWITCH)
输出信号	
基本模式	SO点数:3点(2点单端输出,1点双端输出) 可分配的输出信号: 伺服准备输出(SRDY)、外部制动器解除信号(BRK-OFF)、 定位完成(INP1)、速度到达输出(AT-SPPED)、转矩限制中信号输出(TLC) 零速箝位检测输出(ZSP)、报警输出(ALARM)、 速度一致输出(V-COIN)、位置指令有无输出(P-CMD)、 速度限制中输出(V-LIMIT)、速度指令有无输出(V-CMD 伺服使能开启状态输出(SRV-ST)、正限位有效输出(POT-OUT)、负限位有效输出(NOT-OUT)
使用环境	
温度	使用温度:0°C~55°C(不冻结) 储存温度:-20～80°C(无结露)
湿度	90%RH以下(不结露)
海拔	海拔1000m以下
振动	小于0.5g(4.9m/s^2)10-60Hz(非连续运行)

2L6N系列规格参数

■ 单相 / 三相 220V 等级伺服驱动器电气规格

驱动器型号		2L6N-1000	2L6N-1500
额定输出功率		1000W	1500W
额定输出电流(Arms)		6.8	8.5
最大输出电流(Arms)		21	25.5
控制回路电源		单/三相AC 200V~240V,-10%~+10%,50/60Hz	
主回路电源		母线取电,共用功率电源输入和整流	
冷却方式		风扇冷却	
再生电阻	电阻阻值(Ω)	40	40
	电阻功率(W)	80	80
尺寸H*L*W(mm)		168*183*55	168*183*75

■ 伺服驱动器通用规格

接口	
调试口	TYPE-C调试接口,支持仅USB供电更改参数和导入、导出参数
数字量输入	8点。可两轴共用DI输入。(支持共阴和共阳)
数字量输出	4点(双端输出)
控制模式	
控制模式	● PP:协议位置模式 ● CSP:循环同步位置模式 ● PV:协议速度模式 ● CSP:循环同步速度模式 ● 协议转矩模式 ● 循环同步转矩模式 ● Hm:原点模式
控制特性	
控制方式	IGBT SVPWM正弦波控制
反馈方式	总线式编码器:RS485协议
归一化伺服参数调整	PC调试工具,使用刚性等参数,可快速实现伺服参数调整
易用性功能	一键自整定、单参数整定、超级跟踪算法
陷波滤波器	抑制机械共振,支持3组陷波器,50Hz~4000Hz
摆振抑制	抑制末端振动
DI/DO设置	可自由分配数字量输入/输出
探针功能	锁存外部DI信号或电机Z信号发生变化时的位置信息
报警功能	过压、欠压、过流、过载、过热、过速、主电源输入缺相、再生制动状态异常、位置偏差过大、编码器反馈错误、制动率过大、行程超限、EEPROM 错误等
操作与显示	按键5个,LED 5位带点
调试软件	通过MS调试软件可以调节电流环、位置环、速度环的各个参数,更改输入输出信号有效电平和电机参数,并可以文件形式进行参数的导入导出,方便驱动器和不同电机或不同负载的匹配;监视在梯形波测试运行下速度、位置误差等波形
通讯功能	锁存外部DI信号或电机Z信号发生变化时的位置信息
动态制动	内置动态制动,常用于故障或突然断电情况下的紧急停机
黑匣子功能	捕获指定条件前后的数据并保存在伺服驱动器中,配合MS调试软件读取该数据以进一步分析研究使用
适用负载惯量	小于电机惯量的30倍

输入信号	
基本模式	DI点数:8点。可两轴共用DI输入。(支持共阴和共阳) 可分配的输入信号: 警报清除(A-CLR)、 正向驱动禁止输入(POT)、 负向驱动禁止输入(NOT)、 回原点切换输入(HOME-SWITCH)、 强制报警输入(E-STOP)
输出信号	
基本模式	DO点数:4点 可分配的输出信号: 报警输出(ALM)、伺服准备输出(SRDY)、外部制动器解除信号(BRK-OFF)、定位完成(INP)、 速度到达输出(AT-SPPED)、转矩限制中信号输出(TLC)、零速箝位检测输出(ZSP)、 速度一致输出(V-COIN)、位置指令有无输出(P-CMD)、速度限制中输出(V-LIMIT)、 速度指令有无输出(V-CMD)、伺服使能开启状态输出(SRV-ST)、回零完成(HOME-OK)、 Db制动输出、Z相输出
使用环境	
温度	使用温度:0°C~55°C(不冻结)超过45°C请降额使用 储存温度:-20～80°C(无结露)*超过65°C储存时间请勿超过72小时
湿度	90%RH以下(不结露)
海拔	海拔1000m以下
振动	小于0.5g(4.9m/s^2)10-60Hz(非连续运行)

L5N 系列规格参数

■ 单相 / 三相 220V 等级伺服驱动器电气规格

驱动器型号		L5N-100	L5N-400	L5N-750	L5N-1000
额定输出功率		100W	400W	750W	1000W
额定输出电流(Arms)		1.2	3.5	5.5	7.0
最大输出电流(Arms)		4.8	9.5	16.6	21.0
控制回路电源		母线取电，共用功率电源输入和整流			
主回路电源		单相AC 200V~240V，-10%~+10%，50/60Hz			
冷却方式		自然冷却		风扇冷却	
再生电阻	电阻阻值(Ω)	—	—	50	50
	电阻功率 (W)	—	—	75	75
	再生电阻配置	仅750W及以上功率标配内置再生电阻，全系列均可外接再生电阻			
尺寸H*L*W(mm)		175*156*40		175*156*50	

■ 伺服驱动器通用规格

接口配置	
通讯接口	支持EtherCAT：可进行实时动作指令的传送、参数设定、状态监视等
数字量输入	4点（支持共阴和共阳）
数字量输出	3点双端输出（任意DO可分配为Z相分频输出）
高速探针输入	2点（支持共阴和共阳）
控制模式	
控制模式	● PP：协议位置模式 ● CSP：循环同步位置模式 ● PV：协议速度模式 ● CSP：循环同步速度模式 ● 协议转矩模式 ● 循环同步转矩模式 ● HM：原点模式
控制特性	
控制方式	IGBT SVPWM正弦波控制
反馈方式	总线式编码器：RS485协议
归一化伺服参数调整	PC调试工具，使用刚性等参数，可快速实现伺服参数调整
易用性功能	一键自整定、单参数整定、超级跟踪算法
陷波滤波器	抑制机械共振，支持3组陷波器,50Hz~4000Hz
摆振抑制	抑制末端振动
DI/DO设置	可自由分配数字量输入/输出
探针功能	锁存外部DI信号或电机Z信号发生变化时的位置信息
报警功能	过压、欠压、过流、过载、过热、过速、主电源输入缺相、再生制动状态异常、位置偏差过大、编码器反馈错误、制动率过大、行程超限、EEPROM 错误等
操作与显示	按键5个，LED 5位带点
调试软件	通过MS调试软件可以调节电流环、位置环、速度环的各个参数，更改输入输出信号有效电平和电机参数，并可以文件形式进行参数的导入导出，方便驱动器和不同电机或不同负载的匹配；监视在梯形波测试运行下速度、位置误差等波形
通讯功能	锁存外部DI信号或电机Z信号发生变化时的位置信息
动态制动	内置动态制动，常用于故障或突然断电情况下的紧急停机
黑匣子功能	支持捕获指定条件前后的数据并保存在伺服驱动器中，配合MS调试软件读取该数据以进一步分析研究使用
适用负载惯量	小于电机惯量的30倍

输入信号	
基本模式	DI点数：4点（支持共阴和共阳2种方式） 可分配的输入信号： 警报清除（A-CLR）、 正向驱动禁止输入（POT）、 负向驱动禁止输入（NOT）、 回原点切换输入（HOME-SWITCH）、 强制报警输入（E-STOP）
输出信号	
基本模式	DO点数：3点 可分配的输出信号： 报警输出（ALM）、伺服准备输出（SRDY）、外部制动器解除信号（BRK-OFF）、定位完成（INP）、 速度到达输出（AT-SPPED）、转矩限制中信号输出（TLC）、零速箝位检测输出（ZSP）、 速度一致输出（V-COIN）、位置指令有无输出（P-CMD）、速度限制中输出（V-LIMIT）、 速度指令有无输出（V-CMD）、伺服使能开启状态输出（SRV-ST）、 回零完成（HOME-OK）、DB制动输出、Z相输出
使用环境	
温度	使用温度：0°C~55°C（不冻结）超过45°C请降额使用 储存温度：-20～80°C（无结露）*超过65°C储存时间请勿超过72小时
湿度	90%RH以下（不结露）
海拔	海拔1000m以下
振动	小于0.5g（4.9m/s^2）10-60Hz（非连续运行）

L5P-S 系列规格参数

■ 单相 / 三相 220V 等级伺服驱动器电气规格

驱动器型号		L5P-100S	L5P-400S	L5P-750S	L5P-1000S
额定输出功率		100W	400W	750W	1000W
额定输出电流(Arms)		1.2	3.5	5.5	7.0
最大输出电流(Arms)		4.8	9.5	16.6	21.0
控制回路电源		母线取电，共用功率电源输入和整流			
主回路电源输入		单相AC 200V~240V，-10%~+10%，50/60Hz			
再生电阻	电阻阻值(Ω)	无内置再生电阻		50	50
	电阻功率(W)			75	75
冷却方式		自然冷却		风扇冷却	
尺寸H*L*W(mm)		175*156*40		175*156*50	

■ 伺服驱动器通用规格

接口配置		
调试口		TYPE-C调试接口，支持仅USB供电更改参数和导出参数。
低速脉冲输入		差分输入:最高500kHz　集电极开路;最高200kHz
高速脉冲输入		差分输入：最高4MHz
分频输出		支持A相/B相/Z相 差分分频输出　支持Z相集电极开路分频输出
模拟量输入		不支持
模拟量输出		不支持
数字量输入		8点（支持共阴和共阳）DI1~DI8
数字量输出		5点（5点双端输出DO1~DO5）
STO功能		不支持
通讯接口		支持RS485总线通信(RJ45接口),基于ModBus通讯协议
控制模式		
控制模式		● 外部脉冲位置控制　● 速度控制 ● 力矩控制　● JOG控制　● 混合控制：位置力矩/位置速度/速度力矩模式
位置控制	最大输入脉冲频率	● 4MHz（5V差分输入） ● 200kHz（24V单端输入）
	电子齿轮比 （分子/分母）	1～8388608/1～8388608
	转矩限制	参数设置

控制特性	
控制方式	IGBT SVPWM正弦波控制
编码器反馈方式	总线式编码器:RS485协议
速度环带宽	3kHz
归一化伺服参数	PC调试工具,使用刚性等参数,可快速实现伺服参数调整
易用性功能	一键自整定、单参数整定、超级跟随功能
陷波滤波器	抑制机械共振,支持三组陷波器,50Hz~4000Hz
摆振抑制	抑制末端振动
DI/DO设置	可自由分配数字量输入/输出
报警功能	过压、欠压、过流、过载、过热、过速、主电源输入缺相、再生制动状态异常、位置偏差过大、编码器反馈错误、制动率过大、行程超限、EEPROM 错误等
操作与显示	按键5个,LED 5位带点
调试软件	通过MS2 调试软件可以调节电流环、位置环、速度环的各个参数,更改输入输出信号有效电平和电机参数,并可以文件形式进行参数的导入导出,方便驱动器和不同电机或不同负载的匹配;监视在梯形波测试运行下速度、位置误差等波形
通讯功能	支持USB:基于Modbus协议(依据USB2.0规格),可连接电脑进行参数设定和状态监控
	L7P支持RS485总线通讯方式(RJ45接口),基于Modbus协议,最大32轴
动态制动	内置动态制动,常用于故障或突然断电情况下的紧急停机
黑匣子功能	支持捕获指定条件前后的数据并保存在伺服驱动器中,配合MS调试软件读取该数据以进一步分析研究使用
适用负载惯量	小于电机惯量的30倍
输入信号	
基本模式	DI点数:8点(支持共阴和共阳2种方式) 可分配的输入信号: 伺服使能输入、警报清除、增益切换输入、偏差计数器清除输入、控制模式切换输入、转矩限制切换输入)、指令脉冲禁止输入、内部指令速度选择1~3输入、指令分频倍频切换输入1(DIV1)、正向驱动禁止输入(POT)、负向驱动禁止输入(NOT)、零速箝位输入(ZEROSPD)、速度指令符号输入(VC-SIGN)、转矩指令符号输入(TC-SIGN)、强制报警输入(E-STOP)
输出信号	
基本模式	DO点数:5点(双端输出) 可分配的输出信号: 伺服准备输出(SRDY)、外部制动器解除信号(BRK-OFF)、定位完成(INP1)、速度到达输出(AT-SPPED)、 零速箝位检测输出(ZSP)、报警输出(ALARM)、速度一致输出(V-COIN)、位置指令有无输出(P-CMD)、 速度限制中输出(V-LIMIT)、速度指令有无输出(V-CMD)、伺服使能开启状态输出(SRV-ST)、正限位有效输出(POT-OUT)、负限位有效输出(NOT-OUT)、Z相输出、DB制动输出
驱动器使用环境	
温度	使用温度:0°C~55°C(不冻结) 超过45°C请降额使用 储存温度:-20～80°C(无结露)超过65°C储存时间请勿超过72小时
湿度	90%RH以下(不结露)
海拔	最高海拔到2000m;海拔1000m以下使用无需降额 1000m以上每升高100m降额1% 超过2000m请联系厂家
振动	小于0.5g(4.9m/s²)10-60Hz(非连续运行)

L3C 系列规格参数

■ 220V 等级伺服驱动器电气规格

驱动器型号	L3C-400	L3C-750	L3C-1000
额定输出功率	400W	750W	1000W
额定输出电流(Arms)	2.5	4.5	6.8
最大输出电流(Arms)	7.5	13.5	18.7
控制回路电源	母线取电,共用功率电源输入和整流		
主回路电源	单相AC 200V,-10～+10%,50/60Hz		
冷却方式	自然冷却	风扇冷却	
再生电阻	无内置再生电阻,支持外部连接		
尺寸(H*L*W)mm	175*156*40	175*156*50	

■ 驱动器通用规格

接口		
调试口		RJ45接口(RS232通讯),调试线连接PC时无串口请搭配232转USB转接头
编码器分频输出		5V差分信号,0~500KHz 24V单端信号,0~200kHz
数字量输入		4点(支持共阴和共阳)SI1~SI4
数字量输出		3点(2点单端输出,1点双端输出) DO 带载能力50mA, 电压范围5V~30V
通讯方式		脉冲输入
控制模式		
控制模式		● 外部脉冲位置控制 ● JOG控制 ● 内部单轴控制(PR)
位置控制	最大输入脉冲频率	● 500kHz(5V差分输入) ● 200kHz(24V单端输入)
	电子齿轮比	1～8388608/1～8388608
	转矩限制	参数设置

控制特性及功能	
控制方式	IGBT SVPWM正弦波控制
反馈方式	总线式编码器:RS485协议
归一化伺服参数调整	PC调试工具,使用刚性等参数,可快速实现伺服参数调整
陷波滤波器	抑制机械共振,支持三组陷波器,50Hz~4000Hz。
摆振抑制	抑制末端振动
DI/DO设置	可自由分配数字量输入/输出
报警功能	过压、欠压、过流、过载、过热、过速、主电源输入缺相、再生制动状态异常、 位置偏差过大、编码器反馈错误、制动率过大、行程超限、EEPROM 错误等
操作与显示	按键5个,LED 5位带点
调试软件	通过MS 2.0调试软件可以调节电流环、位置环、速度环的各个参数,更改输入输出信号 有效电平和电机参数,并可以文件形式进行参数的导入导出,方便驱动器和不同电机或 不同负载的匹配;监视在梯形波测试运行下速度、位置误差等波形。
通讯功能	支持RS232通讯,通过调试线可连接电脑进行参数设定和状态监控等调试功能
再生电阻	无内置再生电阻,支持外部连接
动态制动	无内置动态制动
适用负载惯量	小于电机惯量的30倍
输入信号	
基本模式	DI点数:4点(支持共阴和共阳2种方式) 可分配的输入信号:伺服使能输入、警报清除、增益切换输入、偏差计数器清除输入、 控制模式切换输入、转矩限制切换输入)、指令脉冲禁止输入、内部指令速度选择1~3输入、 指令分频倍频切换输入1(DIV1)、正向驱动禁止输入(POT)、负向驱动禁止输入(NOT)、 零速箝位输入(ZEROSPD)、速度指令符号输入(VC-SIGN)、转矩指令符号输入(TC-SIGN)、 强制报警输入(E-STOP)
仅PR模式	PR模式可分配的输入信号:路径触发(CTRG)、回零触发(HOME)、急停触发(STP)、路径0~3 (ADD0~ADD3)、正向点动(PJOG)、反向点动(NJOG)、正限位(PL)、负限位(NL)、原点输入(ORG)
输出信号	
基本模式	DO点数:5点(双端输出) 可分配的输出信号:伺服准备输出(SRDY)、外部制动器解除信号(BRK-OFF)、定位完成(INP1)、 速度到达输出(AT-SPPED)、零速箝位检测输出(ZSP)、报警输出(ALARM)、速度一致输出 (V-COIN)、位置指令有无输出(P-CMD)、速度限制中输出(V-LIMIT)、速度指令有无输出 (V-CMD)、伺服使能开启状态输出(SRV-ST)、正限位有效输出(POT-OUT)、负限位有效输出 (NOT-OUT)、Z相输出、DB制动输出
仅PR模式	PR模式可分配的输入信号:指令完成(CMD-OK)、路径完成(PR-OK)、回零完成(HOME-OK)
使用环境	
温度	使用温度:0℃~55℃(不冻结) 超过45℃请降额使用,每超1℃降额2% [1] 储存温度:-20～80℃(无结露)*超过65℃储存时间请勿超过72小时!
湿度	90%RH以下(不结露)
海拔	最高海拔到2000m;海拔1000m以下使用无需降额 1000m以上每升高100m降额1% 超过2000m请联系厂家!
振动	小于0.5G(4.9m/s²)10-60Hz(非连续运行)
防护等级	IP20

交流伺服电机

ACM(AC Motor)系列伺服电机产品是雷赛智能研发的新一代高性能交流伺服电机，配置高分辨率编码器作为位置反馈单元，光编/磁编可选，配合雷赛L8/L7/L6/L5系列伺服实现位置/速度/转矩控制，运动更平稳，调试更方便，响应更迅速。同时，ACM系列电机具有高平稳性、高精度和高防护等级，且功率覆盖范围广，多种接插件可选，灵活应对现场需求！

命名规则

ACM 2 H - 06 04□B□ - 特殊定制符

① ② ③ ④ ⑤ ⑥ ⑦ ⑧ ⑨

① 产品类别	
ACM	交流伺服电机

② 产品系列		
3	高端型	27位编码器
2	通用型	24位编码器
1	基本型	21位编码器
0	经济型	17位编码器

③ 惯量大小	
L	低惯量
M	中惯量
H	高惯量

④ 机座大小	
03	□25
04	□40
06	□60
08	□80
10	□100
13	□130
18	□180

⑨ 特殊定制(3~5位)

⑧ 接插件	
缺省	直插
1	AMP甩线型

⑦ 电机形态	
缺省	无抱闸
B	有抱闸

⑥ 电压等级	
缺省	220V
T	380V

⑤ 功率大小	
A3	33W
A5	50W
04	400W
08	750W
09	850W
10	1000W
…	…
75	7500W

产品特点

灵活多样的电机出线类型

电机提供两种配线类型：前向出线(Q型)及后向出线(R型)配线，根据具体应用工况，配线组合可实现前向出线、后向出线及交叉型出线三种走线方式。同时，可提供0.3米“AMP-直插”导线可选配件方案，为客户的应用及兼容性互换提供解决方案。

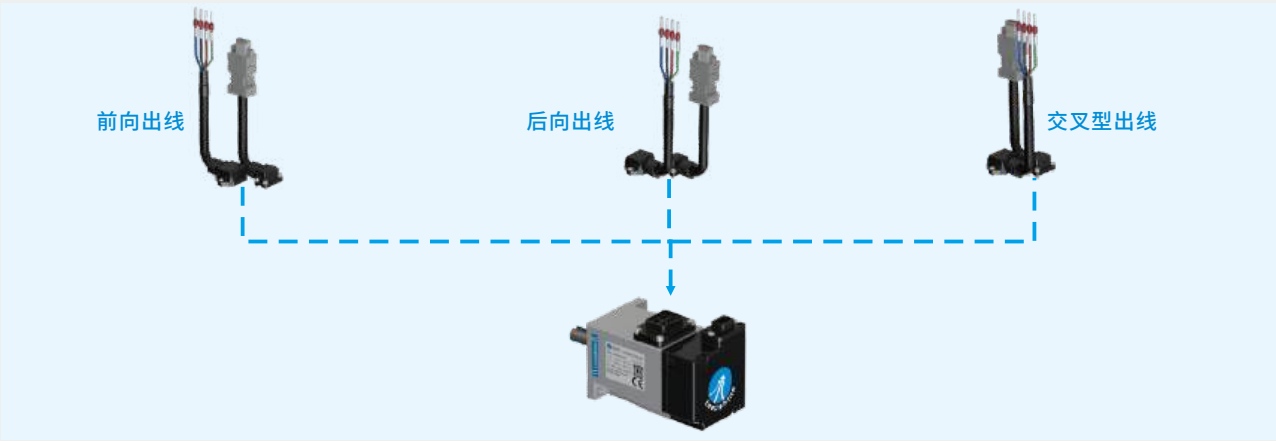

高速高精电机

编码器分辨率提升至27位，设备的定位精度更高,最高转速可达7000rpm，在相同路径下动作时间更短，提升设备产能。

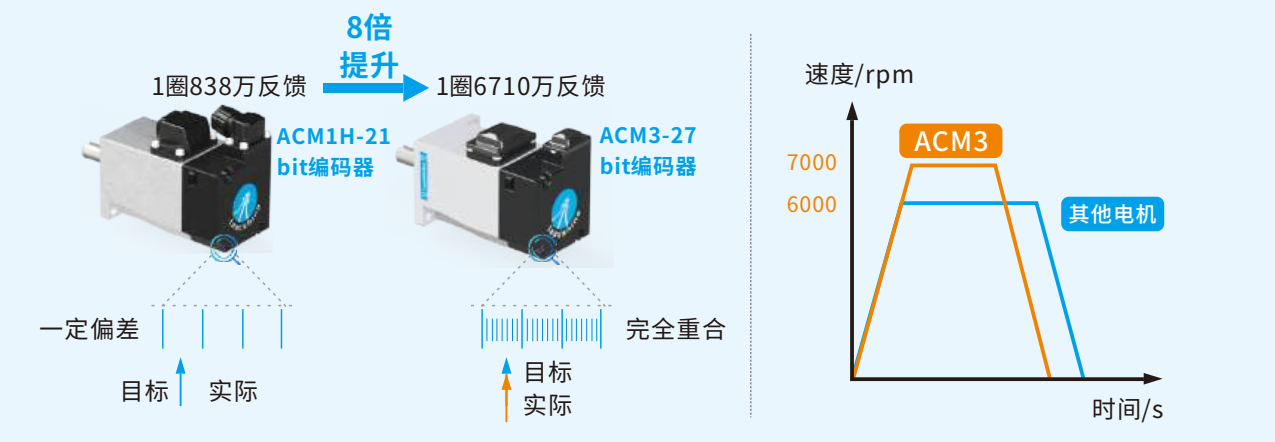

低、中、高惯量电机齐全

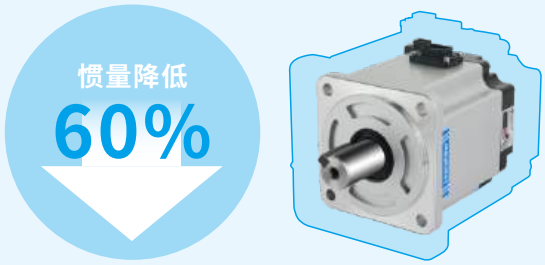

ACM2系列具备低、中、高惯量电机，客户选型方便，可广泛适用于电子半导体、机械手、机床等行业。

为高精密、小型化的设备提供强劲的驱动

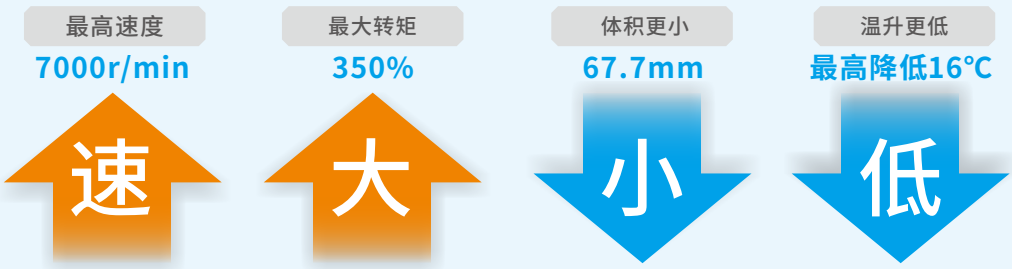

IP67等级的防尘防水(轴端除外)

历经层层可靠性测试验证，适用于各种苛刻工况下的现场应用

液体冲击

水雾环境

浸水环境

更小巧、更强劲，更高速
30W-22kW功率段全覆盖

ACM2L-03A3系列

33W

25

■ 伺服电机额定值

ACM2L-03A3(B)		
额定电压[V]		220
法兰 [mm]		25
额定功率 [W]		33
额定转速 [r/min]		3000
最大转速 [r/min]		7000
额定转矩 [N·m]		0.105
最大转矩 [N·m]		0.315
额定电流 [Arms]		0.87
最大电流 [Arms]		2.6
转子惯量 [10^{-4}kg·m^2]		0.006[0.007]
防护等级		IP54
绝缘等级		F
振动等级		V15
轴端容许负荷	径向 [N]	44
	轴向 [N]	14.5
制动器规格	额定功率 [W]	16
	额定电压	DC24
	保持转矩 [N·m]	≥0.15
重量 [kg]		-
编码器分辨率		24bit(单圈)

■ 转速-转矩特性曲线

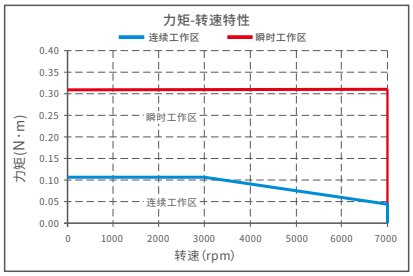

■ 电机尺寸

(单位:mm)

型号	功率	LL	LC	LR	LA	LZ	LH	LE	S	LB
ACM2L-03A3	30W	72.5	25	16	28	2-M3X8	23MAX	2.5±0.2	5	20
ACM2L-03A3B	30W	98.5	25	16	28	2-M3X8	23MAX	2.5±0.2	5	20

■ 外形示意图

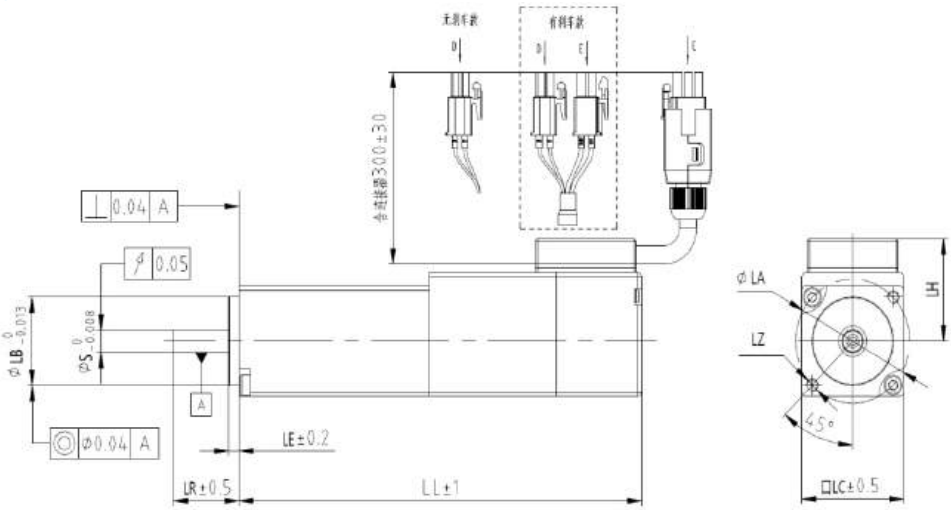

ACM2L系列

100W~1kW　□40　□60　□80

■ 伺服电机额定值

ACM2L-□□□□(B)		220V				
		0401	0602	0604	0808	0810
机座 [mm]		□40	□60		□80	
额定功率 [W]		100	200	400	750	1000
额定转速 [r/min]		3000	3000	3000	3000	3000
最大转速 [r/min]		6500	6500	6500	6500	6500
额定转矩 [N·m]		0.32	0.64	1.27	2.39	3.18
最大转矩 [N·m]		1.12	2.23	4.46	8.36	11.14
额定电流 [Arms]		1.18	1.5	2.4	4.2	5.7
最大电流 [Arms]		4.13	5.7	9.1	16.1	21.9
转子惯量 [10^{-4}kg·m^2]		0.032[0.042]	0.14[0.15]	0.25[0.26]	0.77[0.79]	1[1.02]
防护等级		IP67	IP67	IP67	IP67	IP67
绝缘等级		F	F	F	F	F
振动等级		V15	V15	V15	V15	V15
轴端容许负荷	径向 [N]	78	245	245	392	392
	轴向 [N]	54	74	74	147	147
制动器规格	功率 [W]	6.9	8.3	8.3	11.5	11.5
	额定电压	DC24	DC24	DC24	DC24	DC24
	保持转矩 [N·m]	>0.4	>2	>2	>3.2	>3.2
重量 [kg]		0.43[0.59]	0.85[1.2]	1.19[1.54]	2.12[2.74]	2.56[3.17]
编码器分辨率		24bit	24bit	24bit	24bit	24bit

■ 转速-转矩特性曲线

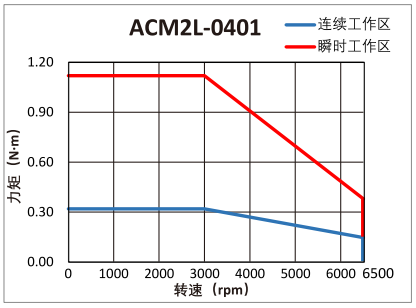

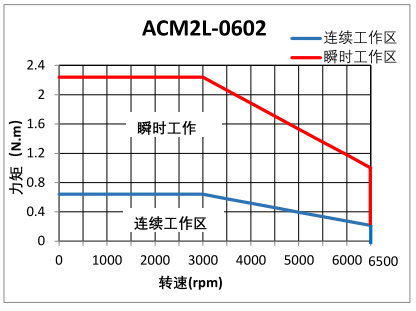

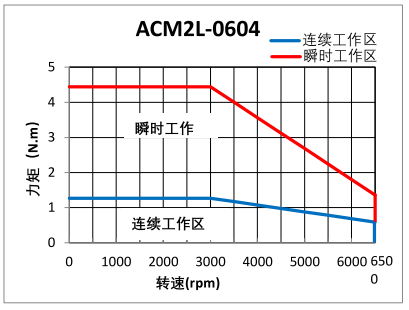

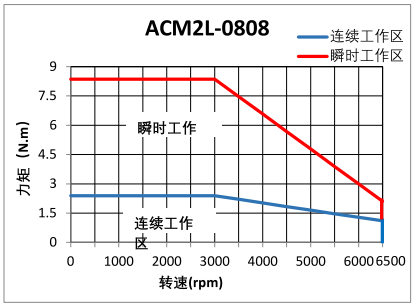

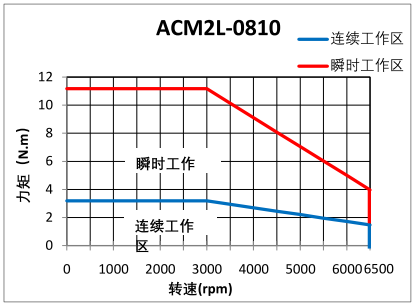

■ 电机尺寸

（单位:mm）

ACM2L	0401	0401B	0602	0602B	0604	0604B	0808	0808B	0810	0810B
LL	67.7	95	71.8	101.1	88.8	118.1	90.9	121.9	103.9	134.9
LC	40	40	60	60	60	60	80	80	80	80
LR	25	25	30	30	30	30	35	35	35	35
LA	46	46	70	70	70	70	90	90	90	90
LZ	2-Φ4.5	2-Φ4.5	4-Φ5.5	4-Φ5.5	4-Φ5.5	4-Φ5.5	4-Φ6.5	4-Φ6.5	4-Φ6.5	4-Φ6.5
LH	38MAX	38MAX	47.5MAX	47.5MAX	47.5MAX	47.5MAX	57MAX	57MAX	57MAX	57MAX
LG	5	5	6.6	6.6	6.6	6.6	8.1	8.1	8.1	8.1
LE	3	3	3	3	3	3	3	3	3	3
LJ	3	3	3	3	3	3	3	3	3	3
S	8	8	14	14	14	14	19	19	19	19
LB	30	30	50	50	50	50	70	70	70	70
TP	M3X6	M3X6	M5X12	M5X12	M5X12	M5X12	M5X15	M5X15	M5X15	M5X15
LK	14	14	24	24	24	24	25	25	25	25
KH	6.2	6.2	11	11	11	11	15.5	15.5	15.5	15.5
KW	3	3	5	5	5	5	6	6	6	6
W	3	3	5	5	5	5	6	6	6	6
T	3	3	5	5	5	5	6	6	6	6

■ 外形示意图

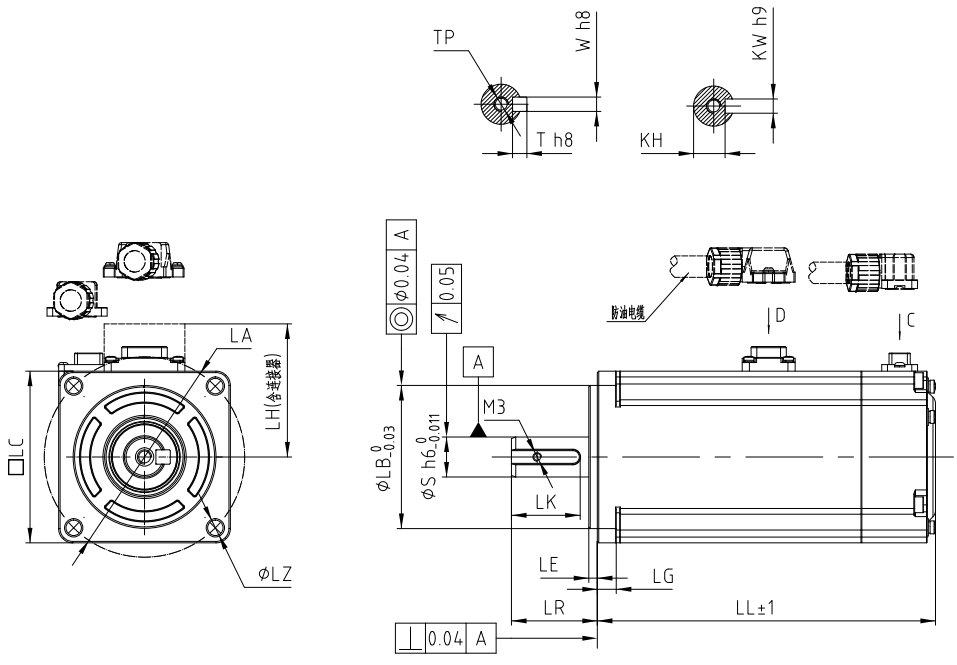

ACM2L系列

1kW~5kW　□100　□130

■ 伺服电机额定值

ACM2L-□□□□(B)		220V		380V						
		1010	1015	1010T	1015T	1020T	1025T	1330T	1340T	1350T
机座 [mm]		□100						□130		
额定功率 [W]		1000	1500	1000	1500	2000	2500	3000	4000	5000
额定转速 [r/min]		3000	3000	3000	3000	3000	3000	3000	3000	3000
最大转速 [r/min]		6000	6000	6000	6000	6000	6000	6000	6000	6000
额定转矩 [N·m]		3.18	4.9	3.2	4.9	6.36	7.96	9.8	12.6	15.8
最大转矩 [N·m]		9.6	14.7	9.6	14.7	19.1	23.9	29.4	37.8	47.4
额定电流 [Arms]		6.4	8.9	3.2	4.5	5.5	7.2	10	13	16
最大电流 [Arms]		20	27.6	10	13.8	16.8	22.2	30	39	48
转子惯量 [10^{-4}kg·m^2]		1.92[2.24]	2.7[3.02]	1.92[2.24]	2.7[3.02]	3.49[3.81]	4.27[4.59]	9.6[11.3]	11.4[13.1]	13.9[15.6]
防护等级		IP67	IP67	IP67	IP67	IP67	IP67	IP67	IP67	IP67
绝缘等级		F	F	F	F	F	F	F	F	F
振动等级		V15	V15	V15	V15	V15	V15	V15	V15	V15
轴端容许负荷	径向 [N]	686	686	686	686	686	686	392	392	392
	轴向 [N]	196	196	196	196	196	196	1176	1176	1176
制动器规格	功率 [W]	17.6	17.6	17.6	17.6	17.6	17.6	14.4	14.4	14.4
	额定电压	DC24	DC24	DC24	DC24	DC24	DC24	DC24	DC24	DC24
	保持转矩 [N·m]	>8	>8	>8	>8	>8	>8	>15	>15	>15
重量 [kg]		3.7[4.6]	4.6[5.5]	3.7[4.6]	4.6[5.5]	5.5[6.4]	6.4[7.3]	9.6[11.3]	13.5[15.2]	15[16.7]
编码器分辨率		24bit	24bit	24bit	24bit	24bit	24bit	24bit	24bit	24bit

■ 转速-转矩特性曲线

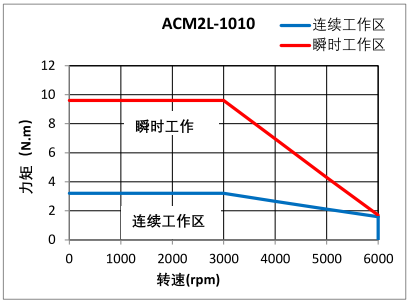

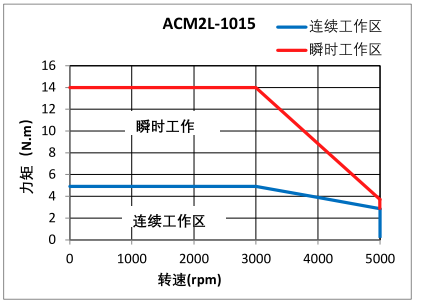

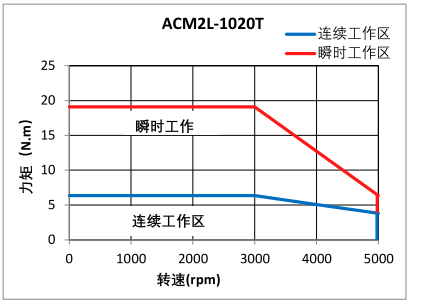

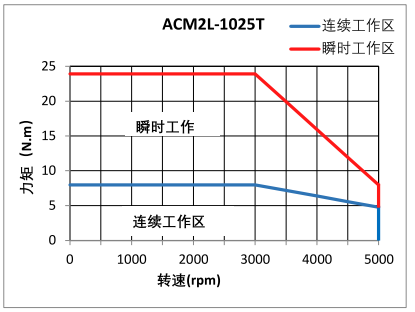

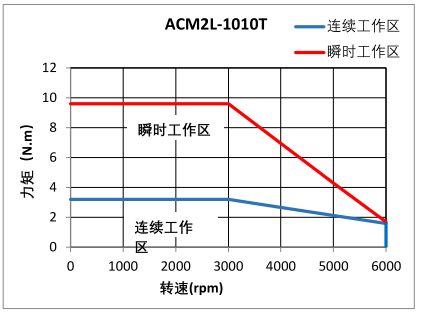

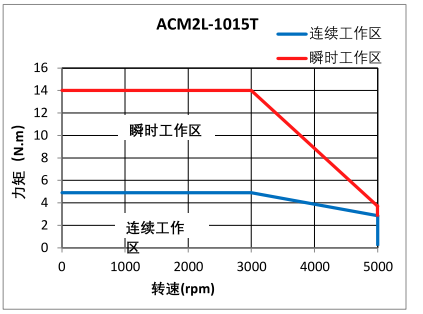

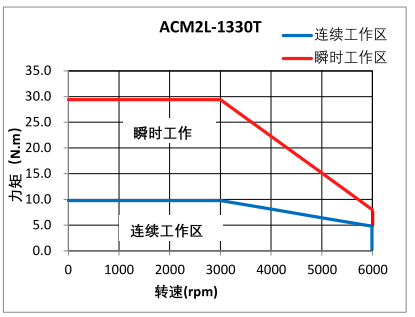

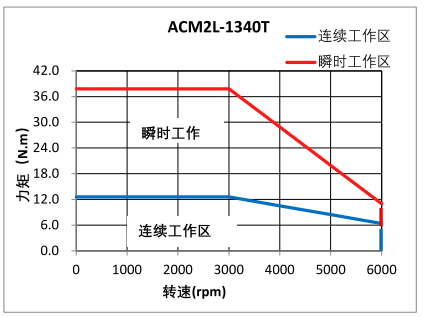

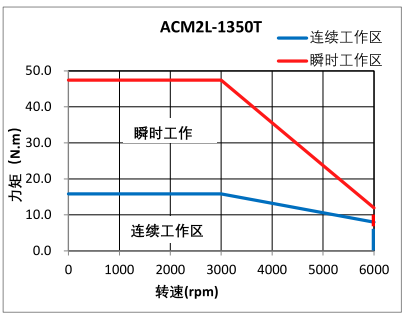

电机尺寸

（单位:mm）

ACM2L	1010(T)	1010(T)B	1015(T)	1015(T)B	1020T	1020TB	1025T	1025TB	1330T	1330TB	1340T	1340TB	1350T	1350TB
LL	140	160	158.2	178.2	175.7	195.7	193.9	213.9	236.5	248.5	256.5	268.5	276.5	288.5
LC	100	100	100	100	100	100	100	100	130	130	130	130	130	130
LR	45	45	45	45	45	45	45	45	63	63	63	63	63	63
LA	115	115	115	115	115	115	115	115	145	145	145	145	145	145
LZ	4-Φ8.5	4-Φ8.5	4-Φ8.5	4-Φ8.5	4-Φ8.5	4-Φ8.5	4-Φ8.5	4-Φ8.5	4-Φ8.5	4-Φ8.5	4-Φ8.5	4-Φ8.5	4-Φ8.5	4-Φ8.5
LH	89.5	89.5	89.5	89.5	89.5	89.5	89.5	89.5	158.8	158.8	158.8	158.8	158.8	158.8
LG	10	10	10	10	10	10	10	10	17	17	17	17	17	17
LE	3	3	3	3	3	3	3	3	6	6	6	6	6	6
LJ	1.5	1.5	1.5	1.5	1.5	1.5	1.5	1.5	3	3	3	3	3	3
S	24	24	24	24	24	24	24	24	28	28	28	28	28	28
LB	95	95	95	95	95	95	95	95	110	110	110	110	110	110
TP	M8X20	M8X20	M8X20	M8X20	M8X20	M8X20	M8X20	M8X20	M8X20	M8X20	M8X20	M8X20	M8X20	M8X20
LK	36	36	36	36	36	36	36	36	54	54	54	54	54	54
KH	20	20	20	20	20	20	20	20	21	21	21	21	21	21
KW	8	8	8	8	8	8	8	8	8	8	8	8	8	8
W	8	8	8	8	8	8	8	8	8	8	8	8	8	8
T	7	7	7	7	7	7	7	7	7	7	7	7	7	7

外形示意图

ACM2L-100机座

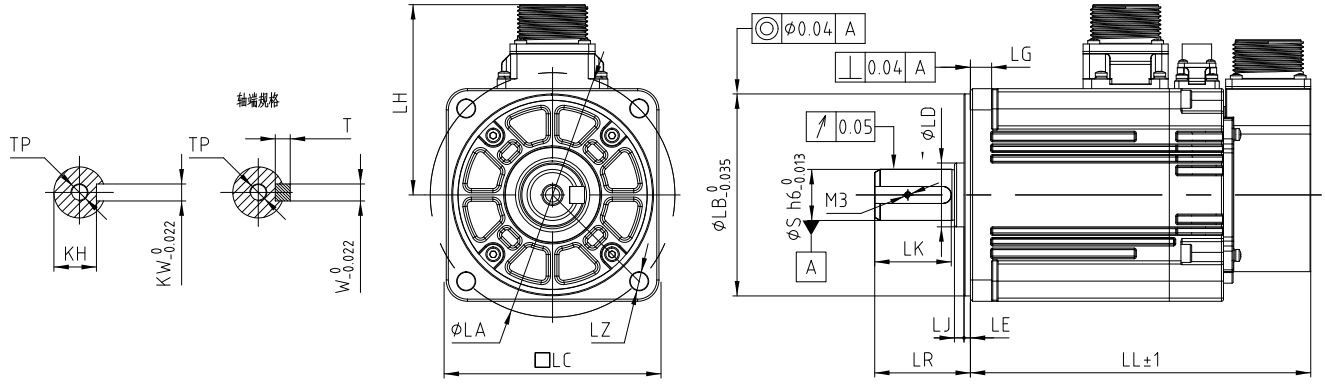

ACM2L-130机座

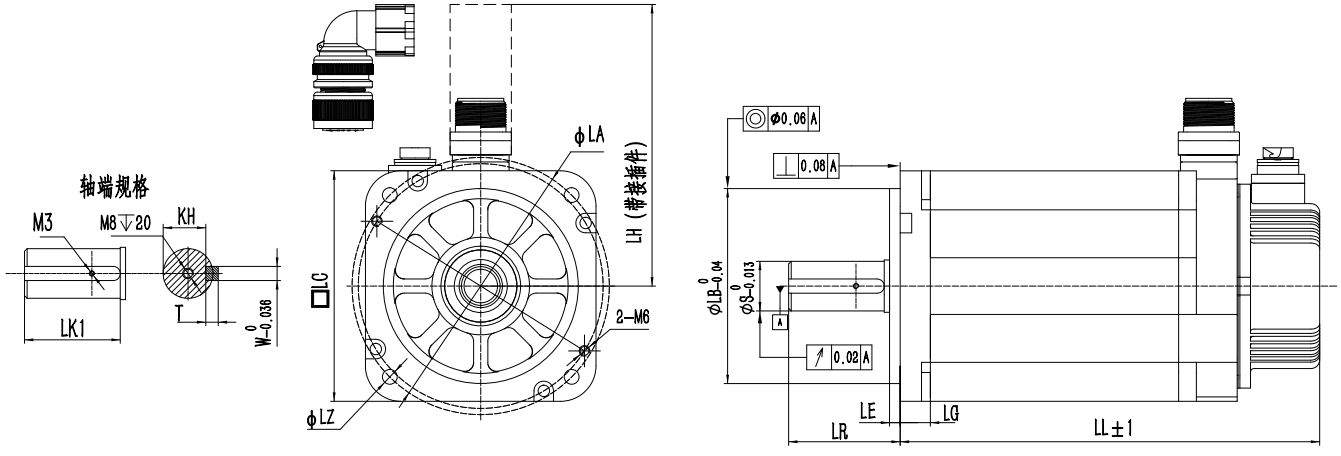

ACM2H系列

50W~1kW　□40　□60　□80

■ 伺服电机额定值

ACM2H-□□□□(B)		220V							380V
		04A5	0401	0602	0604	0606	0808	0810	0808T
机座 [mm]		□40		□60			□80		
额定功率 [W]		50	100	200	400	600	750	1000	750
额定转速 [r/min]		3000	3000	3000	3000	3000	3000	3000	3000
最大转速 [r/min]		6500	6500	6500	6500	6500	6500	6500	6500
额定转矩 [N·m]		0.16	0.32	0.64	1.27	1.91	2.39	3.19	2.39
最大转矩 [N·m]		0.56	1.11	2.23	4.46	6.69	8.36	11.14	8.36
额定电流 [Arms]		0.93	0.92	1.5	2.1	3.7	4.1	5.7	2.7
最大电流 [Arms]		3.39	3.36	5.4	7.6	13.3	15.4	21	10.1
转子惯量 [10^{-4}kg·m^2]		0.036[0.046]	0.062[0.072]	0.28[0.3]	0.56[0.58]	0.83[0.85]	1.5[1.65]	2[2.15]	1.5[1.65]
防护等级		IP67	IP67	IP67	IP67	IP67	IP67	IP67	IP67
绝缘等级		F	F	F	F	F	F	F	F
振动等级		V15	V15	V15	V15	V15	V15	V15	V15
轴端容许负荷	径向 [N]	78	78	245	245	245	392	392	392
	轴向 [N]	54	54	74	74	74	147	147	147
制动器规格	功率 [W]	6.9	6.9	8.3	8.3	8.3	11.5	11.5	11.5
	额定电压	DC24	DC24	DC24	DC24	DC24	DC24	DC24	DC24
	保持转矩 [N·m]	>0.4	>0.4	>1.5	>1.5	>2	>3.2	>3.2	>3.2
重量 [kg]		0.28[0.44]	0.28[0.44]	0.95[1.35]	1.3[1.55]	1.5[1.75]	2.1[2.7]	2.8[3.4]	2.1[2.7]
编码器分辨率		24bit	24bit	24bit	24bit	24bit	24bit	24bit	24bit

■ 转速-转矩特性曲线

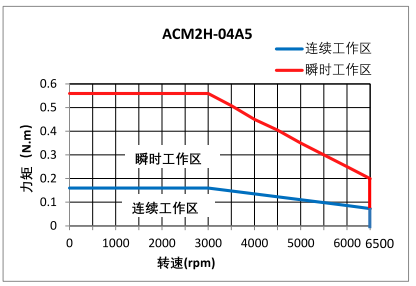

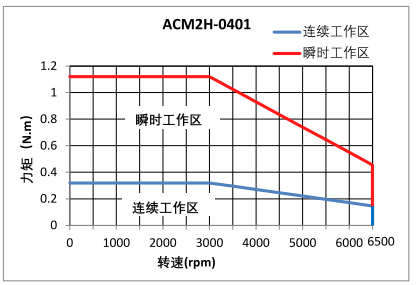

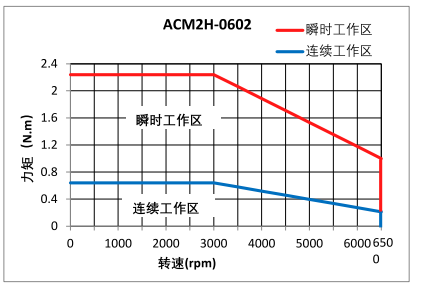

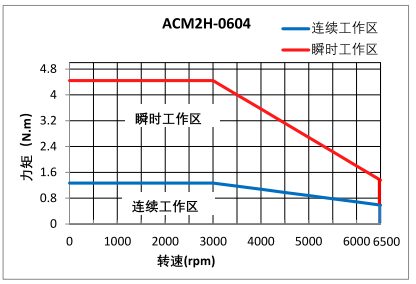

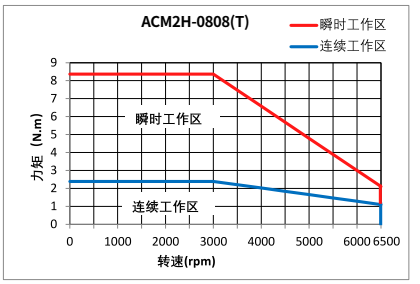

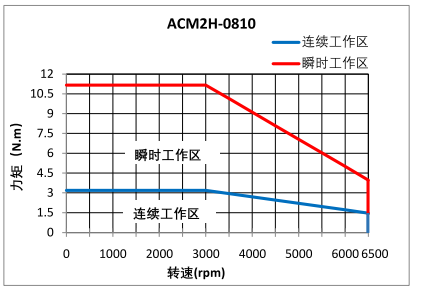

■ 电机尺寸

（单位：mm）

ACM2H	04A5	04A5B	0401	0401B	0602	0602B	0604	0604B	0606	0606B	0808(T)	0808(T)B	0810	0810B
LL	56.7	84	67.7	95	71.8	101.1	88.8	118.1	108.8	148.1	90.9	121.9	103.9	134.9
LC	40	40	40	40	60	60	60	60	60	60	80	80	80	80
LR	25	25	25	25	30	30	30	30	30	30	35	35	35	35
LA	46	46	46	46	70	70	70	70	70	70	90	90	90	90
LZ	2-Φ4.5	2-Φ4.5	2-Φ4.5	2-Φ4.5	4-Φ5.5	4-Φ5.5	4-Φ5.5	4-Φ5.5	4-Φ5.5	4-Φ5.5	4-Φ6.5	4-Φ6.5	4-Φ6.5	4-Φ6.5
LH	38MAX	38MAX	38MAX	38MAX	47.5MAX	47.5MAX	47.5MAX	47.5MAX	47.5MAX	47.5MAX	57MAX	57MAX	57MAX	57MAX
LG	5	5	5	5	6.6	6.6	6.6	6.6	6.6	6.6	8.1	8.1	8.1	8.1
LE	3	3	3	3	3	3	3	3	3	3	3	3	3	3
LJ	3	3	3	3	3	3	3	3	3	3	3	3	3	3
S	8	8	8	8	14	14	14	14	14	14	19	19	19	19
LB	30	30	30	30	50	50	50	50	50	50	70	70	70	70
TP	M3X6	M3X6	M3X6	M3X6	M5X12	M5X12	M5X12	M5X12	M5X12	M5X12	M5X15	M5X15	M5X15	M5X15
LK	14	14	14	14	24	24	24	24	24	24	25	25	25	25
KH	6.2	6.2	6.2	6.2	11	11	11	11	11	11	15.5	15.5	15.5	15.5
KW	3	3	3	3	5	5	5	5	5	5	6	6	6	6
W	3	3	3	3	5	5	5	5	5	5	6	6	6	6
T	3	3	3	3	5	5	5	5	5	5	6	6	6	6

■ 外形示意图

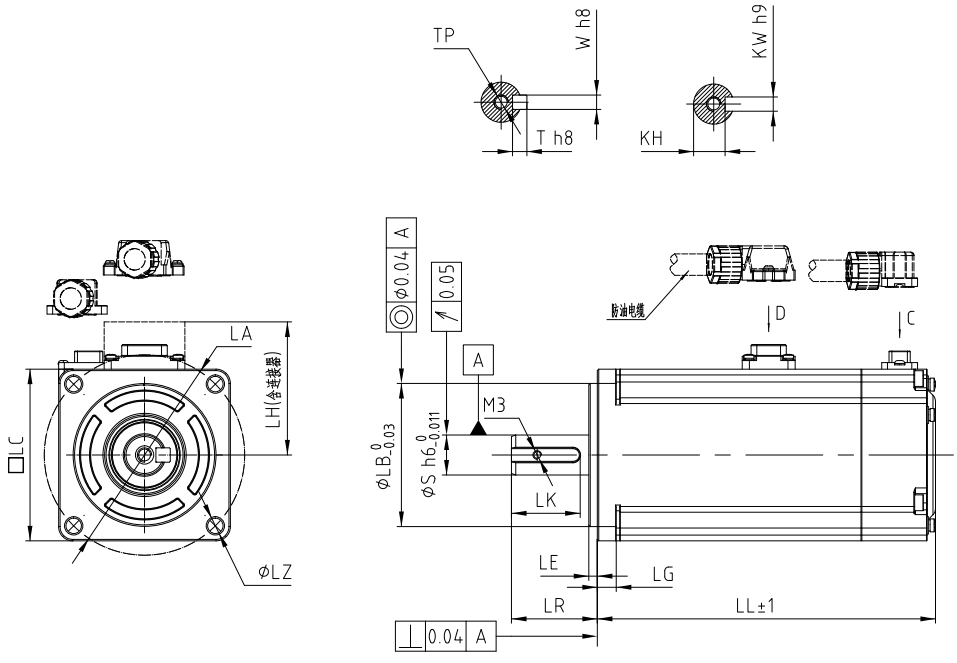

ACM2M系列

850W~7.5kW　□130　□180

伺服电机额定值

ACM2M-□□□□(B)		220V			380V						
		1309	1313	1318	1309T	1313T	1318T	1829T	1844T	1855T	1875T
机座 [mm]		□130						□180			
额定功率 [kW]		0.85	1.3	1.8	0.85	1.3	1.8	2.9	4.4	5.5	7.5
额定转速 [r/min]		1500	1500	1500	1500	1500	1500	1500	1500	1500	1500
最大转速 [r/min]		4500	4500	4500	4500	4500	4500	3000	3000	3000	3000
额定转矩 [N·m]		5.39	8.34	11.5	5.39	8.34	11.5	18.6	28.4	35	48
最大转矩 [N·m]		16.17	29	33.1	16.17	23.8	32.8	46.5	71	87.5	119
额定电流 [Arms]		6.8	9.3	11.2	3.4	4.6	5.4	11.9	16.3	20.5	25.7
最大电流 [Arms]		20.4	32.4	32.1	10.2	13.8	16.5	30	41	51	64
转子惯量 [10^{-4}kg·m^2]		12.5[14.8]	18.7[21.0]	24.6[26.9]	12.5[14.8]	18.7[21.0]	24.6[26.9]	39.78[40.27]	59.67[60.41]	72.93[73.84]	99.45[100.7]
防护等级		IP67	IP67	IP67	IP67	IP67	IP67	IP65	IP65	IP65	IP65
绝缘等级		F	F	F	F	F	F	F	F	F	F
振动等级		V15	V15	V15	V15	V15	V15	V15	V15	V15	V15
轴端容许负荷	径向 [N]	686	686	686	686	686	686	1470	1470	1764	1764
	轴向 [N]	196	196	196	196	196	196	490	490	588	588
制动器规格	功率 [W]	16.5	16.5	16.5	16.5	16.5	16.5	31	31	35	35
	额定电压	DC24	DC24	DC24	DC24	DC24	DC24	DC24	DC24	DC24	DC24
	保持转矩 [N·m]	>12	>12	>12	>12	>12	>12	>30	>30	>58	>58
重量 [kg]		5.5[6.9]	7.3[8.6]	8.8[10.2]	5.5[6.9]	7.3[8.6]	8.8[10.2]	17[20.5]	21.9[25.4]	25.9[30.9]	32[37]
编码器分辨率		24bit	24bit	24bit	24bit	24bit	24bit	24bit	24bit	24bit	24bit

转速-转矩特性曲线

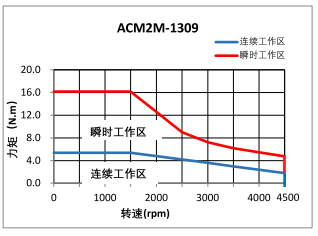

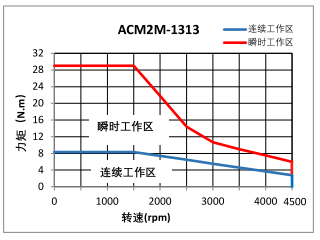

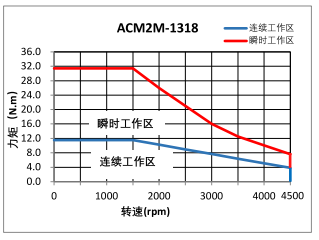

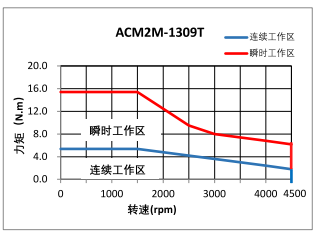

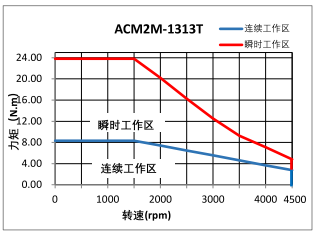

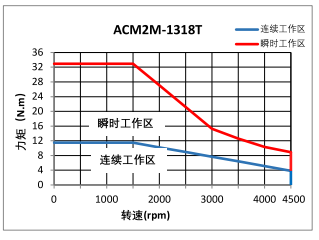

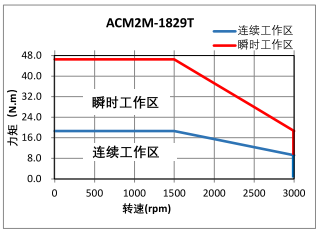

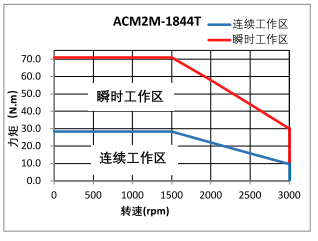

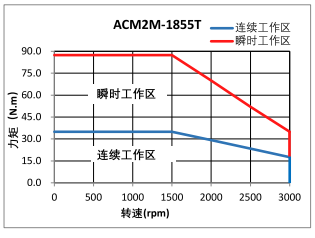

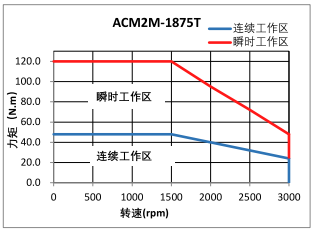

■ 电机尺寸

（单位:mm）

ACM2M	1309(T)	1309(T)B	1313(T)	1313(T)B	1318(T)	1318(T)B	1829T	1829TB	1844T	1844TB	1855T	1855TB	1875T	1875TB
LL	136.2	163.7	154.2	181.7	172.2	199.7	193	241	223	271	243	291	283	331
LC	130	130	130	130	130	130	180	180	180	180	180	180	180	180
LR	55	55	55	55	55	55	79	79	79	79	113	113	113	113
LA	145	145	145	145	145	145	200	200	200	200	200	200	200	200
LZ	4-Φ8.5	4-Φ8.5	4-Φ8.5	4-Φ8.5	4-Φ8.5	4-Φ8.5	4-Φ13.5	4-Φ13.5	4-Φ13.5	4-Φ13.5	4-Φ13.5	4-Φ13.5	4-Φ13.5	4-Φ13.5
LH	158.8	158.8	158.8	158.8	158.8	158.8	199	199	199	199	199	199	199	199
LG	11.5	11.5	11.5	11.5	11.5	11.5	15.5	15.5	15.5	15.5	15.5	15.5	15.5	15.5
LE	6	6	6	6	6	6	3.2	3.2	3.2	3.2	3.2	3.2	3.2	3.2
LJ	0.5	0.5	0.5	0.5	0.5	0.5	0.5	0.5	0.5	0.5	0.5	0.5	0.5	0.5
S	22	22	22	22	22	22	35	35	35	35	42	42	42	42
LB	110	110	110	110	110	110	114.3	114.3	114.3	114.3	114.3	114.3	114.3	114.3
TP	M6×20	M6×20	M6×20	M6×20	M6×20	M6×20	M12X25	M12X25	M12X25	M12X25	M16X32	M16X32	M16X32	M16X32
LK	40	40	40	40	40	40	65	65	65	65	96	96	96	96
KH	18	18	18	18	18	18	30	30	30	30	37	37	37	37
KW	8	8	8	8	8	8	10	10	10	10	12	12	12	12
W	8	8	8	8	8	8	10	10	10	10	12	12	12	12
T	7	7	7	7	7	7	8	8	8	8	8	8	8	8

■ 外形示意图

ACM2M-130机座

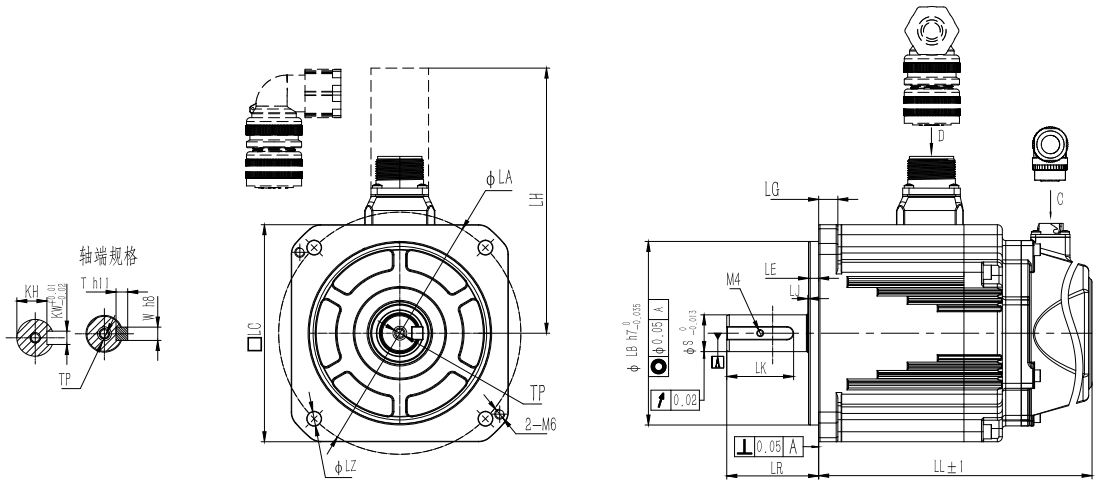

ACM2M-180机座

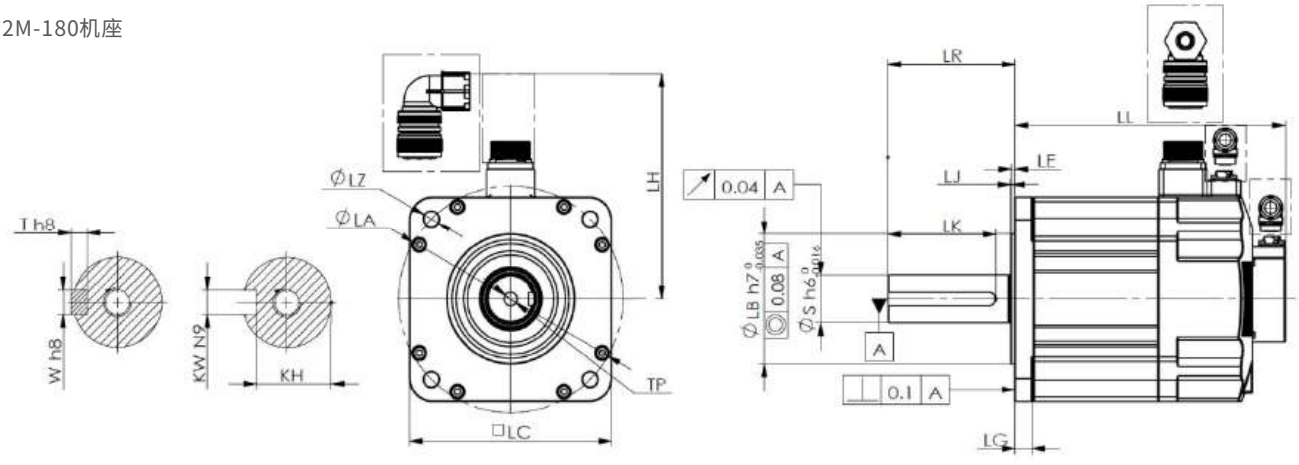

ACM1H-S系列

50W~1kW □40 □60 □80

伺服电机额定值

ACM1H-□□□□(B)-S		220V							380V
		04A5	0401	0602	0604	0606	0808	0810	0808T
机座 [mm]		□40		□60			□80		
额定功率 [W]		50	100	200	400	600	750	1000	750
额定转速 [r/min]		3000	3000	3000	3000	3000	3000	3000	3000
最大转速 [r/min]		6000	6000	6000	6000	6000	6000	6000	6000
额定转矩 [N·m]		0.16	0.32	0.64	1.27	1.91	2.39	3.19	2.39
最大转矩 [N·m]		0.56	1.11	2.23	4.46	6.69	8.36	11.14	8.36
额定电流 [Arms]		0.93	0.92	1.5	2.1	3.7	4.1	5.7	2.7
最大电流 [Arms]		3.39	3.36	5.4	7.6	13.3	15.4	21	10.1
转子惯量 [10^{-4}kg·m^2]		0.036[0.046]	0.062[0.072]	0.28[0.3]	0.56[0.58]	0.83[0.85]	1.5[1.65]	2[2.15]	1.5[1.65]
防护等级		IP67	IP67	IP67	IP67	IP67	IP67	IP67	IP67
绝缘等级		F	F	F	F	F	F	F	F
振动等级		V15	V15	V15	V15	V15	V15	V15	V15
轴端容许负荷	径向 [N]	78	78	245	245	245	392	392	392
	轴向 [N]	54	54	74	74	74	147	147	147
制动器规格	功率 [W]	6.9	6.9	8.3	8.3	8.3	11.5	11.5	11.5
	额定电压	DC24	DC24	DC24	DC24	DC24	DC24	DC24	DC24
	保持转矩 [N·m]	>0.4	>0.4	>1.5	>1.5	>2	>3.2	>3.2	>3.2
重量 [kg]		0.28[0.44]	0.28[0.44]	0.95[1.35]	1.3[1.55]	1.5[1.75]	2.1[2.7]	2.8[3.4]	2.1[2.7]
编码器分辨率		21bit	21bit	21bit	21bit	21bit	21bit	21bit	21bit

转速-转矩特性曲线

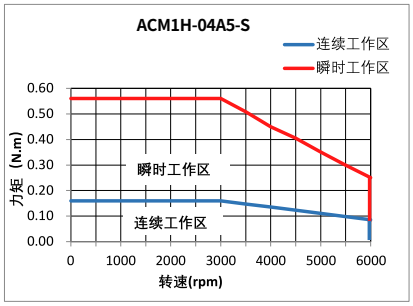

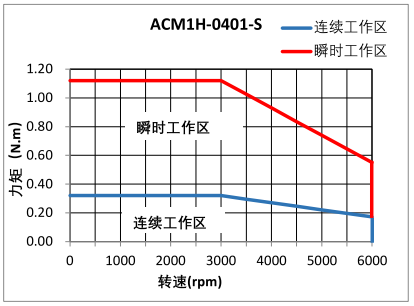

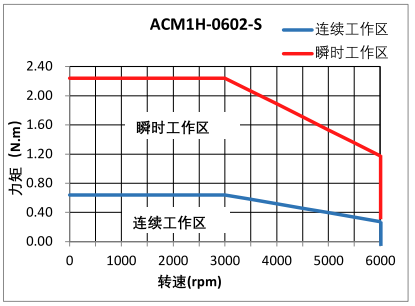

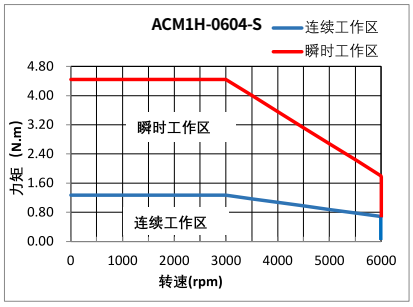

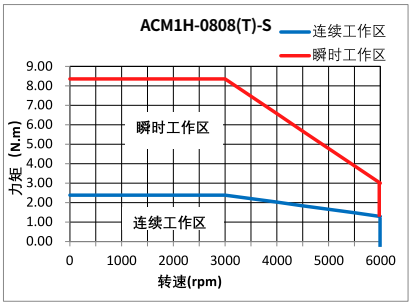

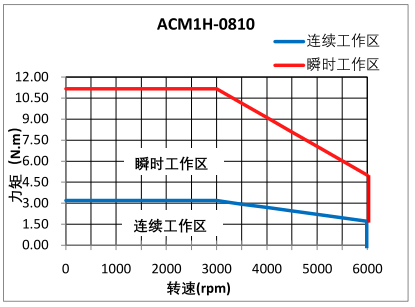

■ 电机尺寸

（单位：mm）

ACM1H-S	04A5	04A5B	0401	0401B	0602	0602B	0604	0604B	0606	0606B	0808(T)	0808(T)B	0810	0810B
LL	56.7	84	67.7	95	71.8	101.1	88.8	118.1	108.8	148.1	90.9	121.9	103.9	134.9
LC	40	40	40	40	60	60	60	60	60	60	80	80	80	80
LR	25	25	25	25	30	30	30	30	30	30	35	35	35	35
LA	46	46	46	46	70	70	70	70	70	70	90	90	90	90
LZ	2-Φ4.5	2-Φ4.5	2-Φ4.5	2-Φ4.5	4-Φ5.5	4-Φ5.5	4-Φ5.5	4-Φ5.5	4-Φ5.5	4-Φ5.5	4-Φ6.5	4-Φ6.5	4-Φ6.5	4-Φ6.5
LH	38MAX	38MAX	38MAX	38MAX	47.5MAX	47.5MAX	47.5MAX	47.5MAX	47.5MAX	47.5MAX	57MAX	57MAX	57MAX	57MAX
LG	5	5	5	5	6.6	6.6	6.6	6.6	6.6	6.6	8.1	8.1	8.1	8.1
LE	3	3	3	3	3	3	3	3	3	3	3	3	3	3
LJ	3	3	3	3	3	3	3	3	3	3	3	3	3	3
S	8	8	8	8	14	14	14	14	14	14	19	19	19	19
LB	30	30	30	30	50	50	50	50	50	50	70	70	70	70
TP	M3X6	M3X6	M3X6	M3X6	M5X12	M5X12	M5X12	M5X12	M5X12	M5X12	M5X15	M5X15	M5X15	M5X15
LK	14	14	14	14	24	24	24	24	24	24	25	25	25	25
KH	6.2	6.2	6.2	6.2	11	11	11	11	11	11	15.5	15.5	15.5	15.5
KW	3	3	3	3	5	5	5	5	5	5	6	6	6	6
W	3	3	3	3	5	5	5	5	5	5	6	6	6	6
T	3	3	3	3	5	5	5	5	5	5	6	6	6	6

■ 外形示意图

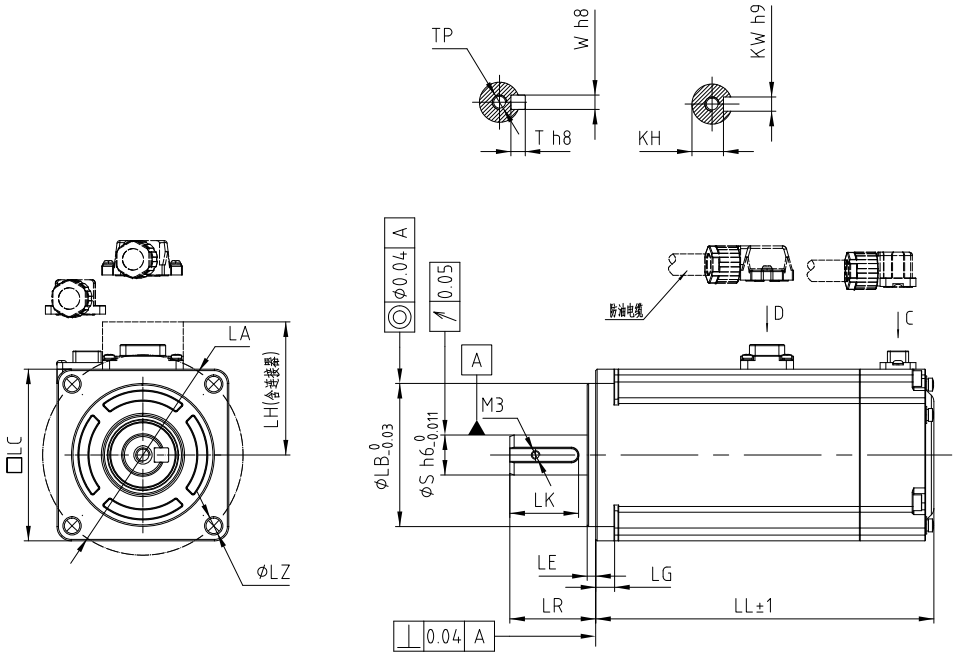

ACM1M系列

850W~1.8kW

□130

伺服电机额定值

ACM1M-□□□□(B)		220V			380V		
		1309	1313	1318	1309T	1313T	1318T
机座 [mm]		□130					
额定功率 [kW]		0.85	1.3	1.8	0.85	1.3	1.8
额定转速 [r/min]		1500	1500	1500	1500	1500	1500
最大转速 [r/min]		4500	4500	4500	4500	4500	4500
额定转矩 [N·m]		5.39	8.34	11.5	5.39	8.34	11.5
最大转矩 [N·m]		16.17	29	33.1	16.17	23.8	32.8
额定电流 [Arms]		6.8	9.3	11.2	3.4	4.6	5.4
最大电流 [Arms]		20.4	32.4	32.1	10.2	13.8	16.5
转子惯量 [10^{-4}kg·m²]		12.5[14.8]	18.7[21.0]	24.6[26.9]	12.5[14.8]	18.7[21.0]	24.6[26.9]
防护等级		IP65	IP65	IP65	IP65	IP65	IP65
绝缘等级		F	F	F	F	F	F
振动等级		V15	V15	V15	V15	V15	V15
轴端容许负荷	径向 [N]	686	686	686	686	686	686
	轴向 [N]	196	196	196	196	196	196
制动器规格	功率 [W]	16.5	16.5	16.5	16.5	16.5	16.5
	额定电压	DC24	DC24	DC24	DC24	DC24	DC24
	保持转矩 [N·m]	>12	>12	>12	>12	>12	>12
重量 [kg]		5.5[6.9]	7.3[8.6]	8.8[10.2]	5.5[6.9]	7.3[8.6]	8.8[10.2]
编码器分辨率		21bit	21bit	21bit	21bit	21bit	21bit

转速-转矩特性曲线

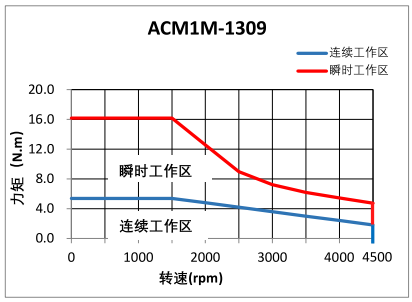

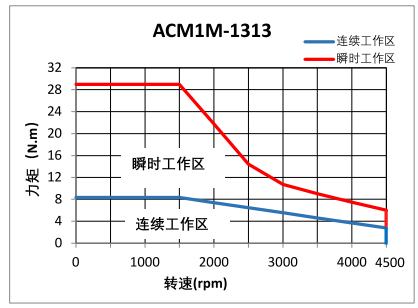

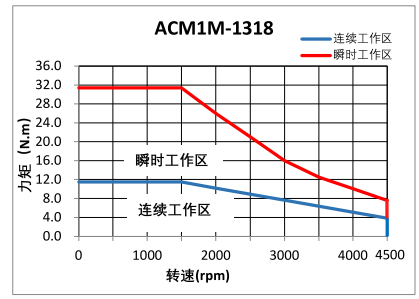

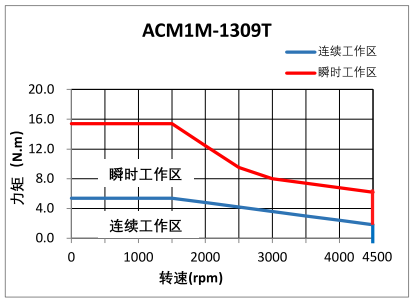

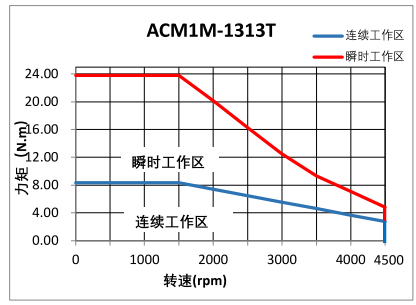

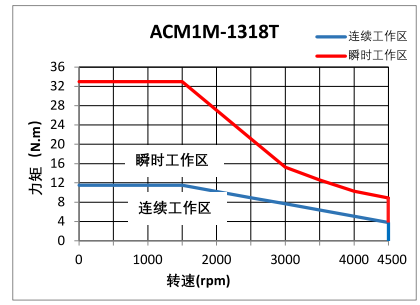

■ 电机尺寸

（单位：mm）

ACM1M	1309(T)	1309(T)B	1313(T)	1313(T)B	1318(T)	1318(T)B
LL	126	153.5	144	171.5	162	189.5
LC	130	130	130	130	130	130
LR	55	55	55	55	55	55
LA	145	145	145	145	145	145
LZ	4-Φ8.5	4-Φ8.5	4-Φ8.5	4-Φ8.5	4-Φ8.5	4-Φ8.5
LH	158.8	158.8	158.8	158.8	158.8	158.8
LG	11.5	11.5	11.5	11.5	11.5	11.5
LE	6	6	6	6	6	6
LJ	0.5	0.5	0.5	0.5	0.5	0.5
S	22	22	22	22	22	22
LB	110	110	110	110	110	110
TP	M6×20	M6×20	M6×20	M6×20	M6×20	M6×20
LK	40	40	40	40	40	40
KH	18	18	18	18	18	18
KW	8	8	8	8	8	8
W	8	8	8	8	8	8
T	7	7	7	7	7	7

■ 外形示意图

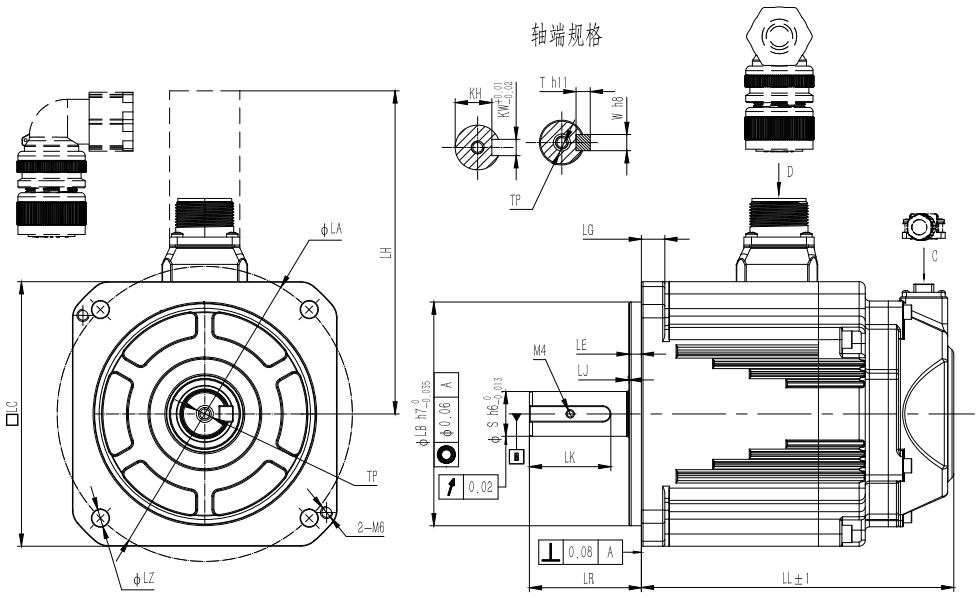

ACM0H系列

50W~1kW　□40　□60　□80

伺服电机额定值

ACM0H-□□□□(B)		220V					
		04A5	0401	0602	0604	0808	0810
机座[mm]		□40		□60		□80	
额定功率[W]		50	100	200	400	750	1000
额定转速[r/min]		3000	3000	3000	3000	3000	3000
最大转速[r/min]		6000	6000	6000	6000	6000	6000
额定转矩[N·m]		0.16	0.32	0.64	1.27	2.39	3.19
最大转矩[N·m]		0.48	0.95	2.23	3.81	7.17	9.56
额定电流[Arms]		0.93	0.92	1.5	2.1	4.1	5.7
最大电流[Arms]		2.79	2.85	5.5	6.4	13.4	17.7
转子惯量[10^{-4}kg·m^2]		0.036[0.046]	0.062[0.072]	0.28[0.3]	0.56[0.58]	1.5[1.65]	2[2.15]
防护等级		IP67	IP67	IP67	IP67	IP67	IP67
绝缘等级		F	F	F	F	F	F
振动等级		V15	V15	V15	V15	V15	V15
轴端容许负荷	径向[N]	78	78	245	245	392	392
	轴向[N]	54	54	74	74	147	147
制动器规格	功率[W]	6.9	6.9	7.5	7.5	11.5	11.5
	额定电压	DC24	DC24	DC24	DC24	DC24	DC24
	保持转矩[N·m]	>0.4	>0.4	>1.5	>1.5	>3.2	>3.2
重量[kg]		0.28[0.44]	0.38[0.54]	0.95[1.35]	1.3[1.55]	2.1[2.7]	2.8[3.4]
编码器分辨率		17bit	17bit	17bit	17bit	17bit	17bit

转速-转矩特性曲线

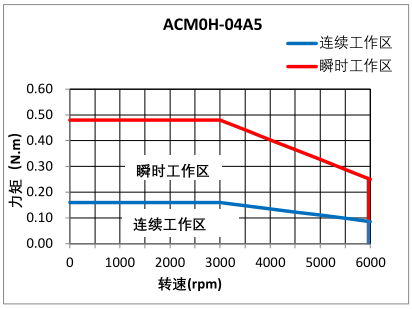

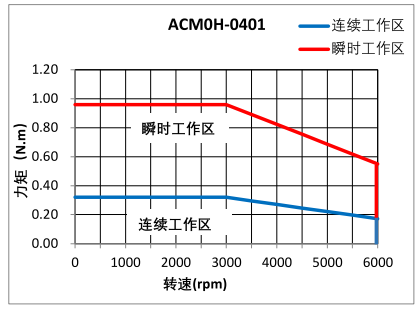

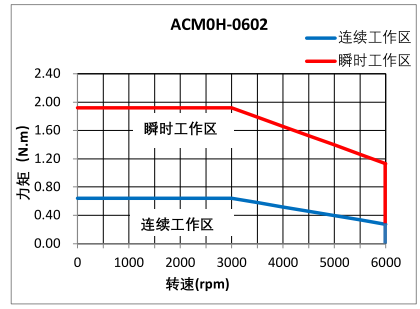

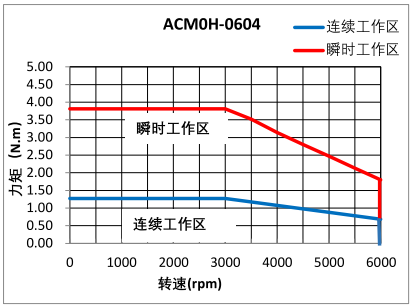

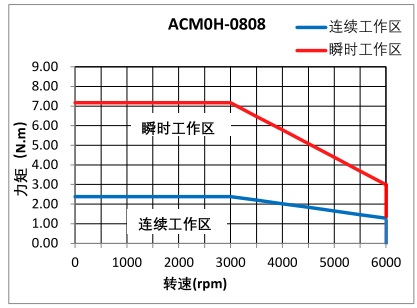

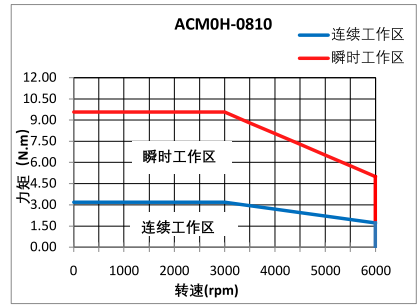

■ 电机尺寸

（单位：mm）

ACM0H	04A5	04A5B	0401	0401B	0602	0602B	0604	0604B	0808	0808B	0810	0810B
LL	56.7	84	67.7	95	71.8	101.1	90.1	119.5	95.7	126.6	103.9	134.9
LC	40	40	40	40	60	60	60	60	80	80	80	80
LR	25	25	25	25	30	30	30	30	35	35	35	35
LA	46	46	46	46	70	70	70	70	90	90	90	90
LZ	2-Φ4.5	2-Φ4.5	2-Φ4.5	2-Φ4.5	4-Φ5.5	4-Φ5.5	4-Φ5.5	4-Φ5.5	4-Φ6.5	4-Φ6.5	4-Φ6.5	4-Φ6.5
LH	38MAX	38MAX	38MAX	38MAX	47.5MAX	47.5MAX	47.5MAX	47.5MAX	57MAX	57MAX	57MAX	57MAX
LG	5	5	5	5	6.6	6.6	6.6	6.6	8.1	8.1	8.1	8.1
LE	3	3	3	3	3	3	3	3	3	3	3	3
LJ	3	3	3	3	3	3	3	3	3	3	3	3
S	8	8	8	8	14	14	14	14	19	19	19	19
LB	30	30	30	30	50	50	50	50	70	70	70	70
TP	M3X6	M3X6	M3X6	M3X6	M5X12	M5X12	M5X12	M5X12	M5X15	M5X15	M5X15	M5X15
LK	14	14	14	14	24	24	24	24	25	25	25	25
KH	6.2	6.2	6.2	6.2	11	11	11	11	15.5	15.5	15.5	15.5
KW	3	3	3	3	5	5	5	5	6	6	6	6
W	3	3	3	3	5	5	5	5	6	6	6	6
T	3	3	3	3	5	5	5	5	6	6	6	6

■ 外形示意图

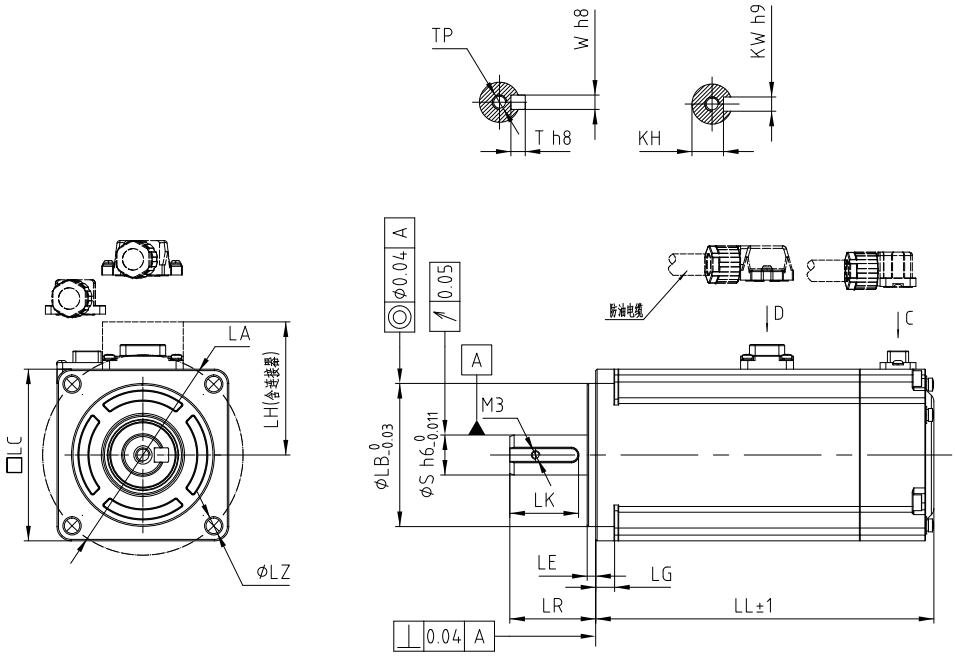

ACM0C系列

50W~1kW □40 □60 □80

伺服电机额定值

ACM0C-□□□□(B)		220V				
		0401	0602	0604	0808	0810
机座[mm]		□40	□60		□80	
额定功率[W]		100	200	400	750	1000
额定转速[r/min]		3000	3000	3000	3000	3000
最大转速[r/min]		6000	6000	6000	6000	6000
额定转矩[N·m]		0.32	0.64	1.27	2.39	3.19
最大转矩[N·m]		0.95	2.23	3.81	7.17	9.56
额定电流[Arms]		0.92	1.5	2.1	4.1	5.7
最大电流[Arms]		2.85	5.5	6.4	13.4	17.7
转子惯量[10^{-4}kg·m^2]		0.062[0.072]	0.28[0.3]	0.56[0.58]	1.5[1.65]	2[2.15]
防护等级		IP67	IP67	IP67	IP67	IP67
绝缘等级		F	F	F	F	F
振动等级		V15	V15	V15	V15	V15
轴端容许负荷	径向[N]	78	245	245	392	392
	轴向[N]	54	74	74	147	147
制动器规格	功率[W]	6.9	7.5	7.5	11.5	11.5
	额定电压	DC24	DC24	DC24	DC24	DC24
	保持转矩[N·m]	>0.4	>1.5	>1.5	>3.2	>3.2
重量[kg]		0.38[0.54]	0.95[1.35]	1.3[1.55]	2.1[2.7]	2.8[3.4]
编码器分辨率		17bit(单圈)	17bit(单圈)	17bit(单圈)	17bit(单圈)	17bit(单圈)

转速-转矩特性曲线

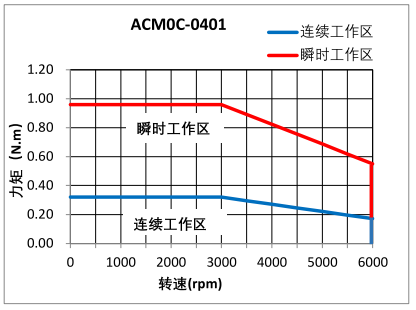

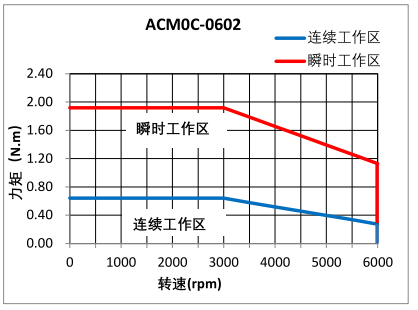

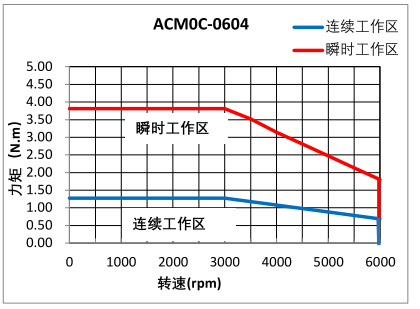

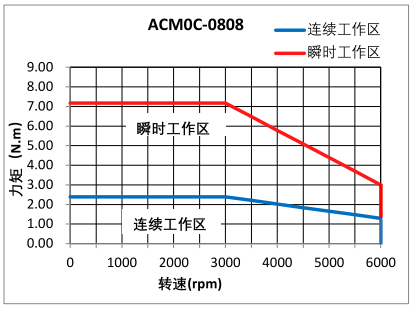

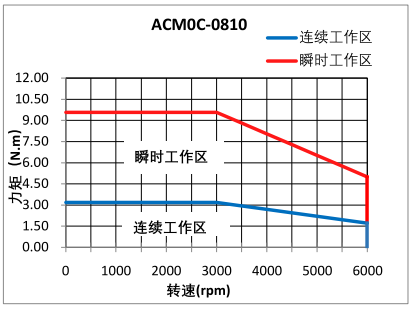

■ 电机尺寸

（单位：mm）

ACM0C	0401	0401B	0602	0602B	0604	0604B	0808	0808B	0810	0810B
LL	67.7	95	71.8	101.1	90.1	119.5	95.7	126.6	103.9	134.9
LC	40	40	60	60	60	60	80	80	80	80
LR	25	25	30	30	30	30	35	35	35	35
LA	46	46	70	70	70	70	90	90	90	90
LZ	2-Φ4.5	2-Φ4.5	4-Φ5.5	4-Φ5.5	4-Φ5.5	4-Φ5.5	4-Φ6.5	4-Φ6.5	4-Φ6.5	4-Φ6.5
LH	38MAX	38MAX	47.5MAX	47.5MAX	47.5MAX	47.5MAX	57MAX	57MAX	57MAX	57MAX
LG	5	5	6.6	6.6	6.6	6.6	8.1	8.1	8.1	8.1
LE	3	3	3	3	3	3	3	3	3	3
LJ	3	3	3	3	3	3	3	3	3	3
S	8	8	14	14	14	14	19	19	19	19
LB	30	30	50	50	50	50	70	70	70	70
TP	M3X6	M3X6	M5X12	M5X12	M5X12	M5X12	M5X15	M5X15	M5X15	M5X15
LK	14	14	24	24	24	24	25	25	25	25
KH	6.2	6.2	11	11	11	11	15.5	15.5	15.5	15.5
KW	3	3	5	5	5	5	6	6	6	6
W	3	3	5	5	5	5	6	6	6	6
T	3	3	5	5	5	5	6	6	6	6

■ 外形示意图

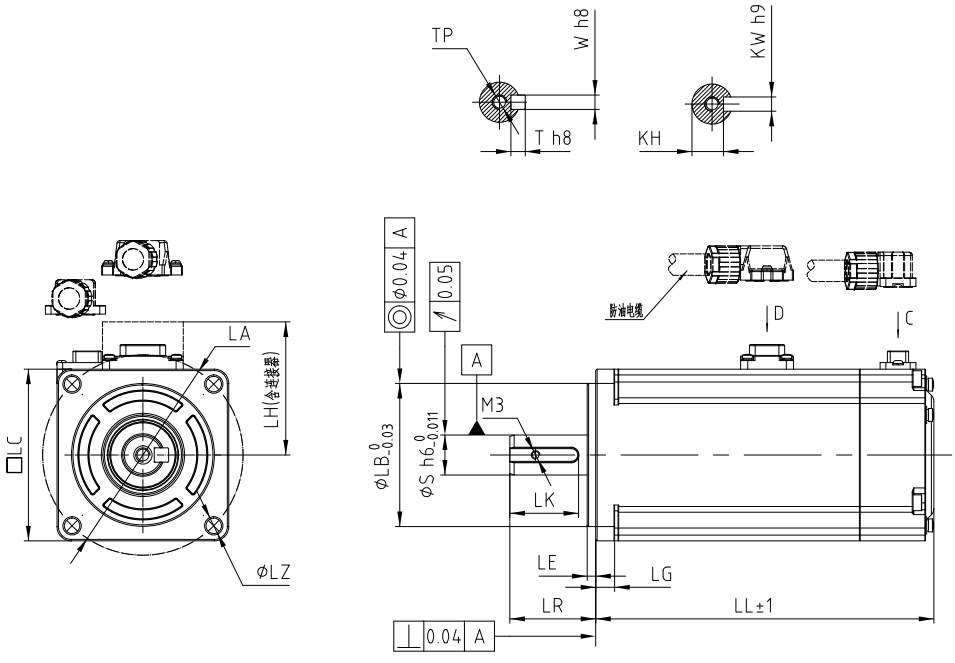

交流伺服电机

大功率电机系列

■ 命名规则

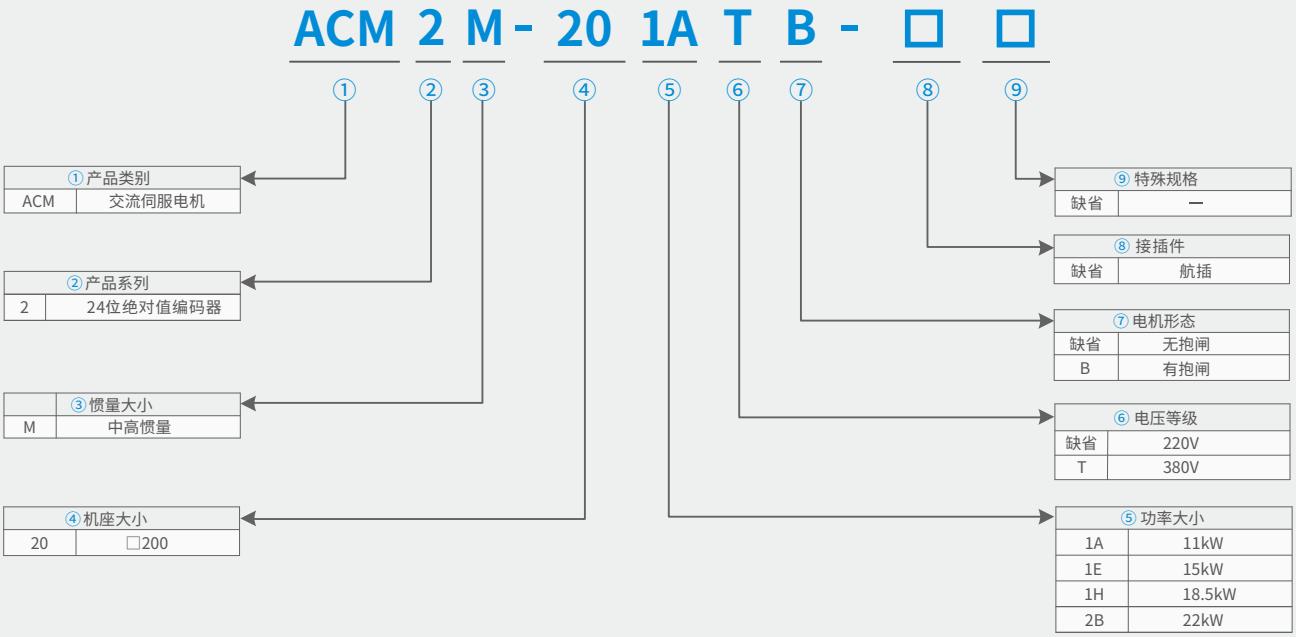

机械特性

项目		描述
工作制		连续
振动等级		V15
绝缘电阻		DC500V，100MΩ 以上
励磁方式		永磁式
安装方式		法兰式
耐热等级		F 级
绝缘电压		AC1500V 1分钟
壳体防护方式		IP54（轴伸及线缆端除外）
旋转方向		正转指令下从负载侧看时为逆时针方向 (CCW) 旋转
环境条件	使用环境温度	0°C~40°C（不冻结）
	使用环境湿度	20%~80%（不得结露）
	安装场所	室内无腐蚀性或爆炸性气体的场所 通风良好，灰尘、垃圾及湿气少的场所 便于检查和清扫的场所 海拔低于1000m正常使用，1000m以上请降额使用。 不会产生强大磁场的场所 远离火炉等热源的场所 在有磨削液、油雾、铁粉、切削等的场所请选择带油封机型
	存储环境	在电机不通电的状态下存储时，请遵守下列环境要求。 存储温度：-20°C~+60°C（不冻结） 存储湿度：20%~80%RH（不结露）
抗冲击强度	冲击加速度（以法兰面为标准）	150m/s²
抗振动强度	振动加速度（以法兰面为标准）	49m/s²

说明

① 水平安装伺服电机轴时，上下方向上的抗冲击强度如上表所示。

② 水平安装伺服电机轴时，上下、左右、前后 3 个方向上的抗振性如上表所示。

作用于伺服电机上的振动强度因应用用途而异，请务必通过实际产品确认振动加速度。

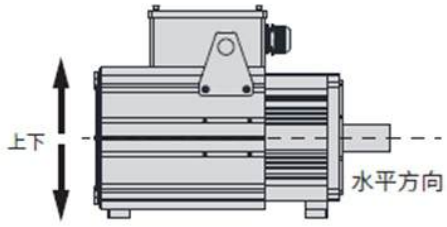

冲击

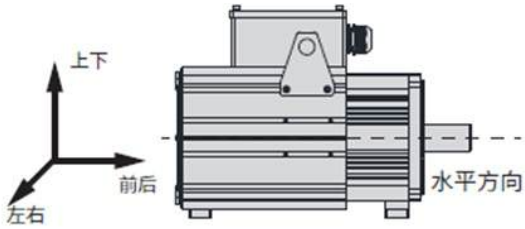

振动

ACM2M大功率系列

11kW~22kW

□200

伺服电机额定值

ACM2M-□□□□(B)		380V			
		201AT	201ET	201HT	202BT
机座 [mm]		□200			
额定功率 [kW]		11	15	18.5	22
额定转速 [r/min]		1500	1500	1500	1500
最大转速 [r/min]		1800	1800	1800	1800
额定转矩 [N·m]		70	96	118	140
最大转矩 [N·m]		140	144	177	210
额定电流 [Arms]		21.4	30	35	42.8
最大电流 [Arms]		42.8	45	52.5	64.2
转子惯量 [10^{-4}kg·m²]		75	114	131	145
防护等级		IP54	IP54	IP54	IP54
绝缘等级		F	F	F	F
振动等级		V15	V15	V15	V15
制动器规格	功率 [W]	58	58	58	58
	额定电压	DC24	DC24	DC24	DC24
	保持转矩 [N·m]	150	150	150	150
重量 [kg]		51	67	75	83
编码器分辨率		24bit	24bit	24bit	24bit

转速-转矩特性曲线

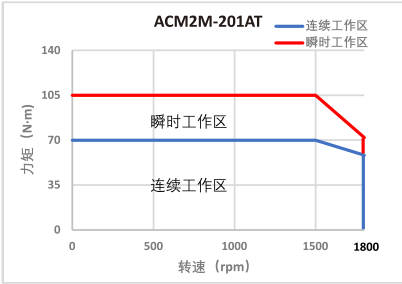

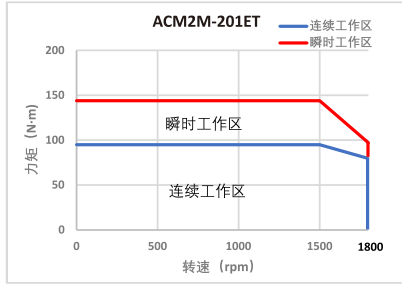

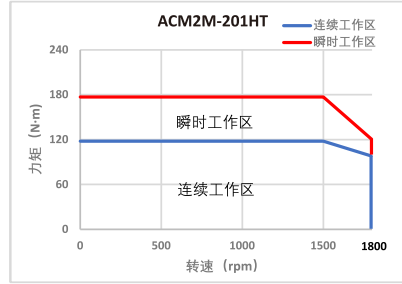

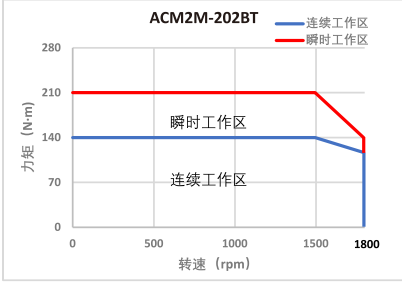

■ 电机尺寸

（单位：mm）

型号	类型	功率	K	L
ACM2M-201AT	标准	11kW	312（可调）	312
ACM2M-201ATB	带抱闸	11kW	312（可调）	482.5
ACM2M-201ET	标准	15kW	312（可调）	452
ACM2M-201ETB	带抱闸	15kW	312（可调）	554.5
ACM2M-201HT	标准	18.5kW	312（可调）	488
ACM2M-201HTB	带抱闸	18.5kW	312（可调）	488
ACM2M-202BT	标准	22kW	312（可调）	524
ACM2M-202BTB	带抱闸	22kW	312（可调）	626.5

■ 外形示意图

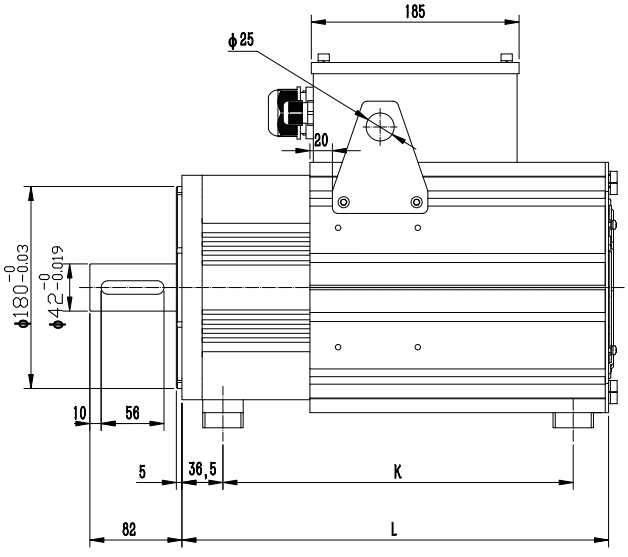

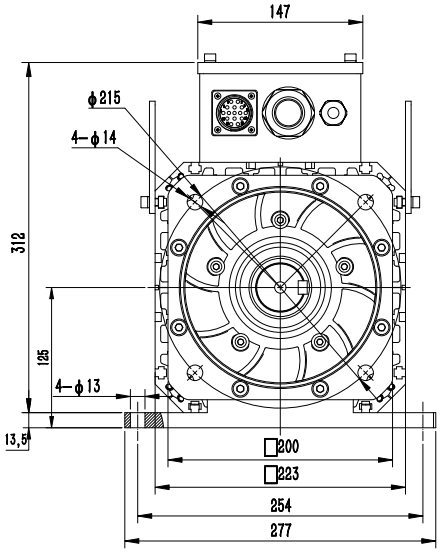

线束命名规则

- 动力线命名规则
- 编码器线命名规则
- 刹车线命名规则

注：此型录中所记载内容为新版本线束命名规则，如遇到部分线束型号与命名规则不符的情况，如有疑问，请和我司销售人员或应用支持人员联系。

动力线命名规则

CABLE - RZS H M - □□□ - T - R

标识	含义
CABLE	线束标识

标识	线束类型
RZ	非抱闸绕组线
RZS	抱闸绕组线

标识	产品线分类
H	高压伺服电机配线
D	低压伺服电机配线

标识	线束长度
1M5	1米5
3M0	3米
5M0	5米
7M0	7米
10M0	10米
12M0	12米
13M0	13米
15M0	15米
***	其它长度请与我司销售人员联系

标识	驱动侧端子类型
1	针型线鼻
2	U型线鼻

标识	定制型号
R	直插后向出线
***	定制标识

标识	特殊要求
空白	固定电缆
T	拖链电缆
TS	拖链防油电缆
***	预留

标识	电机侧端子类型
1	AMP塑料插头
2	待规划
3	装配型航插
4	端子型直插
***	预留

标识	电缆规格
1	20AWG
2	18AWG
3	16AWG
4	15AWG
5	14AWG
6	12AWG
7	10AWG
***	预留

编码器线命名规则

CABLE - BMA H M - □□□ - T - R

标识	含义
CABLE	线束标识

标识	线束类型
BM	增量式编码器线
BMA	绝对值编码器线(含电池盒)

标识	产品线分类
H	高压伺服电机配线
D	低压伺服电机配线

标识	线束长度
1M5	1米5
3M0	3米
5M0	5米
7M0	7米
10M0	10米
12M0	12米
13M0	13米
15M0	15米
***	其它长度请与销售人员联系

标识	定制型号
R	直插后向出线
***	定制标识

标识	特殊要求
空白	固定电缆
T	拖链电缆
TS	拖链防油电缆
***	预留

标识	电机侧端子类型
1	AMP塑料插头
2	待规划
3	装配型航插
4	端子型直插
***	预留

标识	电缆规格
1	2PX24AWG
2	3PX24AWG
3	2PX26AWG
4	3PX26AWG
5	预留

标识	驱动侧端子类型
1	1394-6P插接件
2	MOLEX插接件

刹车线命名规则

CABLE - SC H M - □□□ - T

标识	含义
CABLE	线束标识

标识	线束类型
SC	抱闸线束
***	预留

标识	产品线分类
H	高压伺服电机配线
D	低压伺服电机配线

标识	线束长度
1M5	1米5
3M0	3米
5M0	5米
7M0	7米
10M0	10米
12M0	12米
13M0	13米
15M0	15米
***	其它长度请与销售人员联系

标识	特殊要求
空白	固定电缆
T	拖链电缆
TS	拖链防油电缆
***	预留

标识	电机侧端子类型
1	AMP塑料插头
2	待规划
3	装配型航插
4	端子型直插
***	预留

标识	电缆规格
1	2X0.3mm²
***	预留

标识	驱动侧端子类型
1	针型线鼻
***	预留

线缆端子定义

ACM2L-03A3	□25	电机侧端子定义						驱动器侧端子定义	
		动力/动力刹车线缆 4Pin接插件		刹车线缆 2Pin接插件		编码器线缆 7Pin接插件		驱动器侧 6Pin接插件	
		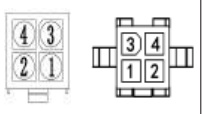		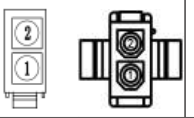		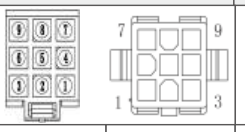		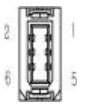	
		针脚号	信号名称	针脚号	信号名称	针脚号	信号名称	针脚号	信号名称
		1	U	1	0V	1	PE	铁壳	PE
		2	W	2	24V	2	5V	1	5V
		3	V			3	0V	2	0V
		4	PE			4	SD+	5	SD+
						5	SD-	6	SD-
						6	BAT+		
						7	BAT-		

ACM0H/ACM0C ACM1H-S ACM2H ACM2L	□40 □60 □80	电机侧端子定义						驱动器侧端子定义	
		动力/动力刹车线缆 4/(4+2)Pin接插件		刹车线缆 2Pin接插件		编码器线缆 7Pin接插件		驱动器侧 6Pin接插件	
(直插型) 		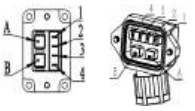		—		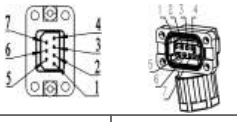		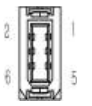	
		针脚号	信号名称			针脚号	信号名称	针脚号	信号名称
		1	U			1	PE	铁壳	PE
		2	V			2	5V	1	5V
		3	W			3	0V	2	0V
		4	PE			4	SD+	5	SD+
		A	0V			5	SD-	6	SD-
		B	24V			6	BAT+		
						7	BAT-		

ACM1M	□130	电机侧端子定义						驱动器侧端子定义	
		动力/动力刹车线缆 4/(4+2)Pin接插件		刹车线缆 2Pin接插件		编码器线缆 7Pin接插件		驱动器侧 6Pin接插件	
		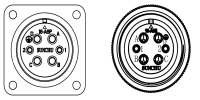		—		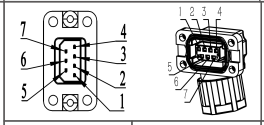		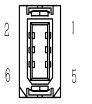	
		针脚号	信号名称			针脚号	信号名称	针脚号	信号名称
		A	U			1	PE	铁壳	PE
		B	V			2	5V	1	5V
		C	W			3	0V	2	0V
		D	PE			4	SD+	5	SD+
		1	0V			5	SD-	6	SD-
		2	24V			6	BAT+		
						7	BAT-		

ACM2M ACM2L	□130	电机侧端子定义						驱动器侧端子定义	
		动力/动力刹车线缆 4/(4+2)Pin接插件		刹车线缆 2Pin接插件	编码器线缆 7Pin接插件			驱动器侧 6Pin接插件	
		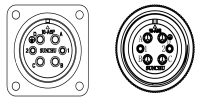		—	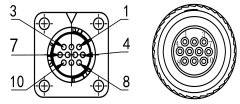			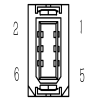	
		针脚号	信号名称		针脚号	信号名称		针脚号	信号名称
		A	U		10	PE		铁壳	PE
		B	V		2	5V		1	5V
		C	W		3	0V		2	0V
		D	PE		4	SD+		5	SD+
		1	0V		5	SD-		6	SD-
		2	24V		6	BAT+			
					7	BAT-			

ACM2L	□100	电机侧端子定义						驱动器侧端子定义	
		动力线缆 4Pin接插件		刹车线缆 2Pin接插件		编码器线缆 7Pin接插件		驱动器侧 6Pin接插件	
		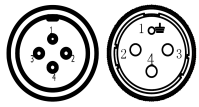		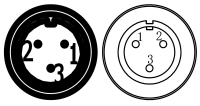		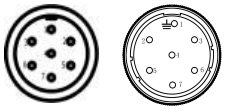		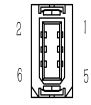	
		针脚号	信号名称	针脚号	信号名称	针脚号	信号名称	针脚号	信号名称
		2	U	1	0V	1	PE	铁壳	PE
		3	V	2	24V	2	5V	1	5V
		4	W			3	0V	2	0V
		1	PE			4	SD+	5	SD+
						5	SD-	6	SD-
						6	BAT+		
						7	BAT-		

ACM2M	□180	电机侧端子定义						驱动器侧端子定义	
		动力线缆 4Pin接插件		刹车线缆 2Pin接插件		编码器线缆 7Pin接插件		驱动器侧 6Pin接插件	
		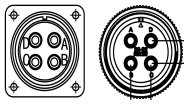		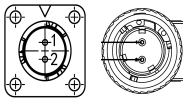		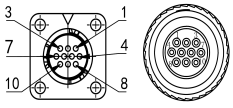		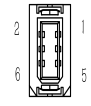	
		针脚号	信号名称	针脚号	信号名称	针脚号	信号名称	针脚号	信号名称
		A	U	1	0V	10	PE	铁壳	PE
		B	V	2	24V	2	5V	1	5V
		C	W			3	0V	2	0V
		D	PE			4	SD+	5	SD+
						5	SD-	6	SD-
						6	BAT+		
						7	BAT-		

ACM2M	□200	电机侧端子定义					驱动器侧端子定义	
		动力线缆 4Pin接插件		刹车线缆 2Pin接插件	编码器线缆 7Pin接插件		驱动侧连接器 DB-9P	
		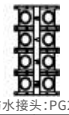 防水接头:PG29		—	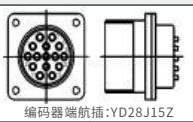 编码器端航插:YD28J15Z		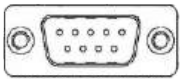	
		针脚号	信号名称		针脚号	信号名称	针脚号	信号名称
		1	U		1	PE	外壳	-
		2	V		2	5V	7	蓝
		3	W		3	0V	8	蓝/黑
		4	PE		4	SD+	1	黑
					5	SD-	2	黑/白
					6	BAT+	9	绿
					7	BAT-	5	绿/黑
					8	PT1000+		
					9	PT1000-		
					10	KTY84+		
					11	KTY84-		

配套线缆选型

动力线缆

电机型号	线缆名称		线缆型号	线缆外观图
ACM0C ACM0H ACM1H-S ACM2H	前向出线	标准型	CABLE-RZH*M*-114-TS	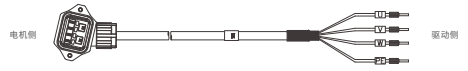
		抱闸型	CABLE-RZSH*M*-114-TS	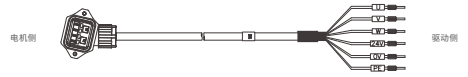
	后向出线	标准型	CABLE-RZH*M*-114-TS-R	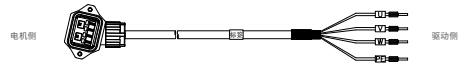
		抱闸型	CABLE-RZSH*M*-114-TS-R	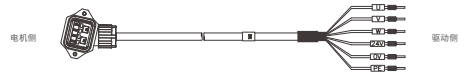
ACM1M ACM2M	标准型		CABLE-RZH*M*-135-TS	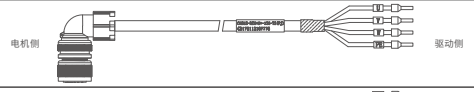
	抱闸型		CABLE-RZSH*M*-135-TS	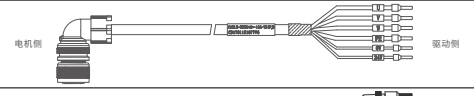
ACM2L (100机座)	固定线缆	2kW以下电机	CABLE-RZ*M*-H(V1.1)	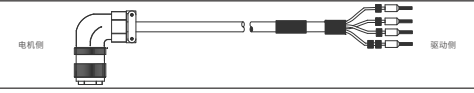
		2kW及以上电机	CABLE-RZA*M*-H(V1.0)	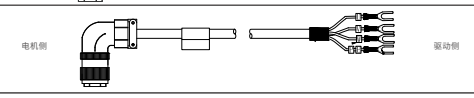
	拖链线缆		CABLE-RZ*M*-H(V2.0)	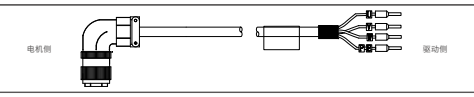
ACM2M (180机座)	2.9kW及以下电机		CABLE-RZA*M*-H-180(V1.0)	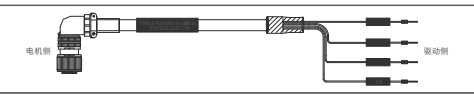
	4.4kW及以上电机		CABLE-RZB*M*-H-180(V1.0)	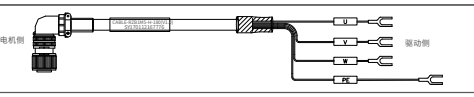

ACM2M (200机座)	11kW/15kW功率段电机	CABLE-RZH*M*-272	
	18.5kW/22kW功率段电机	CABLE-RZH*M*-292	

编码器线缆

电机型号	线缆名称		线缆型号	线缆外观图
ACM0C	增量型		CABLE-BMH*M*-114-TS	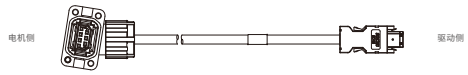
ACM0H ACM1H-S ACM2H ACM1M	前向出线	增量型	CABLE-BMH*M*-114-TS	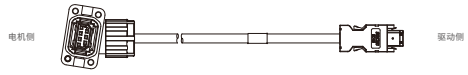
		绝对值型	CABLE-BMH*M*-124-TS +电池盒ER14505 BOX-G (适配支持电池盒外挂的驱动器)	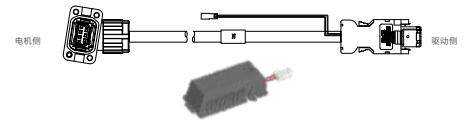
			CABLE-BMAH*M*-124-TS	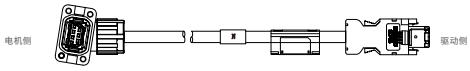
ACM0H ACM1H-S ACM2H ACM1M	后向出线	增量型	CABLE-BMH*M*-114-TS-R	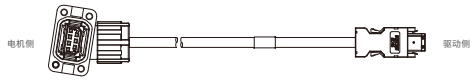
		绝对值型	CABLE-BMH*M*-124-TS-R +电池盒ER14505 BOX-G (适配支持电池盒外挂的驱动器)	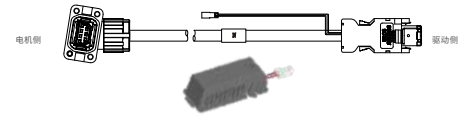
			CABLE-BMAH*M*-124-TS-R	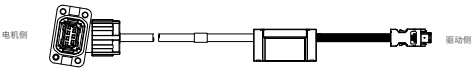
ACM2M	增量型		CABLE-BMH*M*-115-TS	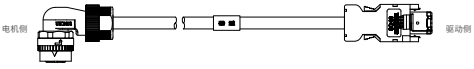
	绝对值型		CABLE-BMH*M*-125-TS +电池盒ER14505 BOX-G (适配支持电池盒外挂的驱动器)	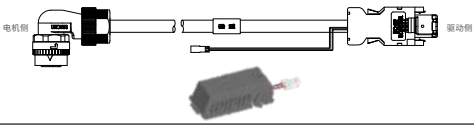
			CABLE-BMAH*M*-125-TS	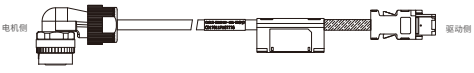
ACM2L (100机座)	增量型		CABLE-7BM*M*-HZ(V3.0)	
	绝对值型		CABLE-7BMA*M*-HZ(V3.0)	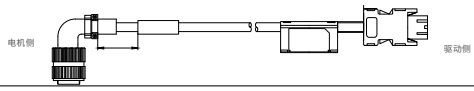
ACM2M (180机座)	增量型		CABLE-7BM*M*-HZ-180(V1.0)	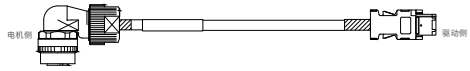
	绝对值型		CABLE-7BMA*M*-HZ-180(V1.0)	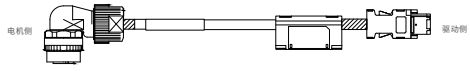
ACM2M (200机座)			CABLE-BMH*M*-D20	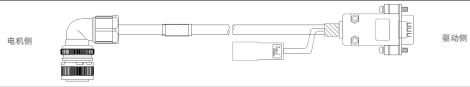

■ 电池盒一分二转接线

线缆名称	线缆型号	线缆外观图
电池盒一分二转接线	CABLE-2DC0M05	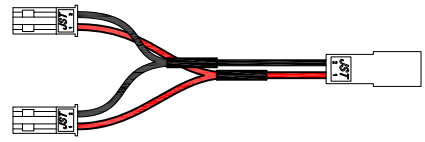

注：电池盒一分二转接线仅供2L6N系列双轴驱动器单个电池盒搭配两个轴的绝对值编码器线使用。

■ 刹车线缆

电机型号	线缆型号	线缆外观图
ACM0C ACM0H ACM1H-S ACM2H ACM1M ACM2M	该系列电机适配的动力线缆兼容刹车线，故请选择对应的抱闸型动力线缆型号。	
ACM2L （100机座）	CABLE-SC*M*-H(V3.0)	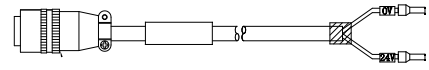
ACM2M （180机座）	CABLE-SC*M*-H-180(V1.0)	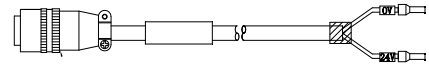

■ 调试线缆

调试口类型	线缆型号	线缆外观图
TYPE-C接口	CABLE-TYPEC2M0	
Mini-USB接口	CABLE-USB1M5	
RJ45接口	CABLE-L6TS1M5	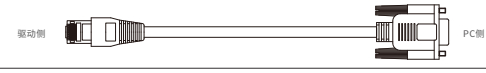

注：RJ45调试线如需连接PC侧USB口，需配合82600002 RS232转USB转换器使用。

■ 通讯线缆

调试口名称	线缆型号	线缆外观图
直头通讯线	CABLE-TX*M*-BUS(V2.0)	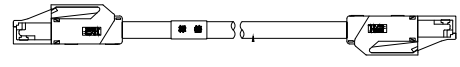

注：请留意线缆型号中的“*M*”代表线缆长度，其中常备库存为1.5m、3m、5m、8米、10米、13米（如1.5米线长动力线缆：CABLE-RZH1M5-114-TS；3米线长动力线缆：CABLE-RZH3M0-114-TS），其他线长如有需求请与我司商务或营销同事联系提前备货。

典型配置举例

■ L8系列

机座(□)	额定功率(W)	电机型号	配套驱动器	机身长度(mm)	额定力矩(N·m)	额定/最高转速(rpm)	额定电流(Arms)	转动惯量(kgm² ×10⁻⁴)	绕组线RZ	编码器线BM	刹车线SC	调试线TYPE-C
□40	50W (220V)	ACM2H-04A5	L8P-100 L8P-100F L8EC-100 L8EC-100F	56.7	0.16	3000/6500	0.93	0.0355	CABLE-RZH*M*-114-TS-(R)【非抱闸绕组线】 CABLE-RZSH*M*-114-TS-(R)【抱闸绕组线含刹车线】 (后向出线在型号后面加"-R")	CABLE-BMH*M*-114-TS-(R)【增量型配线】 CABLE-BMH*M*-124-TS-(R)【绝对值配线】 +ER14505 BOX-G(电池盒)(后向出线在型号后面加"-R")	如需刹车线请在绕组线一列选型抱闸绕组线	CABLE-TYPEC2M0
		ACM2H-04A5B(抱闸)		84				0.0456				
	100W (220V)	ACM2H-0401		67.7	0.32		0.92	0.0620				
		ACM2H-0401B(抱闸)		95				0.0721				
□60	200W (220V)	ACM2H-0602	L8P-400 L8P-400F L8EC-400 L8EC-400F	71.8	0.64		1.5	0.29				
		ACM2H-0602B		101.1				0.31				
	400W (220V)	ACM2H-0604		88.8	1.27		2.1	0.56				
		ACM2H-0604B(抱闸)		118.1				0.58				
□80	750W (220V)	ACM2H-0808	L8P-750 L8P-750F L8EC-750 L8EC-750F	90.9	2.39		4.1	1.5				
		ACM2H-0808B(抱闸)		121.9				1.65				
	1000W (220V)	ACM2H-0810	L8P-1000 L8P-1000F L8EC-1000 L8EC-1000F	103.9	3.19		5.7	2.03				
		ACM2H-0810B(抱闸)		134.9				2.13				
□130	850W (220V)	ACM2M-1309	L8P-1000 L8P-1000F L8EC-1000 L8EC-1000F	136.2	5.39	1500/4500	6.8	12.5	CABLE-RZH*M*-135-TS【非抱闸绕组线】 CABLE-RZSH*M*-135-TS【抱闸绕组线含刹车线】	CABLE-BMH*M*-115-TS【增量型配线】 CABLE-BMH*M*-125-TS【绝对值配线】 +ER14505 BOX-G(电池盒)		
		ACM2M-1309B(抱闸)		163.7				14.8				
	1300W (220V)	ACM2M-1313	L8P-1500 L8P-1500F L8EC-1500 L8EC-1500F	154.2	8.34		9.3	18.7				
		ACM2M-1313B(抱闸)		181.7				21				
	1800W (220V)	ACM2M-1318	L8P-2000 L8P-2000F L8EC-2000 L8EC-2000F	172.2	11.5		11.2	24.6				
		ACM2M-1318B(抱闸)		199.7				26.9				
	1800W (380V)	ACM2M-1318T	L8P-2000T L8P-2000FT L8EC-2000T L8EC-2000FT	172.2	11.5		5.4	24.6				
		ACM2M-1318TB(抱闸)		199.7				26.9				
□180	2900W (380V)	ACM2M-1829T	L8P-3000T L8P-3000FT L8EC-3000T L8EC-3000FT	193	18.6	1500/3000	12.9	39.8	CABLE-RZA-H-180(V1.0)	CABLE-7BM*M*-HZ-180 (V1.0)【增量型配线】 CABLE-7BMA*M*-HZ-180 (V1.0)【绝对值配线】	CABLE-SC*M*-H-180 (V1.0)	
		ACM2M-1829TB(抱闸)		241				40.3				

注：1、可选配0.3米"AMP-直插"导线型配线，兼容雷赛原AMP塑插电机引脚定义，选配后延长线配线型号与雷赛原AMP塑插电机配线相同。
2、如需选配导线型电机，则其电机型号为对应功率段的直插型电机型号中"接插件型"位数值由"缺省"变更为"1"。

■ L7P&N大功率系列

机座(□)	额定功率(kW)	电机型号	配套驱动器	额定力矩(N·M)	额定/最高转速(rpm)	绕组线RZ	编码器线BMA
□200	11kW	ACM2M-201AT	L7P-11K0T L7N-11K0T	70	1500/2400	CABLE-RZH*M*-272	CABLE-BMH*M*-D20
	15kW	ACM2M-201ET	L7P-15K0T L7N-15K0T	96			
	18.5kW	ACM2M-201HT	L7P-18K5T L7N-18K5T	118		CABLE-RZH*M*-292	
	22kW	ACM2M-202BT	L7P-22K0T L7N-22K0T	140			

■ L7系列

机座(□)	额定功率(W)	电机型号	配套驱动器	机身长度(mm)	额定力矩(N·m)	额定/最高转速(rpm)	转动惯量($kgm^2 \times 10^{-4}$)	绕组线RZ	编码器线BM	刹车线SC
□40	50W(220V)	ACM2H-04A5	L7P-100 L7N-100/L7N-100S L7PN-400P	56.7	0.16	3000/6500	0.0355	CABLE-RZH *M*-114-TS-(R) 【非抱闸绕组线】 CABLE-RZSH *M*-114-TS-(R) 【抱闸绕组线 含刹车线】 (后向出线 在型号后加"-R")	CABLE-BMH *M*-114-TS-(R) 【增量型配线】 CABLE-BMH *M*-124-TS-(R) 【绝对值配线】 +ER14505 BOX-G(电池盒) (后向出线 在型号后加"-R")	如需刹车线 请在绕组线 一列选型抱 闸绕组线
		ACM2H-04A5B(抱闸)		84			0.0456			
	100W(220V)	ACM2H-0401		67.7	0.32	3000/6500	0.0620			
		ACM2H-0401B(抱闸)		95			0.0721			
□60	200W(220V)	ACM2H-0602	L7P-400 L7N-400/L7N-400S L7PN-400P	71.8	0.64	3000/6500	0.29			
		ACM2H-0602B(抱闸)		101.1			0.31			
	400W(220V)	ACM2H-0604		88.8	1.27	3000/6500	0.56			
		ACM2H-0604B(抱闸)		118.1			0.58			
□80	750W(220V)	ACM2H-0808	L7P-750 L7N-750/L7N-750S L7PN-750P	90.9	2.39	3000/6500	1.5			
		ACM2H-0808B(抱闸)		121.9			1.65			
	1000W(220V)	ACM2H-0810	L7P-1000 L7N-1000/L7N-1000S L7PN-1000P	103.9	3.19	3000/6500	2.03			
		ACM2H-0810B (抱闸)		134.9			2.13			
	750W(380V)	ACM2H-0808T	L7P-750T L7N-750T/L7N-750ST L7PN-750T3	90.9	2.39	3000/6500	1.5			
		ACM2H-0808TB(抱闸)		121.9			1.65			
□100	1000W(220V)	ACM2L-1010	L7P-1000 L7N-1000/L7N-1000S L7PN-1000P	154	3.2	3000/6000	2.43	CABLE-RZ*M*H (V1.1) 【固定线缆】 CABLE-RZ*M*-H (V2.0) 【拖链线缆】	CABLE-7BM* M*-HZ(V3.0) 【增量型配线】 CABLE-7BMA* M*-HZ(V3.0) 【绝对值配线】	CABLE-SC* M*-H(V3.0)
		ACM2L-1010B(抱闸)		194			2.63			
	1500W(220V)	ACM2L-1015	L7P-1500 L7N-1500/L7N-1500S L7PN-1500	179	4.9	3000/5000	3.5			
		ACM2L-1015B(抱闸)		218			3.8			
□130	850W(220V)	ACM2M-1309	L7P-1000 L7N-1000/L7N-1000S L7PN-1000P	136.2	5.39	1500/4500	12.5	CABLE-RZH *M*-135-TS 【非抱闸绕组线】 CABLE-RZSH *M*-135-TS 【抱闸绕组线 含刹车线】	CABLE-BMH *M*-115-TS 【增量型配线】 CABLE-BMH *M*-125-TS 【绝对值配线】 +ER14505 BOX-G(电池盒)	如需刹车线 请在绕组线 一列选型抱 闸绕组线
		ACM2M-1309B(抱闸)		163.7			14.8			
	1300W(220V)	ACM2M-1313	L7P-1500 L7N-1500/L7N-1500S L7PN-1500	154.2	8.34		18.7			
		ACM2M-1313B(抱闸)		181.7			21			
	1800W(220V)	ACM2M-1318	L7P-2000 L7N-2000/L7N-2000S L7PN-2000	172.2	11.5		24.6			
		ACM2M-1318B(抱闸)		199.7			26.9			
	850W(380V)	ACM2M-1309T	L7P-1000T L7N-1000T/L7N-1000ST L7PN-1000T3	136.2	5.39		12.5			
		ACM2M-1309TB(抱闸)		163.7			14.8			
	1300W(380V)	ACM2M-1313T	L7P-1500T L7N-1500T/L7N-1500ST L7PN-1500T3	154.2	8.34		18.7			
		ACM2M-1313TB(抱闸)		181.7			21			
	1800W(380V)	ACM2M-1318T	L7P-2000T L7N-2000T/L7N-2000ST L7PN-2000T3	172.2	11.5		24.6			
		ACM2M-1318TB(抱闸)		199.7			26.9			
□180	2900W(380V)	ACM2M-1829T	L7P-3000T L7N-3000T/L7N-3000ST L7PN-3000T3	193	18.6	1500/3000	39.8	CABLE-RZA -H-180 (V1.0)	CABLE-7BM*M* -HZ-180(V1.0) 【增量型配线】 CABLE-7BMA *M*-HZ-180 (V1.0) 【绝对值配线】	CABLE-SC*M* -H-180(V1.0)
		ACM2M-1829TB(抱闸)		241			40.3			
	4400W(380V)	ACM2M-1844T	L7P-4400T L7N-4400T/L7N-4400ST L7PN-4400T3	223	28.4		59.7	CABLE-RZB -H-180 (V1.0)		
		ACM2M-1844TB(抱闸)		271			60.4			
	5500W(380V)	ACM2M-1855T	L7P-5500T L7N-5500T/L7N-5500ST L7PN-5500T3	243	35		72.93			
		ACM2M-1855TB(抱闸)		291			73.85			
	7500W(380V)	ACM2M-1875T	L7P-7500T L7N-7500T/L7N-7500ST L7PN-7500T3	283	48		99.5			
		ACM2M-1875TB(抱闸)		331			100.7			

注:1、可选配0.3米"AMP-直插"导线型配线,兼容雷赛原AMP塑插电机引脚定义,选配后延长线配线型号与雷赛原AMP塑插电机配线相同。
2、如需选配导线型电机,则其电机型号为对应功率段的直插型电机型号中"接插件型"位数值由"缺省"变更为"1"。
3、调试线Type-C接口:CABLE-TYPEC2M0　　MiniUSB接口:CABLE-USB1M5 L=1500mm

■ L6系列

机座(□)	额定功率(W)	电机型号	配套驱动器	机身长度(mm)	额定力矩(N·m)	额定/最高转速(rpm)	转动惯量($kgm^2 \times 10^{-4}$)	绕组线RZ	编码器线BMA	刹车线SC
□40	50W(220V)	ACM1H-04A5-S	L6P-100 L6N-100 L6CAN-100	56.7	0.16	3000/6000	0.0355	CABLE-RZH *M*-114-TS-(R) 【非抱闸绕组线】 CABLE-RZSH *M*-114-TS-(R) 【抱闸绕组线 含刹车线】 (后向出线 在型号后加"-R")	CABLE-BMH *M*-114-TS-(R) 【增量型配线】 CABLE-BMH *M*-124-TS-(R) 【绝对值配线】 +ER14505 BOX-G(电池盒) (后向出线 在型号后加"-R")	如需刹车线 请在绕组线 一列选型抱 闸绕组线
		ACM1H-04A5B-S(抱闸)		84			0.0456			
	100W(220V)	ACM1H-0401-S		67.7	0.32	3000/60000	0.0620			
		ACM1H-0401B-S(抱闸)		95			0.0721			
□60	200W(220V)	ACM1H-0602-S	L6P-400 L6N-400 L6CAN-400	71.8	0.64	3000/6000	0.29			
		ACM1H-0602B-S(抱闸)		101.1			0.31			
	400W(220V)	ACM1H-0604-S		88.8	1.27	3000/6000	0.56			
		ACM1H-0604B-S(抱闸)		118.1			0.58			
□80	750W(220V)	ACM1H-0808-S	L6P-750 L6N-750 L6CAN-750	90.9	2.39	3000/6000	1.5			
		ACM1H-0808B-S(抱闸)		121.9			1.65			
	1000W(220V)	ACM1H-0810-S	L6P-1000 L6N-1000 L6CAN-1000	103.9	3.19	3000/6000	2.03			
		ACM1H-0810B-S(抱闸)		134.9			2.13			
	750W(380V)	ACM1H-0808T-S	L6P-750T L6N-750T	90.9	2.39	3000/6000	1.5			
		ACM1H-0808TB-S(抱闸)		121.9			1.65			
□100	1000W(220V)	ACM2L-1010	L6P-1000 L6N-1000 L6CAN-1000	154	3.2	3000/6000	2.43	CABLE-RZ*M*H (V1.1) 【固定线缆】 CABLE-RZ*M*-H (V2.0) 【拖链线缆】	CABLE-7BM* M*-HZ(V3.0) 【增量型配线】 CABLE-7BMA* M*-HZ(V3.0) 【绝对值配线】	CABLE-SC* M*-H(V3.0)
		ACM2L-1010B(抱闸)		194			2.63			
	1500W(220V)	ACM2L-1015	L6P-1500 L6N-1500 L6CAN-1500	179	4.9	3000/5000	3.5			
		ACM2L-1015B(抱闸)		218			3.8			
□130	850W(220V)	ACM1M-1309	L6P-1000 L6N-1000 L6CAN-1000	126	5.39	1500/4500	12.5	CABLE-RZH *M*-135-TS 【非抱闸绕组线】 CABLE-RZSH *M*-135-TS 【抱闸绕组线 含刹车线】	CABLE-BMH *M*-114-TS-(R) 【增量型配线】 CABLE-BMH *M*-124-TS-(R) 【绝对值配线】 +ER14505 BOX-G(电池盒) (后向出线 在型号后加"-R")	如需刹车线 请在绕组线 一列选型抱 闸绕组线
		ACM1M-1309B(抱闸)		153.5			14.8			
	1300W(220V)	ACM1M-1313	L6P-1500 L6N-1500 L6CAN-1500	144	8.34		18.7			
		ACM1M-1313B(抱闸)		171.5			21			
	1800W(220V)	ACM1M-1318	L6P-2000 L6N-2000 L6CAN-2000	162	11.5		24.6			
		ACM1M-1318B(抱闸)		189.5			26.9			
	850W(380V)	ACM1M-1309T	L6P-1000T L6N-1000T	126	5.39		12.5			
		ACM1M-1309TB(抱闸)		153.5			14.8			
	1300W(380V)	ACM1M-1313T	L6P-1500T L6N-1500T	144	8.34		18.7			
		ACM1M-1313TB(抱闸)		171.5			21			
	1800W(380V)	ACM1M-1318T	L6P-2000T L6N-2000T	162	11.5		24.6			
		ACM1M-1318TB(抱闸)		189.5			26.9			
□180	2900W(380V)	ACM2M-1829T	L6P-3000T L6N-3000T	193	18.6	1500/3000	39.8	CABLE-RZA -H-180 (V1.0)	CABLE-7BM*M* -HZ-180(V1.0) 【增量型配线】 CABLE-7BMA *M*-HZ-180 (V1.0) 【绝对值配线】	CABLE-SC*M* -H-180(V1.0)
		ACM2M-1829TB(抱闸)		241			40.3			
	4400W(380V)	ACM2M-1844T	L6P-4400T L6N-4400T	223	28.4		59.7	CABLE-RZB -H-180 (V1.0)		
		ACM2M-1844TB(抱闸)		271			60.4			
	5500W(380V)	ACM2M-1855T	L6P-5500T L6N-5500T	243	35		72.93			
		ACM2M-1855TB(抱闸)		291			73.85			
	7500W(380V)	ACM2M-1875T	L6P-7500T L6N-7500T	283	48		99.5			
		ACM2M-1875TB(抱闸)		331			100.7			

注:1、可选配0.3米"AMP-直插"导线型配线,兼容雷赛原AMP塑插电机引脚定义,选配后延长线配线型号与雷赛原AMP塑插电机配线相同。
2、如需选配导线型电机,则其电机型号为对应功率段的直插型电机型号中"接插件型"位数值由"缺省"变更为"1"。
3、Type-C接口:CABLE-TYPEC2M0　　MiniUSB接口:CABLE-USB1M5 L=1500mm

2L6N系列

机座 (□)	额定功率 (W)	电机型号	配套驱动器	机身长度 (mm)	额定力矩 (N·m)	额定/最高转速 (rpm)	转动惯量 ($kgm^2 \times 10^{-4}$)	绕组线 RZ	编码器线 BMA	刹车线 SC
□40	100W (220V)	ACM1H-0401-S	2L6N-1000	67.7	0.32	3000/6000	0.062	CABLE-RZH *M*-114-TS-(R) 【非抱闸绕组线】 CABLE-RZSH *M*-114-TS-(R) 【抱闸绕组线 含刹车线】 (后向出线 在型号后加“-R”)	CABLE-BMH *M*-114-TS-(R) 【增量型配线】 CABLE-BMH *M*-124-TS-(R) 【绝对值配线】 +ER14505 BOX-G (电池盒) (后向出线 在型号后加“-R”)	如需刹车线 请在绕组线 一列选型抱 闸绕组线
		ACM1H-0401B-S(抱闸)		95			0.072			
□60	200W (220V)	ACM1H-0602-S		71.8	0.64	3000/6000	0.28			
		ACM1H-0602B-S(抱闸)		101.1			0.3			
	400W (220V)	ACM1H-0604-S		88.8	1.27	3000/6000	0.56			
		ACM1H-0604B-S(抱闸)		118.1			0.58			
□80	750W (220V)	ACM1H-0808-S		90.9	2.39	3000/6000	1.5			
		ACM1H-0808B-S(抱闸)		121.9			1.65			
	1000W (220V)	ACM1H-0810-S		103.9	3.19	3000/6000	2			
		ACM1H-0810B-S(抱闸)		134.9			2.15			
□130	850W (220V)	ACM1M-1309		126	5.39	1500/4500	12.5	CABLE-RZH *M*-135-TS 【非抱闸绕组线】 CABLE-RZSH *M*-135-TS 【抱闸绕组线 含刹车线】		
		ACM1M-1309B(抱闸)		153.5			14.8			
	1300W (220V)	ACM1M-1313	2L6N-1500	144	8.34		18.7			
		ACM1M-1313B(抱闸)		171.5			21			

■ L5系列

机座(□)	额定功率(W)	电机型号	配套驱动器	机身长度(mm)	额定力矩(N·m)	额定/最高转速(rpm)	额定电流(Arms)	转动惯量($kgm^2 \times 10^{-4}$)	绕组线RZ	编码器线BMA	刹车线SC	调试线USB
□40	50	ACM0H-04A5	L5N-100 L5P-100S	56.7	0.16	3000/6000	0.93	0.0355	CABLE-RZH*M*-114-TS-（R）【非抱闸绕组线】 CABLE-RZSH*M*-114-TS-（R）【抱闸绕组线】	CABLE-BMAH*M*-124-TS-(R)【多圈绝对值电机配线】 CABLE-BMH*M*-114-TS-(R)【单圈绝对值电机配线】	如需刹车线，请在绕组线一列选型抱闸绕组线	CABLE-L6TS1M5
		ACM0H-04A5B（抱闸）		84				0.0456				
	100	ACM0H-0401		67.7	0.32	3000/6000	0.92	0.0620				
		ACM0H-0401B（抱闸）		95				0.0721				
□60	200	ACM0H-0602	L5N-400 L5P-400S	71.8	0.64	3000/6000	1.5	0.29				
		ACM0H-0602B（抱闸）		101.1				0.31				
	400	ACM0H-0604		88.8	1.27	3000/6000	2.1	0.5				
		ACM0H-0604B（抱闸）		118.1				0.58				
□80	750	ACM0H-0808	L5N-750 L5P-750S	90.9	2.39	3000/6000	4.1	1.5				
		ACM0H-0808B（抱闸）		121.9				1.65				
	1000	ACM0H-0810	L5N-1000 L5P-1000S	103.9	3.19	3000/6000	5.7	2.03				
		ACM0H-0810B（抱闸）		134.9				2.13				
□130	850	ACM1M-1309		126	5.39	1500/4500	6.8	12.5	CABLE-RZH*M*-135-TS【非抱闸绕组线】 CABLE-RZSH*M*-135-TS【抱闸绕组线】			
		ACM1M-1309B（抱闸）		153.5				14.8				

■ L3C系列

机座(□)	额定功率(W)	电机型号	配套驱动器	机身长度(mm)	额定力矩(N·m)	额定/最高转速(rpm)	额定电流(Arms)	转动惯量($kgm^2 \times 10^{-4}$)	绕组线RZ	编码器线BM	刹车线SC	调试线USB
□40	100	ACM0C-0401	L3C-400	67.7	0.32	3000/5000	0.92	0.0620	CABLE-RZH*M*-114-TS-(R)【非抱闸绕组线】 CABLE-RZSH*M*-114-TS-(R)【抱闸绕组线】	CABLE-BMH*M*-114-TS-(R)	无	CABLE-L6TS1M5
		ACM0C-0401B(抱闸)		95				0.0721				
□60	200	ACM0C-0602		71.8	0.64	3000/5000	1.5	0.29				
		ACM0C-0602B(抱闸)		101.1				0.31				
	400	ACM0C-0604		88.8	1.27	3000/5000	2.1	0.5				
		ACM0C-0604B(抱闸)		118.1				0.58				
□80	750	ACM0C-0808	L3C-750	90.9	2.39	3000/5000	4.1	1.5				
		ACM0C-0808B(抱闸)		121.9				1.65				
	1000	ACM0C-0810	L3C-1000	103.9	3.19	3000/5000	5.7	2.03				
		ACM0C-0810B(抱闸)		134.9				2.13				

注：1、可选配0.3米“AMP-直插”导线型配线，兼容雷赛原AMP塑插电机引脚定义，选配后延长线配线型号与雷赛原AMP塑插电机配线相同；
2、如需选配导线型电机，则其电机型号为对应功率段的直插型电机型号中“接插件型”位数值由“缺省”变更为“1”。

产品质量保障体系

我们的宗旨是为客户持续提供稳定可靠的产品
全部产品实行严格的高温老化制度，所有产品都必须进行长时间老化检验，使其性能达到稳定标准
这是雷赛产品与市场上同类产品在品质管控上的最大区别，充分保障了客户设备的稳定

标准制定

雷赛智能作为第一企业单位参与制定
国家行业标准JB/T 6760—2015《步进
电动机驱动器通用技术条件》。

国家标准全文公开系统

GB
强制性国家标准

GB/T
推荐性国家标准

检测流程

128小时产品老化测试
28道品质检测监控工序
100%出货全检品质体系

管理认证

IPD集成产品研发
TQM全面质量管理
PDCA循环

供应链保障

知名的供应商合作

行业新技术、新产品应用共同开发

完善的供应商体系平台

供应商结构完整，保证供应链高速、稳定、及时
供应商认证标准：TQRDC多方面综合评估和认证供应商
供应商资质：关键材料供应商都是业内知名品牌，保证原料品质

快速响应能力（计划的前瞻性、准确性及柔性）

SAP 系统，提供准确的MPS及MRP解决方案，计划准确性高
SCM 管理，实现计划到供应商数据的共享，预测、订单、
备货数据快速交互
集成供应链管理，实现从供应商端到客户端的快速响应

营销服务体系

- 扎根中国，服务全球，遍及全球的50多个销售服务网点
- 贴近客户，聆听和理解客户需求，为自动化领域提供伺服控制解决方案
- 雷赛智能的产品及营销网络已经遍布全球多个国家和地区，为全球装备制造商提供稳定可靠的产品及解决方案

国内营销网点

上海分公司	北京分公司	济南代表处	苏州分公司
广佛代表处	东莞代表处	武汉代表处	温州代表处
长沙代表处	杭州代表处	南京代表处	川渝代表处
大连代表处	中珠江代表处		

雷赛智能公司的服务网点已覆盖我国大部分地区，并配备了专业知识强、经验丰富的技术人员，能够充分利用本土化服务的优势，快速响应，通过技术热线、上门服务、新品研讨、技术培训等多种方式为客户提供全面、深入的售前咨询与方案制定及售后专业技术服务与支持，满足客户的个性化需求。

技术支持

200+人的专业技术团队

为客户提供售前选型，售中技术支持，售后维护升级等全方位的技术支持服务。

培训指导服务

20+位资深行业专家

为您提供现场技术培训，定点问题技术培训，新产品技术培训及定期技术培训服务。

技术交流服务

定期技术交流活动，不同主题的技术探讨，互相支持交流探讨，为推动装备制造业升级而努力。

定制化产品服务

雷赛智能可根据客户的特殊需求进行特殊定制化服务。

更多资料的获取途径 »

雷赛智能官网

官方对外展示平台

雷赛智能公众号

获取更多应用案例和公司资讯

雷赛智能在线型录

获取更多产品资料

雷赛智能《交流伺服系统总型录》(2024)

感谢使用本选型手册，如有任何问题，请拨打免费咨询电话400-885-5521，或直接联系我们的销售人员，我们将第一时间为您提供服务。

如有缺页、错页等情况，我们将为您进行更换。

本选型手册所记载内容在未经许可的情况下严禁复制，其中所记载的产品系列、名称、型号和规格等内容，由于种种原因，可能会根据市场变化进行更新。产品选型时请及时与各销售网点的人员联系，确认实际的规格。

客户咨询中心
目录索取·技术咨询·产品解惑
400-885-5521 销售热线
400-885-5501 技术热线

更多最新的雷赛资讯，请扫码关注
公众号　视频号

成就客户 共创共赢

深圳市雷赛智能控制股份有限公司
China Leadshine Technology Co.,Ltd.

深圳市南山区沙河西路3157号南山智谷产业园B栋15-20层
邮编：518052
电话：400-885-5521
网址：www.leisai.com　E-Mail：marketing@leisai.com

上海分公司
上海市嘉定区金园五路601号

北京分公司
北京市大兴区绿地启航国际3号楼1109室

苏州分公司
江苏省苏州市苏州工业园区金尚路1号仙峰大厦南楼7层

济南代表处
济南市天桥区滨河商务中心D座2003室

川渝代表处
成都市武侯区人民南路四段27号商鼎国际1栋1单元23楼A2309房

武汉代表处
湖北省武汉市东湖新技术开发区长城园路2号海贝孵化器209

温州代表处
浙江省温州市瓯海区潘桥街道宁波路阳光城愉景嘉园8幢2604

杭州代表处
杭州市钱塘区白杨街道6号大街260号正泰中自科技园19幢1006室

广佛代表处
广州市番禺区汉溪大道西218号李锦记大厦A塔8032

东莞代表处
广东省东莞市南城区黄金路1号东莞天安数码城F区3栋604

长沙代表处
长沙市开福区湘江北路三段1500号北辰时代广场A3区3426房

中珠江代表处
中山市东区长江路33号汉宏盈基商务中心9层906室

南京代表处
南京市江宁区科建路天韵南京科创产业园1155号F栋403室

大连代表处
辽宁省大连市沙河口区滨河街60-1号新星星海中心A座1106室

※本产品目录中所刊载的产品性能和规格，如因产品改进等原因发生变更时，恕不另行通知，敬请谅解。

(版权所有，翻版必究)

2024年9月版